Airfield starter AS-1 with Soviet Fighter Yak-1B
Аеродромний стартер АС-1 з винищувачем Як-1Б

UM

No.505

1:48

UKR Аеродромний стартер АС-1 випускався в СРСР з 1932 до 1935 року на шассі ГАЗ-АА. Застосовувався він самостійно для запуску двигунів різних літаків і як допоміжний засіб при комбінованом запуску в зимовий час. Запуск проводили два чоловіка. Як тільки мотор набирав оберти, вилка розмикалась і машина відазу від'їзжала. В тридцятих роках і під час Другої світової війни ці машини були дуже поширені. За допомогою АС-1запускалися літаки І-153, І-16, Р-5, СБ, ЯК-1Б, Іл-2.та інші. Як-1 перший військовий літак, розроблений конструкторським бюро Олександра Яковлєва. Випускався він з 1940 по 1944 рік. Всього було випущено 8700 машин. Варіант Як-1Б став завершенням всіх зусиль покращати Як-1 в 1942 році. Роботи почалися в ЦАГІ, де проводили дослідження по досягненню більшої швидкості літака. Тактичні характеристики літака були значно поліпшені, що дозволило в серпні 1942 року запустити літак в серійне виробництво. Літак Як-1Б мав кабіну з покращеним оглядом, що особливо віталося бойовими пілотами на фронті. Ці кабіни стали стандартними для всіх радянських військових літаків.

ENG Airfield starter AS-1 was issued in the USSR from 1932 to 1935 on GAZ-AA chassis. It was applied independently to start of engines of different planes, and also, as a supportive application at the combined start in winter time. Start was carried out by two persons. As soon as the motor grew, the (turnbuckle) fork was disconnected, and the car drove off immediately. In the thirties and during the Second World War these cars were very widely used. By means of AS-1 the I-153, I-16, R-5, SB, Yak-1B, Il-2 and other planes were started. The Yak-1 was first combat aircraft designed Alexander Yakovlev"s construction bureau and was produced from 1940 to 1944. With a total of 8700 aircraft built. The Yak-1B variant was a culmination of all 1942 efforts to improve the Yak-1. Work began at TsAGI, where research into improving the water and oil radiators and work to increase the top speed. Tactical characteristics of the Yak-1 were significantly improved as a result, leading to Yakovlev"s request to the Minister of Aviation to mass-produce a test batch of 20 improved aircraft for combat testing at the front. However the improvements looked so good on paper that a test batch was skipped, and a Defence Committee Directive dated 11th August 1942 ordered a new and improved Yak-1 into mass production. Improved armament triggers and a cockpit with improved rearward visibility were welcomed by soviet pilots and became standart on all contemporary Soviet fighter planes.

DEU Der Flugfeldstarter As-1 wurde in der UdSSR von 1932 bis 1935 auf dem Fahrgestell des GAZ-AA hergestellt. Er wurde selbständig für den Start der Motoren verschiedener Flugzeuge, sowie als Hilfsmittel beim kombinierten Start zur Winterzeit verwendet. Den Start führten zwei Menschen durch. Sobald der Motor zu drehen beginnt, wird die Gabel sofort abgestellt und der Wagen fuhr ab. In den dreißigsten Jahren und während des Zweiten Weltkriegs wurden diese Wagen sehr verbreitet. Mit Hilfe AS-1 wurden die Flugzeuge И-153, И-16, P-5, SB, Jak-1B, IL-2 und andere gestartet. Yak-1 war das erste Militärflugzeug, das vom Konstruktionsbüro Alexander Jakovlew entwickelt ist. Er wurde von 1940 bis 1944 hergestellt. Insgesamt waren 8700 Flugzeuge gebaut. Die Variante Jak-1B war eine Vollendung aller Bemühungen um die Jak-1 im Jahre 1942 zu verbessern. Die Arbeiten haben in ZAGI angefangen, wo die Forschungen nach der noch mehr Geschwindigkeiten des Flugzeuges durchführten. Die taktischen Charakteristiken Jak-1 waren wesentlich verbessert, was in August 1942 zugelassen hat, das Flugzeug in die Serienfertigung zu starten. Das Flugzeug Jak-1B verfügte über die Kabine mit der verbesserten Sicht, dass von den Kampffliegern an der Front besonders begrüßt wurde. Diese Kabinen wurden standardmäßig für alle sowjetischen Militärjagdflugzeuge.

ПРОЧИТАТИ ПЕРЕД ПОЧАТКОМ СКЛАДАННЯ!

Деталі із рамок вирізати за допомогою гострого ножа або кусачок. Номери деталей позначені цифрами: 1, 2, 3.... Рамка, в якій знаходиться деталь, позначена літерою: A, B, C... Порядок монтажу деталей позначений цифрами: 1, 2, 3... Клеїти деталі за допомогою клею Plastic CEMENT. Вирізати з аркуша потрібні декалі; помістити їх у посуд з чистою водою приблизно на 0,5 хвилини, накласти декалі на модель, а потім зсунути їх з аркуша. Для кращого прилипання, притиснути їх марлевим тампоном.

READ BEFORE YOU START!

Remove parts from frame with asharp knife or a pair of scissors and trim away excess plastic. Do not pull off parts. Numbers of parts are marked figures: 1, 2, 3... Frames, in wich the part is situated, are marked by letters: A. B, C... The parts assembling seguence is marked figures: 1, 2, 3... Use plastic cement only. Cut aut from the sheet the necessary decals; plunge them into a vessel with pure water for about 0,5 minute; apply the decals on the kit, letting them slide from the paper. For a better adhesion, press them by means of clean rag.

VOR DEM ZUSAMMENSETZEN GUT DURCHLESEN!

Spritzling entfernen. Nummern der Einzelteile sind als Ziffer angegeben: 1, 2, 3... Der Rahmen, in welchem sich der Einzelteil befindet, wird als Buchstabe angegeben: A, B, C... Die Reihenfolge der Montage wird als Ziffer angegeben: 1, 2, 3... Bittle nur Plastikklebstoff verwenden. Die benötigten Abziehbilder vom Batt abschneiden, in ein Glass reines Wasser für etwa 0,5 Minute eintauchen, auf das Modell legen und dann vom Papierbogen abnehmen. Um eine bessere Haftung zu erzielen, die Abziehbilder mit einem reinen Tuch andrücken.

HUMBROL

НЕОБХІДНІ ФАРБИ • NECESSARY COLORS • BENÖTIGTE FARBEN

A	H33	Чорний, матовий Matt Black Mattschwarz	D	H64	Світло-сірий Light Grey Silvgrau, matt	G	H155	Темно-оливовий, матовий Matt Olive Drab Olivgrau, matt	L	H65	Літаковий блакитний Aircraft Blue Hellbrau
B	H24	Жовтий, світлий Light Yellow Gelb	E	H92	Залізно-сірий, матовий Matt Iron Grey Eisengrau, matt	J	H11	Сріблястий Silver Silber	N	H28	Камуфляжний сірий Camouflage Grey Tarngrau
C	H56	Алюміній Aluminium Aluminium	F	H113	Іржавий, матовий Matt Rust Rostbroun, matt	K	H53	Чорний, оксидований Gun Metal Metall-Brüniert	P	H30	Темно-зелений Matt Dark Green Dunkelgrьn, matt

R	H62	Шкіряний Matt Leather Lederbraun, matt	
T	H147	Світло-сірий Matt Light Grey Hellgrau	

УМОВНІ СИМВОЛИ • USED SYMBOLS • VERWENDETE SYMBOLE

Клеїти Glue Kleben	Спиляти File down Entferen	Кількість операцій Number of working steps Anzahl der Arbeitsgänge	Не клеїти Don't glue Nicht kleben
На вибір Optional Wahlweise	Свердлити Open hole Offnen	Відрізати ножем Detach with knife Mit einem Messer abtrennen	Повторити з протилежного боку Repeat same procedure on opposite side Gleichen Vorgang auf gegenüberliegen Seite wiederholen
Зігнути Bend Biegen	Нанести декаль Apply decals Abziehbilder anbringen	Зображення зібраних деталей Illustration of assembled parts Abbildung zusammengesetzter Teile	

COMPLETE SET / КОМПЛЕКТНОСТЬ

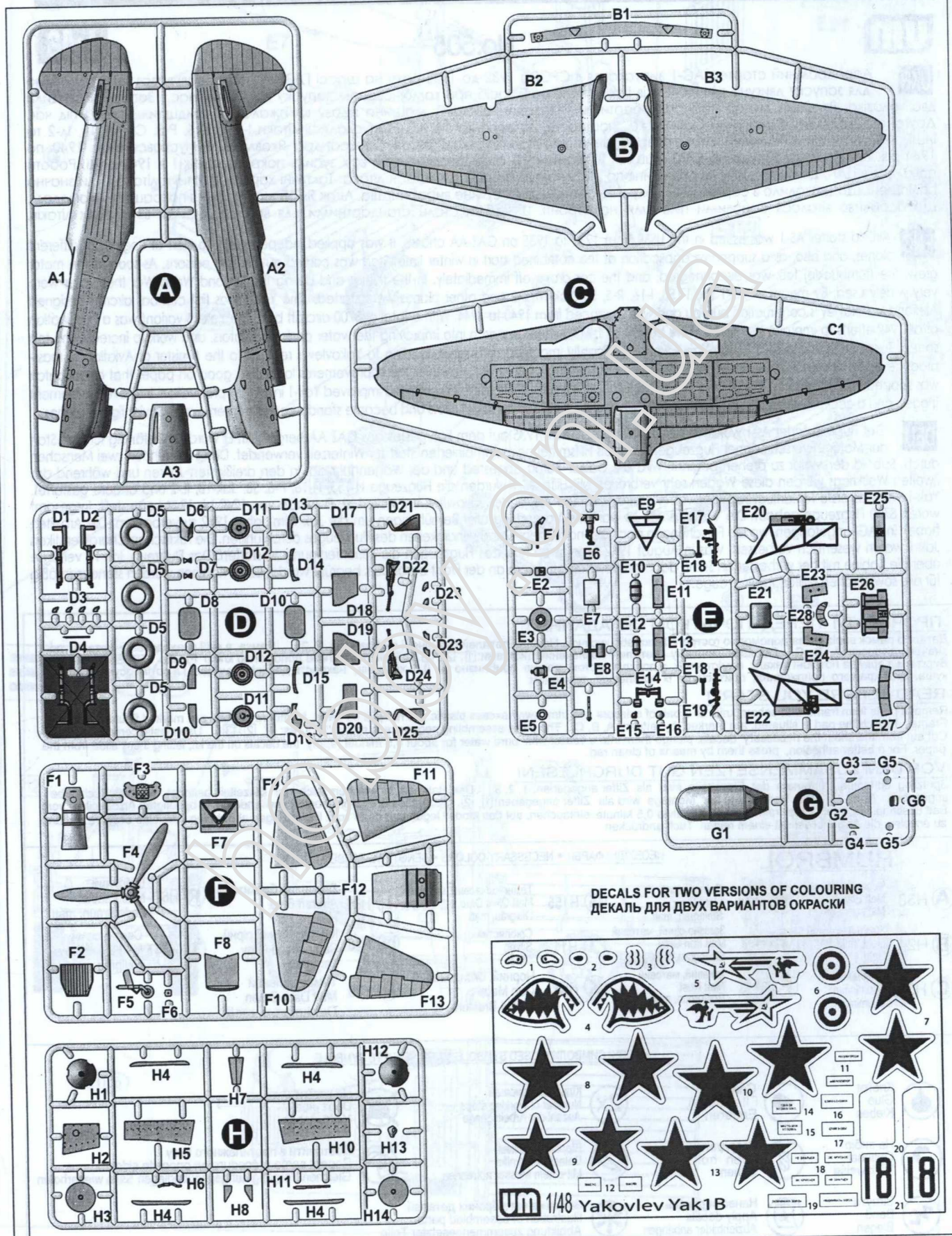

THE SCHEME OF ASSEMBLY / СХЕМА СБОРКИ

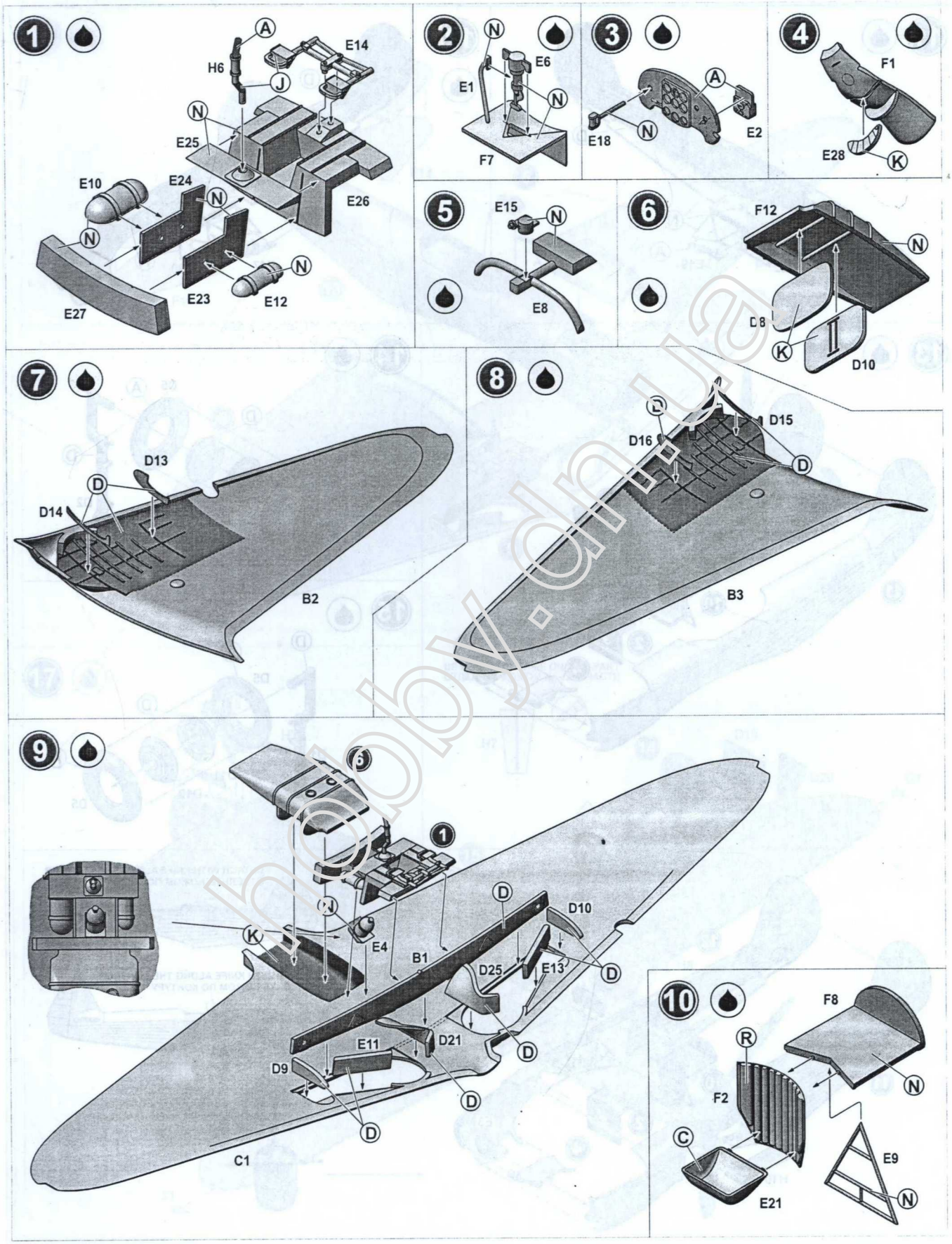

hobby.dn.ua

THE SCHEME OF ASSEMBLY / СХЕМА СБОРКИ

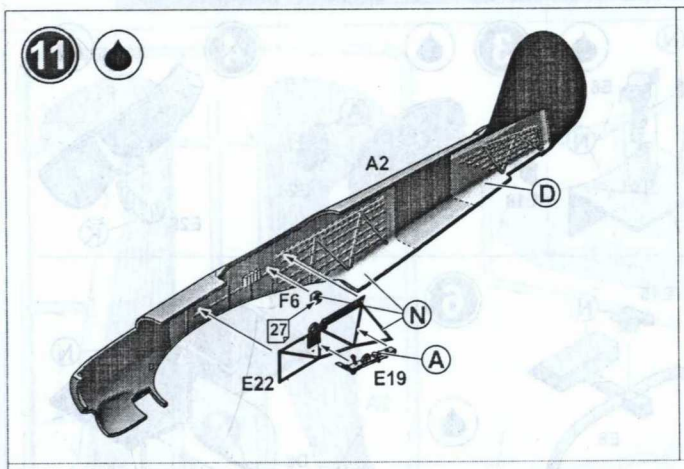

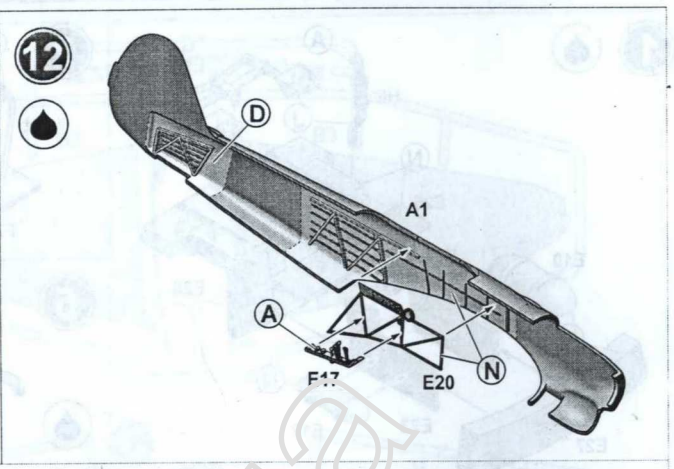

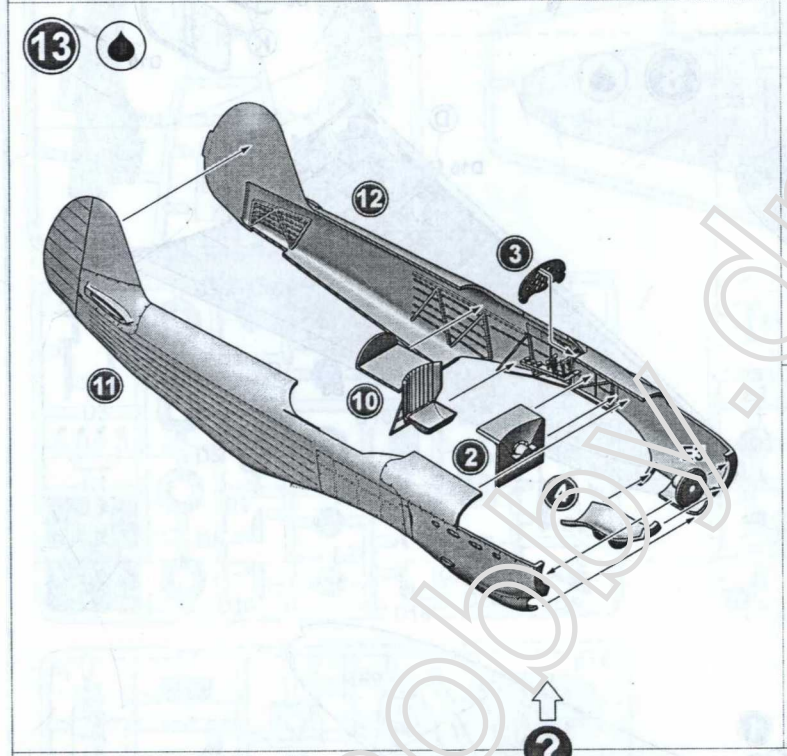

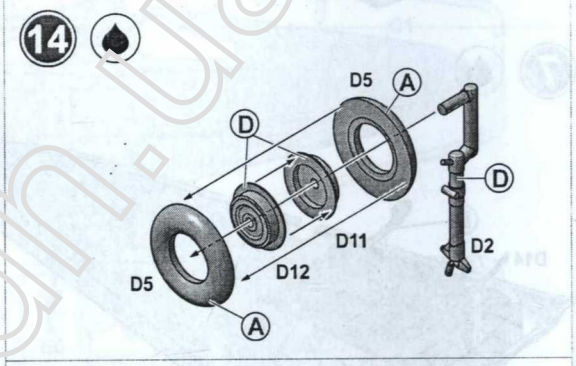

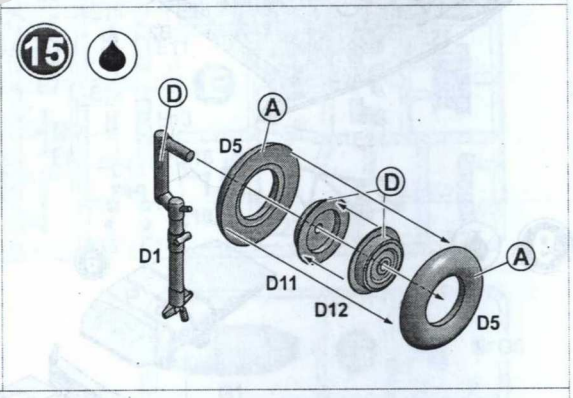

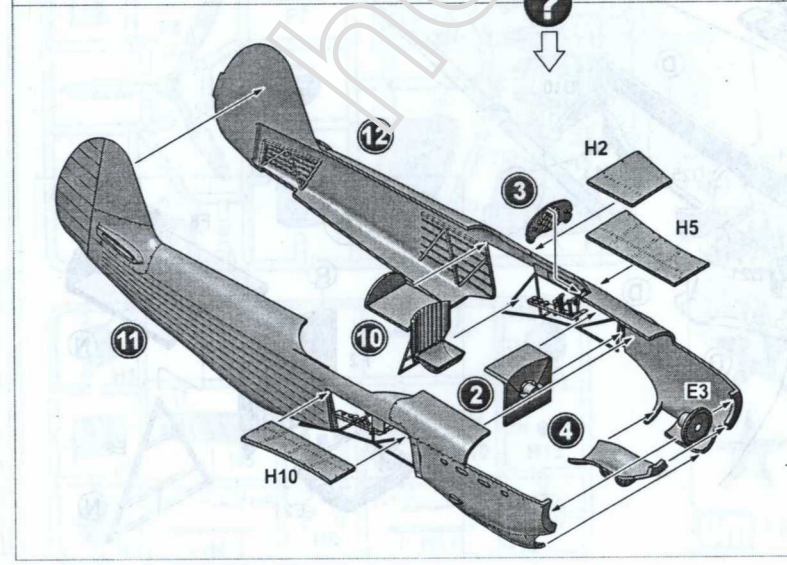

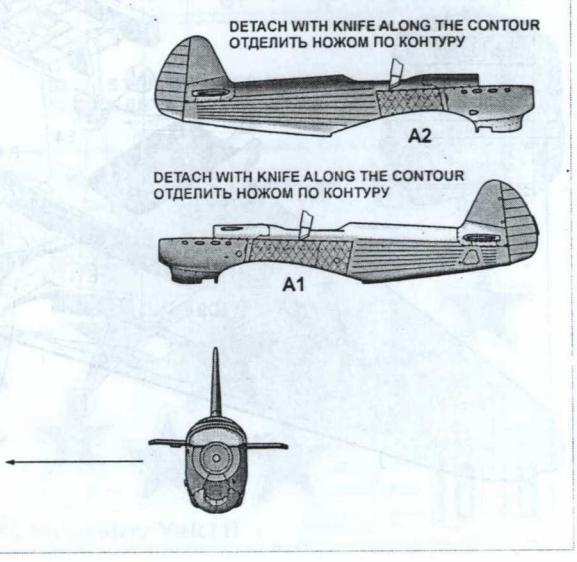

hobby.dn.ua

THE SCHEME OF ASSEMBLY / СХЕМА СБОРКИ

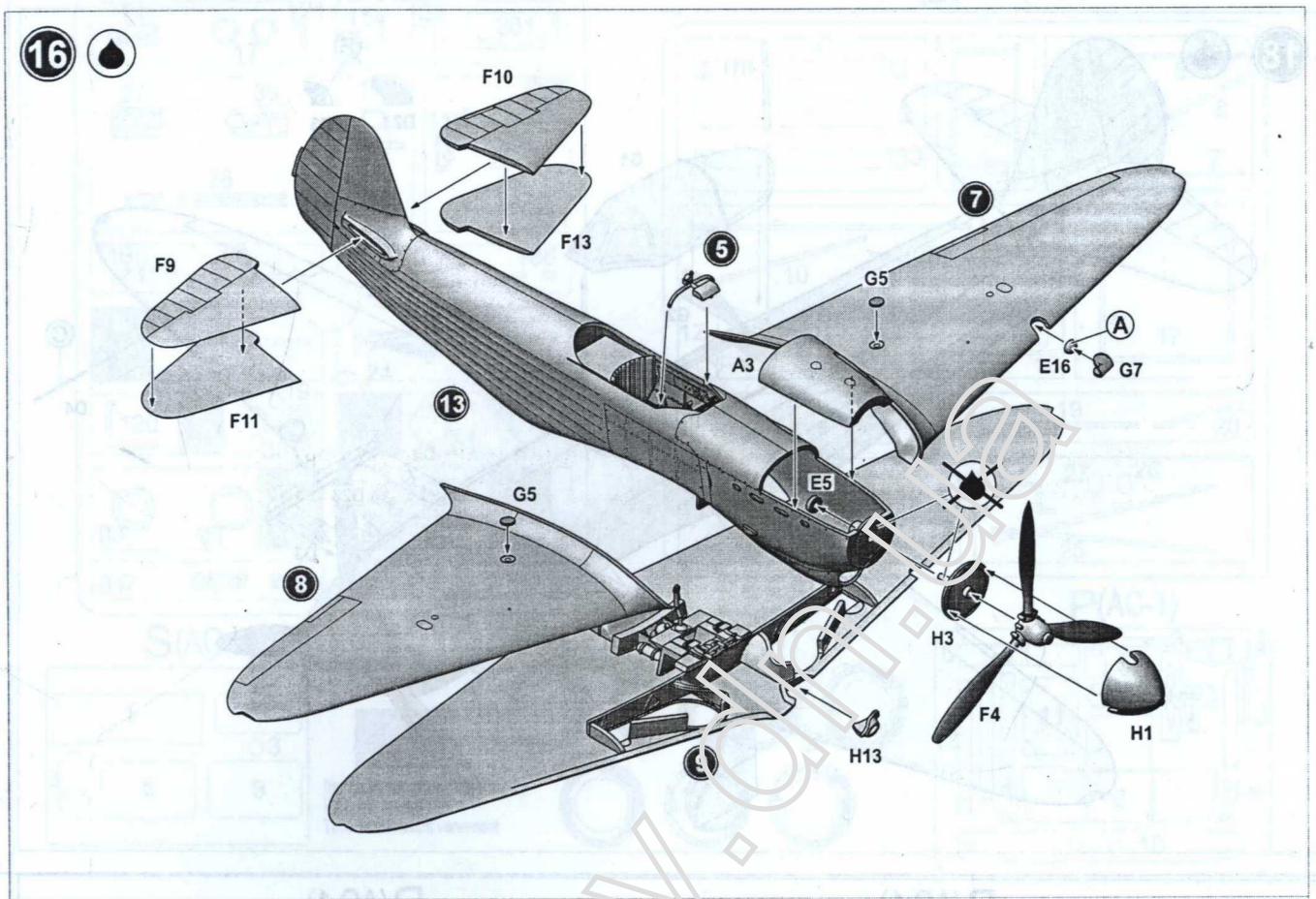

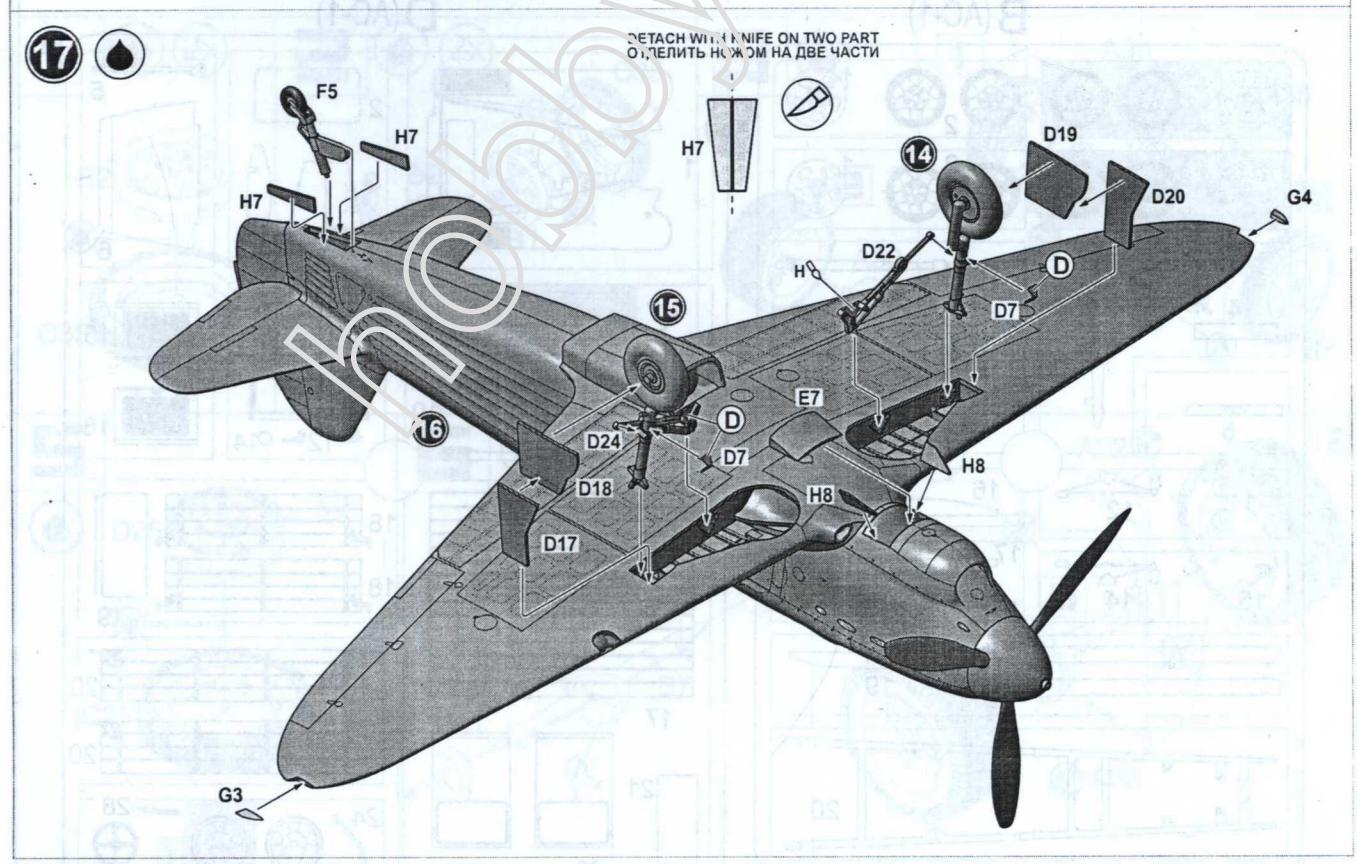

hobby.dn.ua

THE SCHEME OF ASSEMBLY / СХЕМА СБОРКИ

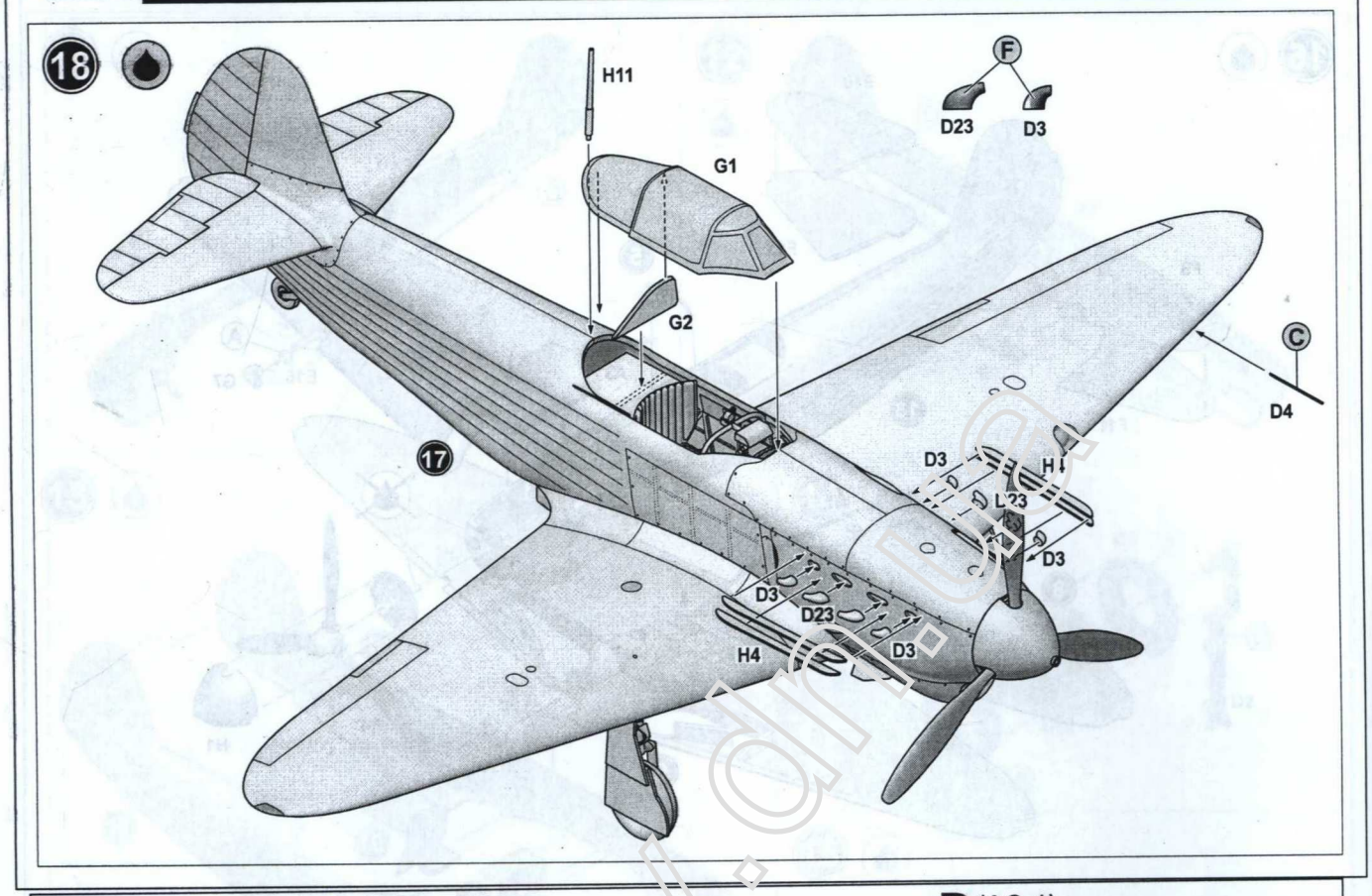

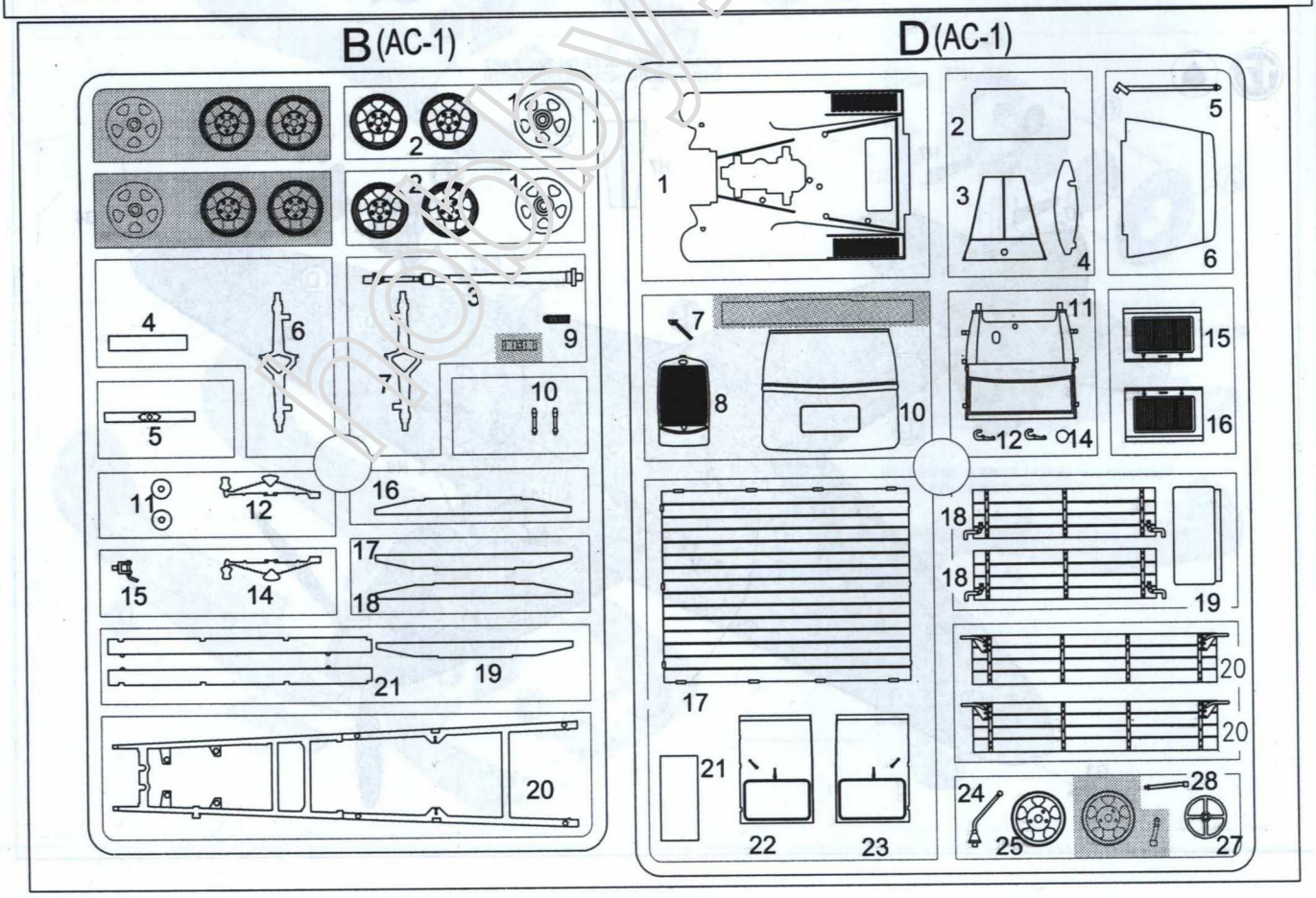

nomy.dnu

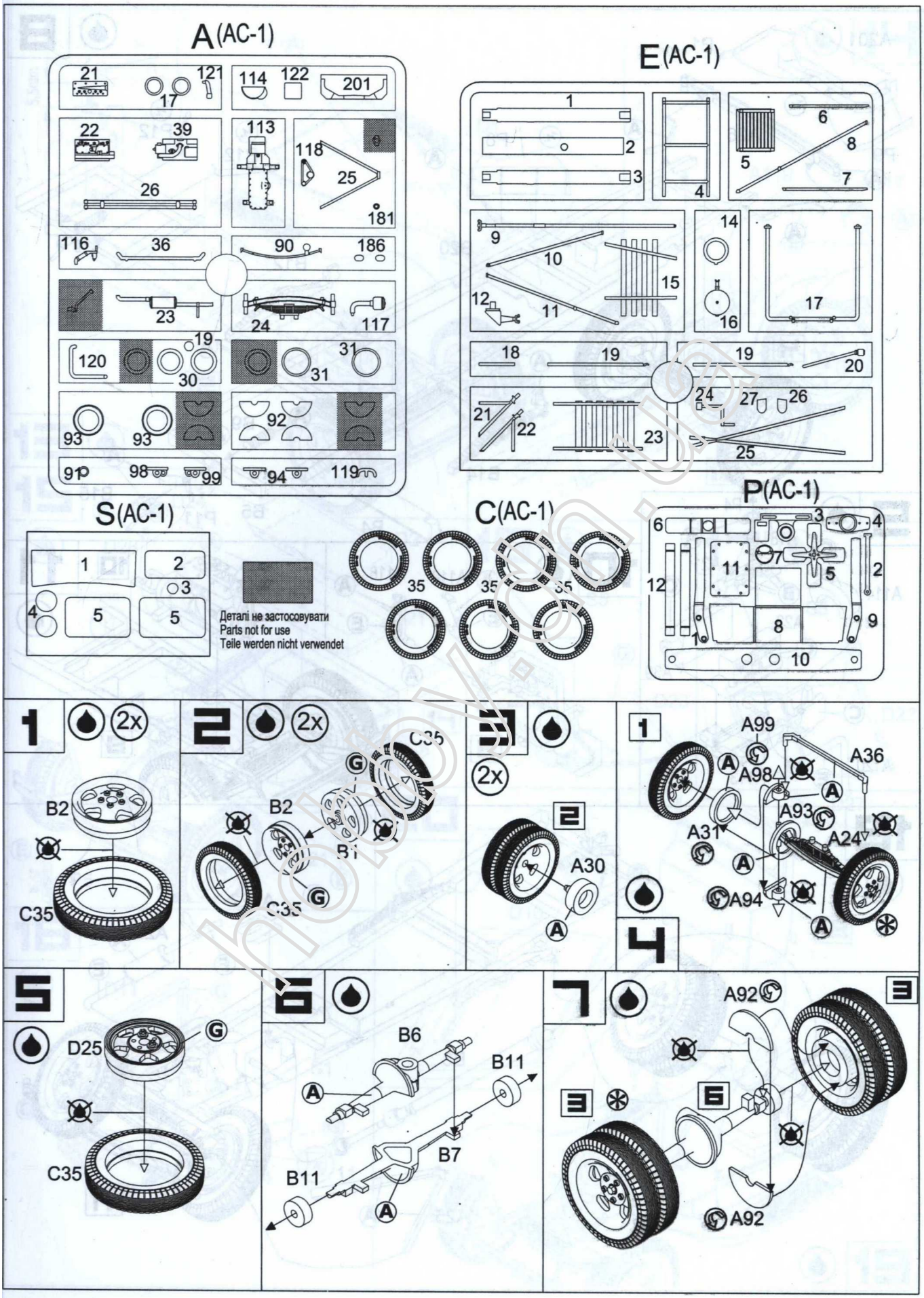
A(AC-1)
E(AC-1)
S(AC-1)
C(AC-1)
P(AC-1)
Деталі не застосовувати
Parts not for use
Teile werden nicht verwendet
1
2x
B2
C35
2
2x
G
C35
B2
B1
C35
3
2x
2
A30
A
1
A99
A36
A98
A93
A31
A24
A94
4
5
D25
G
C35
6
B6
B11
A
B7
B11
A
7
A92
3
3
6
A92

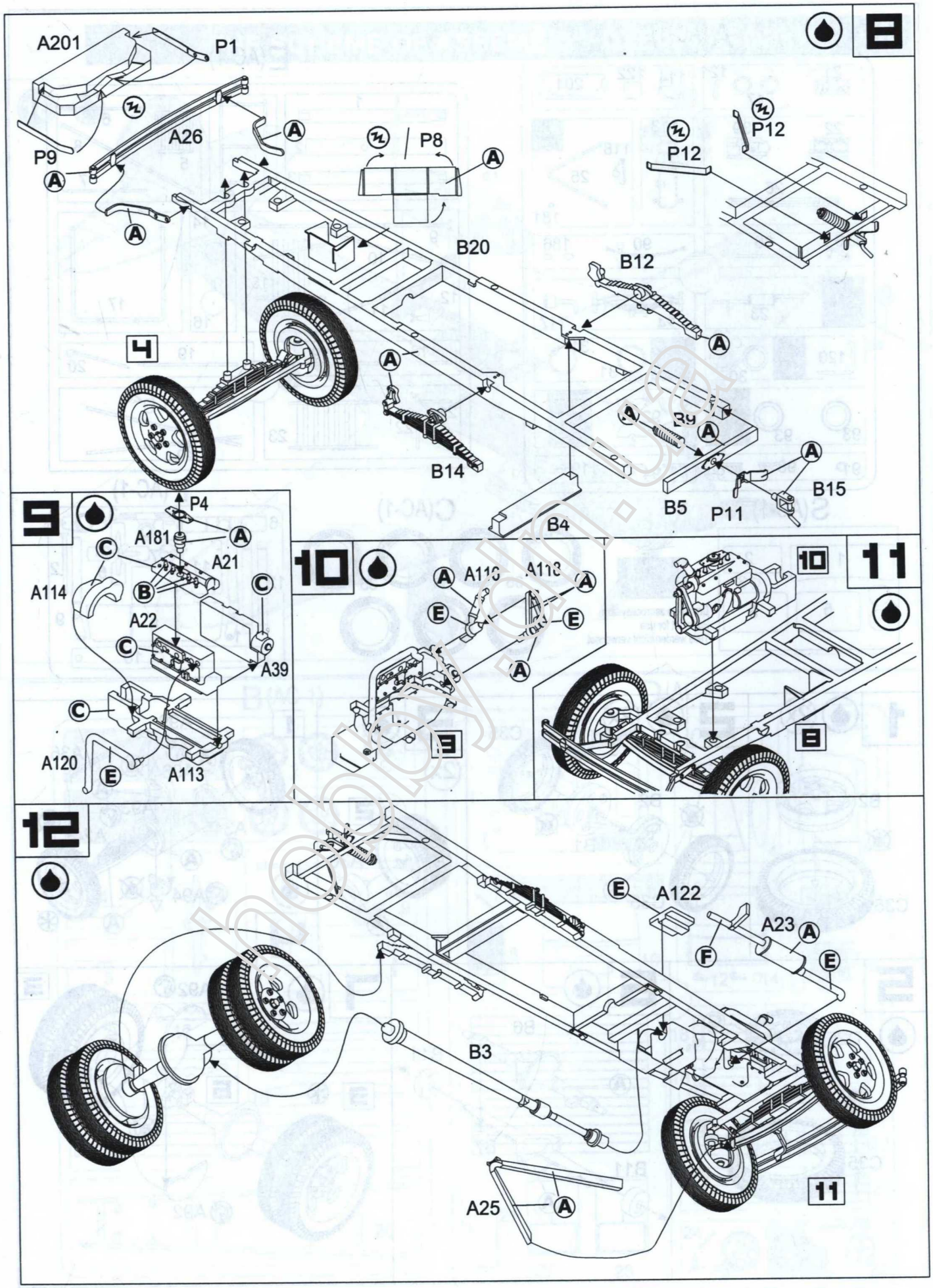
8
A201
P1
P9
A26
A
P8
P12
P12
B20
B12
4
B14
B9
B5
P11
B15
B4
9
P4
A181
A21
A114
A22
A39
A120
A113
10
A110
A113
3
10
11
8
12
A122
A23
F
E
B3
A25
11

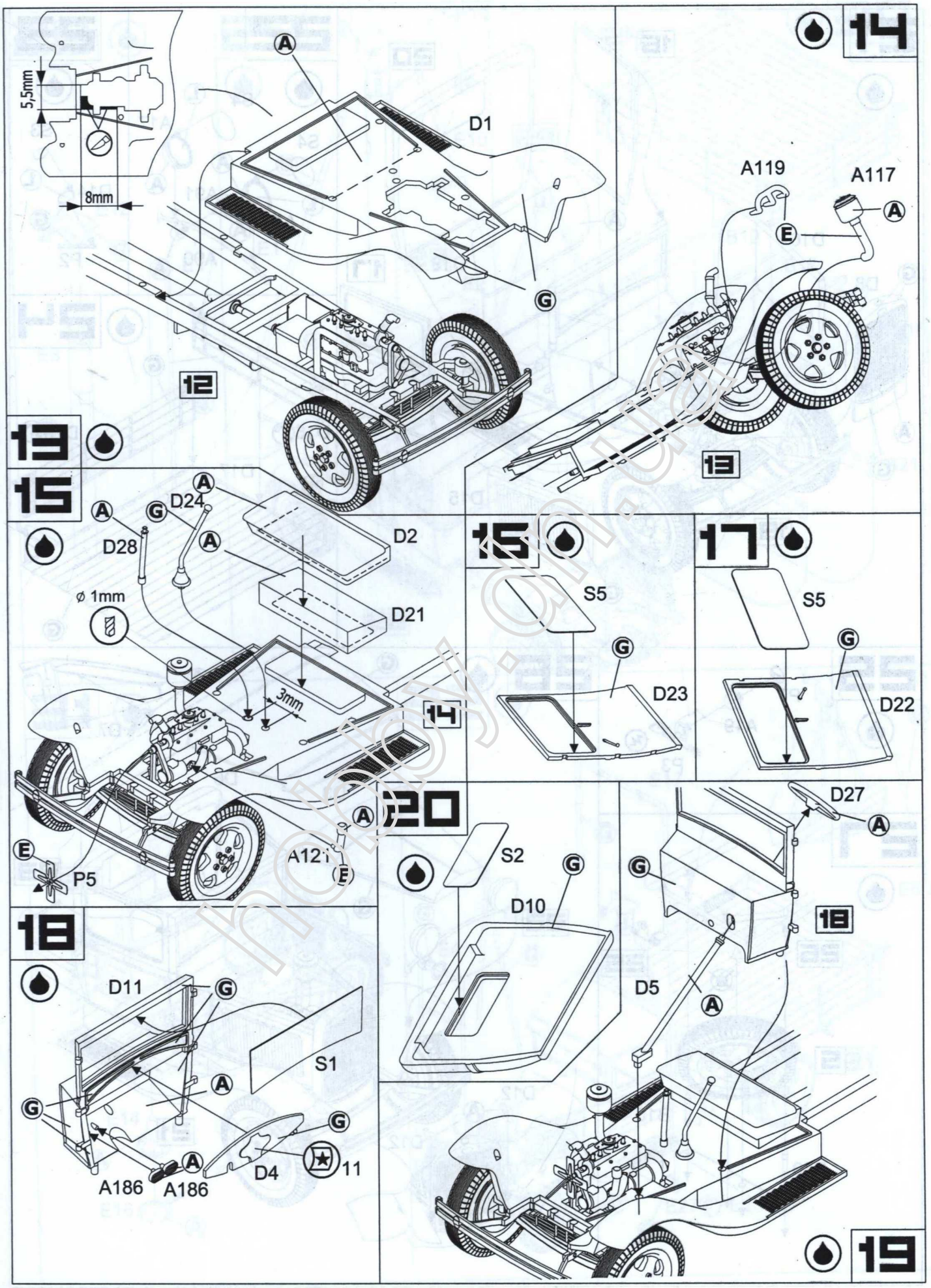
14
5,5mm
8mm
A
D1
G
12
A119
A117
A
E
13
13
15
A
D24
A
G
D28
A
D2
ø 1mm
D21
3mm
14
15
S5
G
D23
17
S5
G
D22
20
A
A121
E
E
P5
S2
G
D10
D27
A
G
18
18
D11
G
S1
A
G
G
A
A186
A186
D4
11
D5
A
19

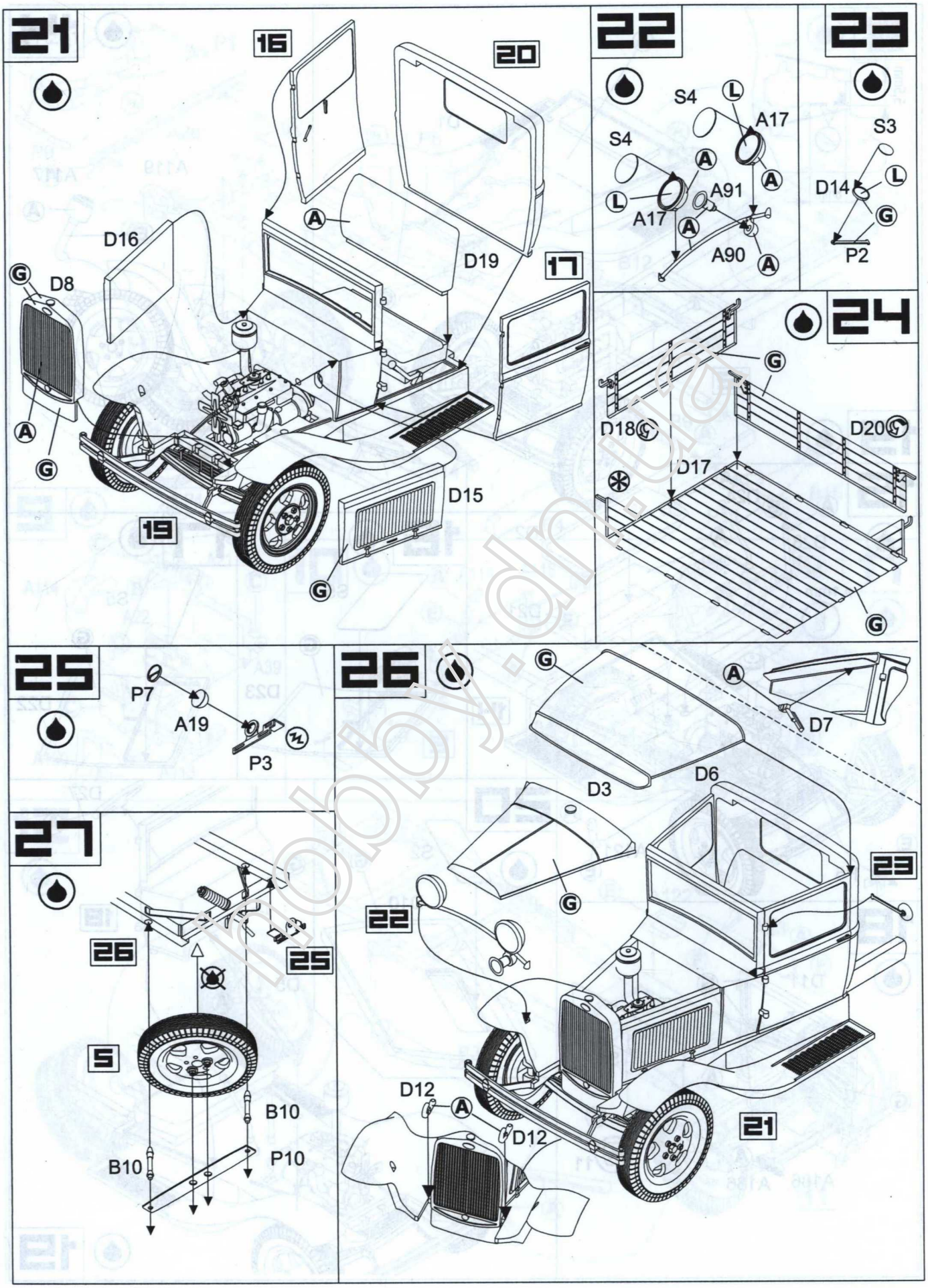
21
16
20
D16
D8
D19
17
D15
19
22
S4
A17
S4
A91
A17
A90
23
S3
D14
P2
24
D18
D20
D17
25
P7
A19
P3
26
D7
D3
D6
23
22
21
D12
D12
27
26
25
5
B10
B10
P10

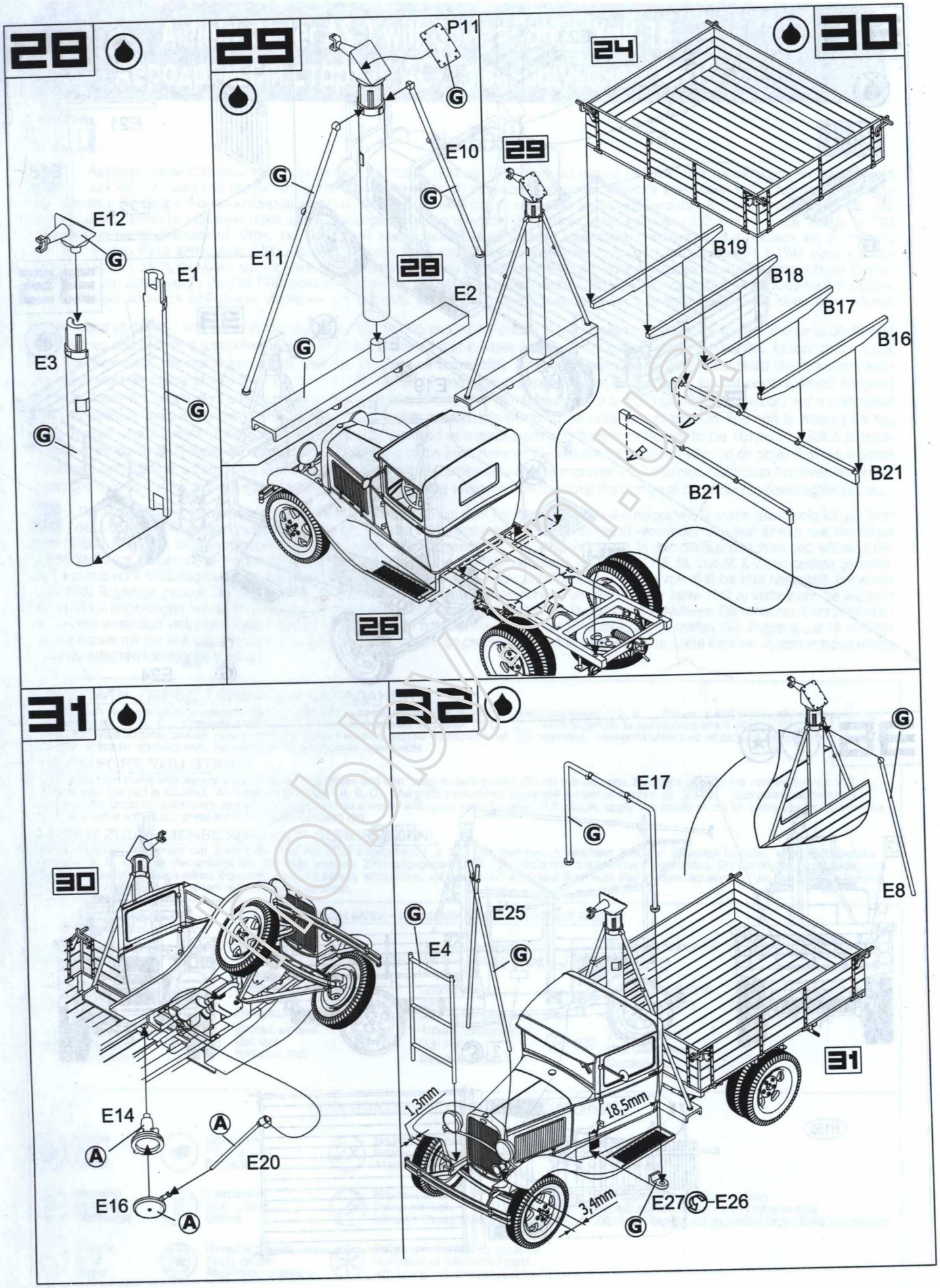
28
29
30
31
32
P11
E10
E11
E12
E1
E2
E3
E4
E8
E14
E16
E17
E20
E25
E26
E27
B16
B17
B18
B19
B21
24
26
1,3mm
18,5mm
3,4mm

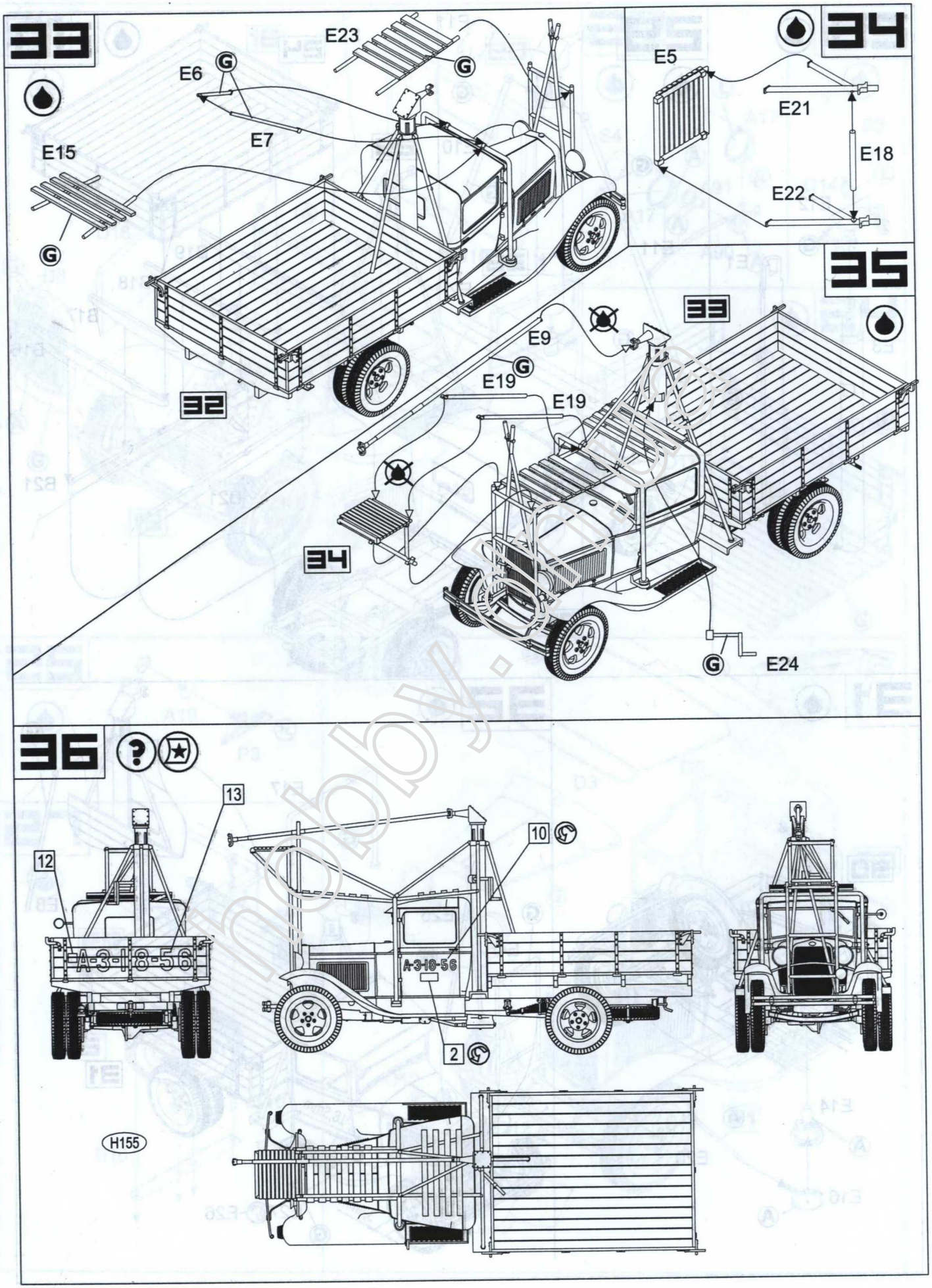
33
E23
E6
E7
E15
32
34
E5
E21
E18
E22
35
33
E9
E19
E19
34
E24
36
13
12
10
A-3-18-56
A-3-18-56
2
H155

THE SCHEME OF COLOURING / СХЕМА ОКРАСКИ

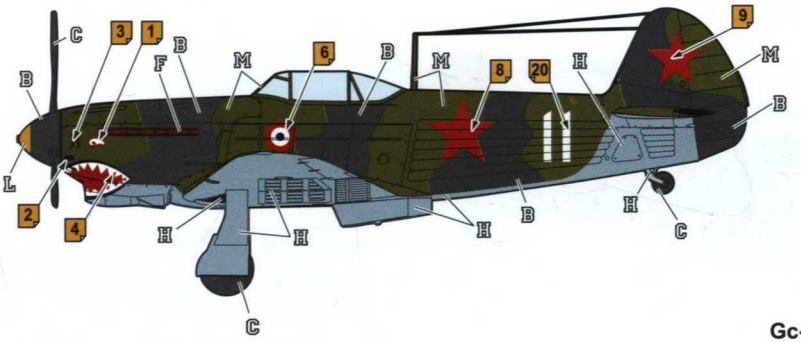

Gc-3 "Normandic", пілот - Альбер Дюран (француз). Мосальськ, квітень 1943р.

Gc-3 "Normandic", pilot - Albert Durand (French). Mosalsk, April 1943.

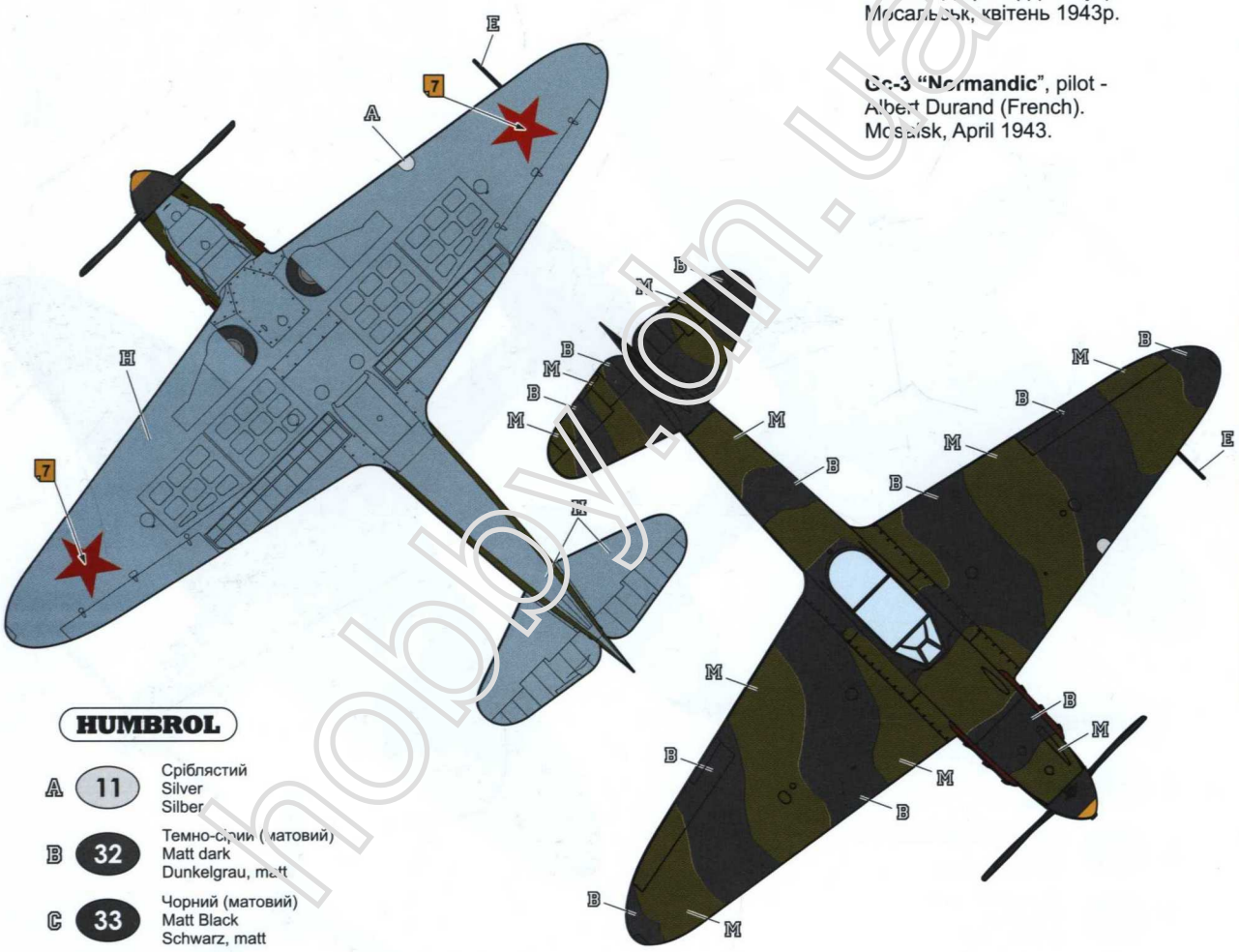

HUMBROL

A	11	Сріблястий Silver Silber
B	32	Темно-сірий (матовий) Matt dark Dunkelgrau, matt
C	33	Чорний (матовий) Matt Black Schwarz, matt
E	53	Чорний (оксидований) Gunmetal Metall-Brüniert
F	113	Іржа Rust Rost
H	65	Блакитний (матовий) Aircraft Blue Hellbrau, matt
M	117	Зелений (матовий) Matt US Light Green USA Grün, ma
L	24	Жовтий Light Yellow Gelb

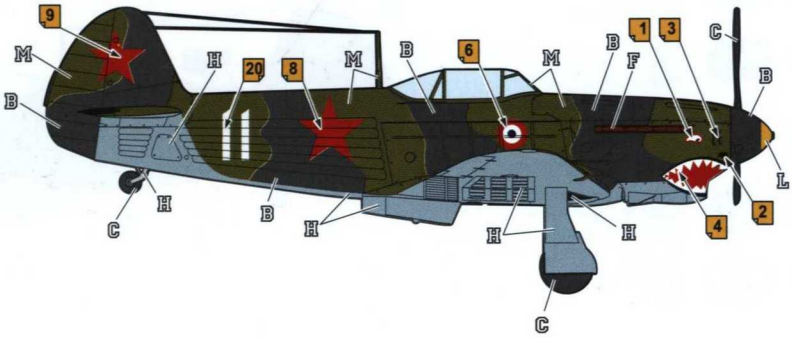

hobby4n.ua