МСТА-С

РОССИЙСКАЯ 152-ММ ГАУБИЦА

ZVEZDA™

№3630

МАСШТАБ SCALE 1:35

MSTA-S

RUSSIAN 152 MM SELF-PROPELLED HOWITZER

СДЕЛАНО В РОССИИ
MADE IN RUSSIA

МСТА-С – советская и российская самоходная 152-мм артиллерийская установка. Она может вести огонь по наблюдаемым и ненаблюдаемым целям с закрытых позиций и прямой наводкой, включая работу в горных условиях. При стрельбе используются как выстрелы из боеукладки, так и подающиеся с грунта, без потери в скорострельности, с дальностью стрельбы до 29 км. МСТА-С активно применялась в различных локальных конфликтах и заслужила самые высокие оценки военных.

MSTA-S is a Soviet/Russian self-propelled 152mm artillery gun which entered service in 1989 replacing its predecessor the SO-152. It can fire various types of ammunition, including nuclear and rocket assisted, up-to a maximum range of 29 km with a rate of 6-8 rounds per minute at various targets from close positions and direct fire, including when working in mountainous conditions. Russia operates more than 600 units of this SPG, and many more have been exported to various countries. MSTA-S was actively used in various local conflicts and earned the highest accolades from the military.

Прежде, чем приступать к сборке модели — внимательно ознакомьтесь с инструкцией.

ВНИМАНИЕ!

Сборку и окраску модели следует проводить в хорошо проветриваемом помещении вдали от источников огня.

Сборку модели производите согласно схеме. Для удобства каждая деталь на сборочной схеме обозначена номером соответствующим номеру на литниковой рамке.

Детали следует отделять от литников ножом или другим режущим инструментом (соблюдая осторожность при работе с острыми предметами). Места среза деталей зачистите ножом или наждачной бумагой.

Модель рекомендуется окрашивать специальными красками для пластиковых моделей, выпускаемыми предприятием «ЗВЕЗДА».

Приступая к сборке модели, заранее ознакомьтесь со схемой окраски.

Перед окраской модель рекомендуется обезжирить, например мыльным раствором, и тщательно просушить.

Краски и клей в комплект не входят.

Для сборки модели рекомендуется использовать клей, выпускаемый предприятием «ЗВЕЗДА».

Используйте минимальное количество клея. Избегайте его попадания на окрашенные поверхности модели.

ВНИМАНИЕ!

ATTENTION - Useful advice!
Study the instructions carefully prior to assembly. Remove parts from frame with a sharp knife or a pair of scissors and trim away excess plastic. Do not pull off parts. Assemble the parts in numerical sequence. Use plastic cement ONLY and use cement sparingly to avoid damaging the model. Paint small parts before detaching them from frame. Remove paint where parts are to be cemented.

ACHTUNG - Ein nützlicher Rat!
Vor der Montage die Zeichnung aufmerksam studieren. Die einzelnen Montageteile mit einem Messer oder einer Schere vom Spritzling sorgfaltig entfernen.
Eventuelle Grate werden mit einer Klinge oder feinem Schmirgelpapier beseitgt. Keinesfalls die Montageteile mit den Händen entfernen. Bei der Montage der Tafelnumerierung folgen. Die Nummer der schon montierten Teile auf dem Spritzling ankreuzen. Bitte nur Plastikklebstoff verwenden.

ATTENZIONE - Consigli utili!
Prima di iniziare il montaggio, studiare attentamente il disegno. Staccare con molta cura i pezzi dalle stampate, usando un tagliabalsa oppure un paio di forbici e togliere con una piccola lima o con carta vetro fine eventuali sbavature. Mai staccare i pezzi con le mani. Montarli seguendo l'ordine della numerazione delle tavole. Eliminare dalla stampata il numero del pezzo appena montato, facendogli sopra una croce.

ATENCION - Consejos útiles!
Estudiar las instrucciones cuidadosamente antes de comenzar el montaje. Separar las piezas de las bandejas con un cuchillo afilado o un par de tijeras, y retirar el exceso de plàstico o rebaba. No arrancar las piezas. Montar las piezas en orden numèrico. Utilizar SOLAMENTE pegamento para plàstico y en poca cantidad para evitar que se dane el modelo. Pintar las piezas pequeñas antes de separarlas de la bandeja. Retirar la pintura de los lugares por donde se deban pegar las piezas.

ATTENTION - Conseils utiles!
Avant de commencer le montage, ètudier attentivement le dessin. Dètacher avec beaucoup de soin les morceaux des moules en usant un massicot ou bien un pair de cisaux et couper avec une petite lame ou avec de papier de vitre fin èbarbages eventuels. Jamais dètacher les morceaux avec les mains. Monter les en suivant l'ordre de la numèration des tables. Eliminer de la moule le numèro de la pièce qui vient d'ètre montèe, en le biffant avec une croix. Employer seulement de la colle pour polystirol.

ВАРИАНТЫ СБОРКИ МОДЕЛИ

THE MODEL ASSEMBLING VERSIONS

1 ВАРИАНТ
VERSION 1

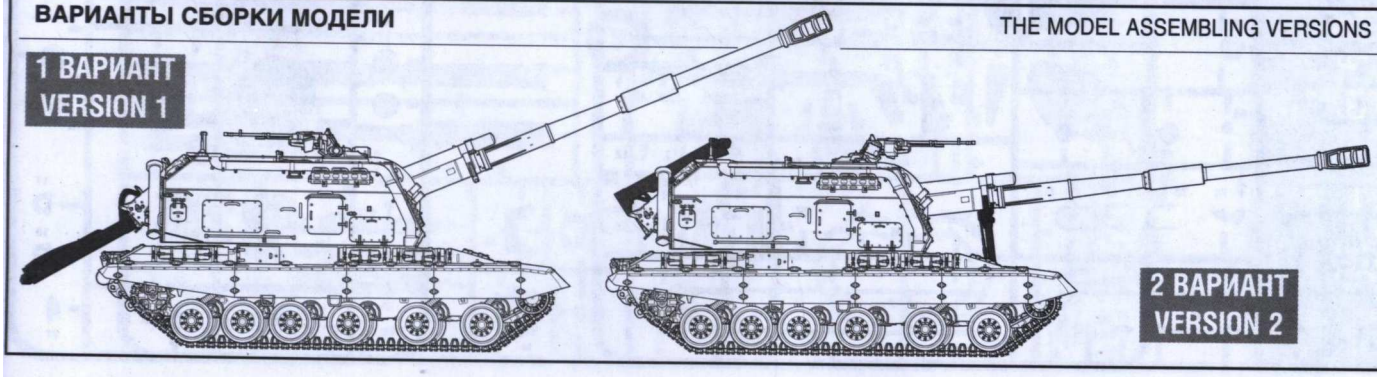

2 ВАРИАНТ
VERSION 2

ТОВ "ЛОВЕЛ-ЮА"

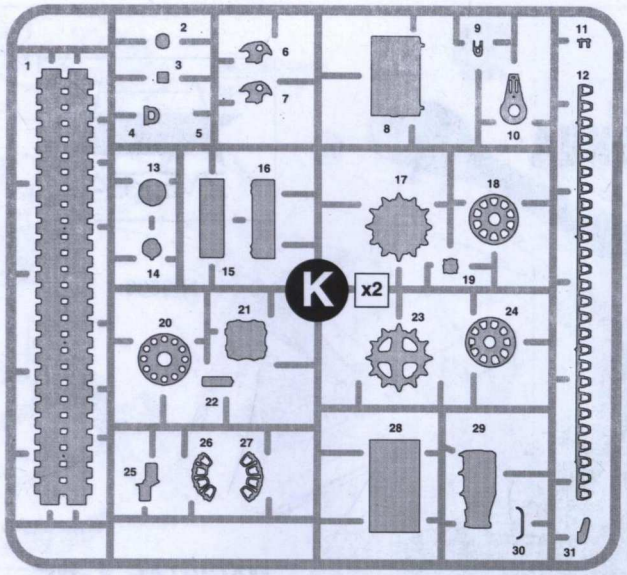

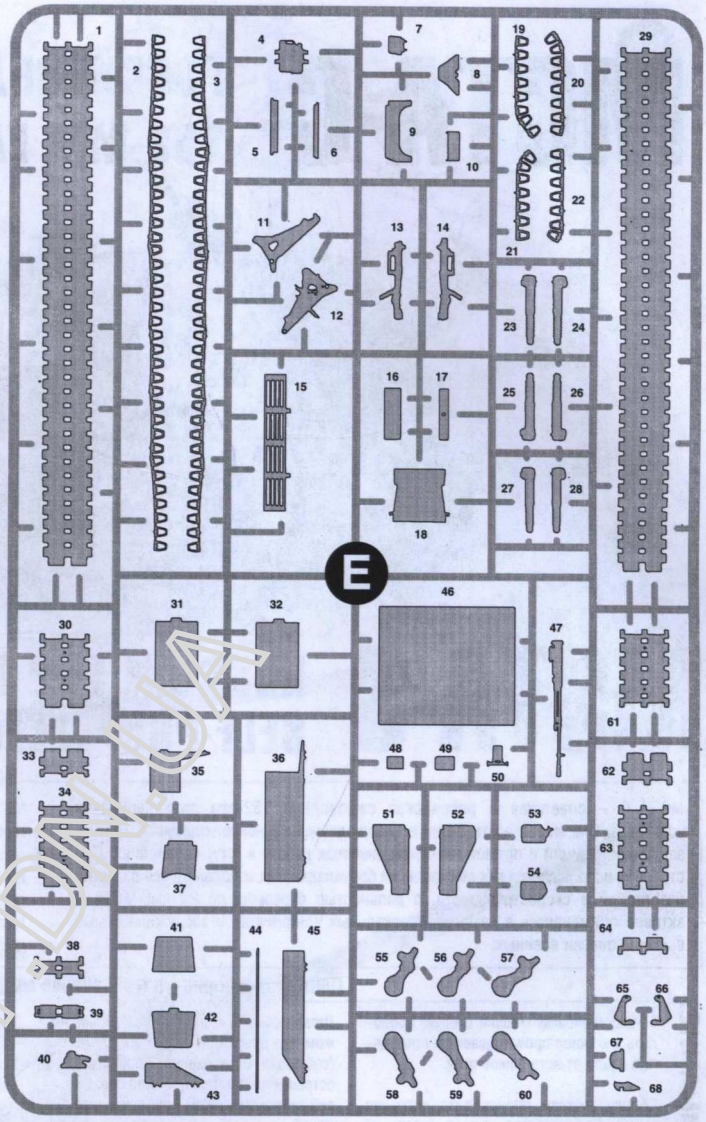

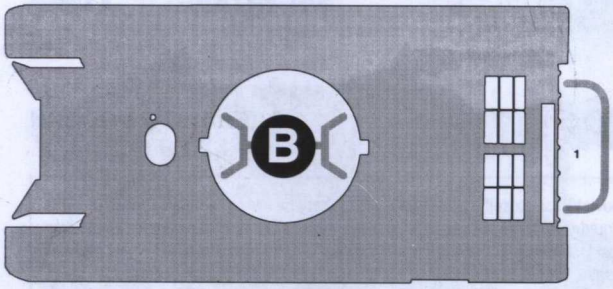

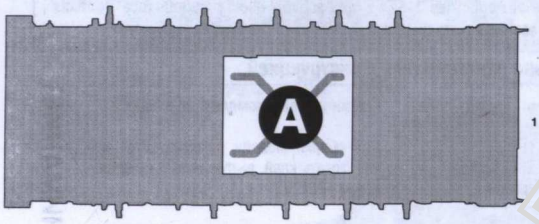

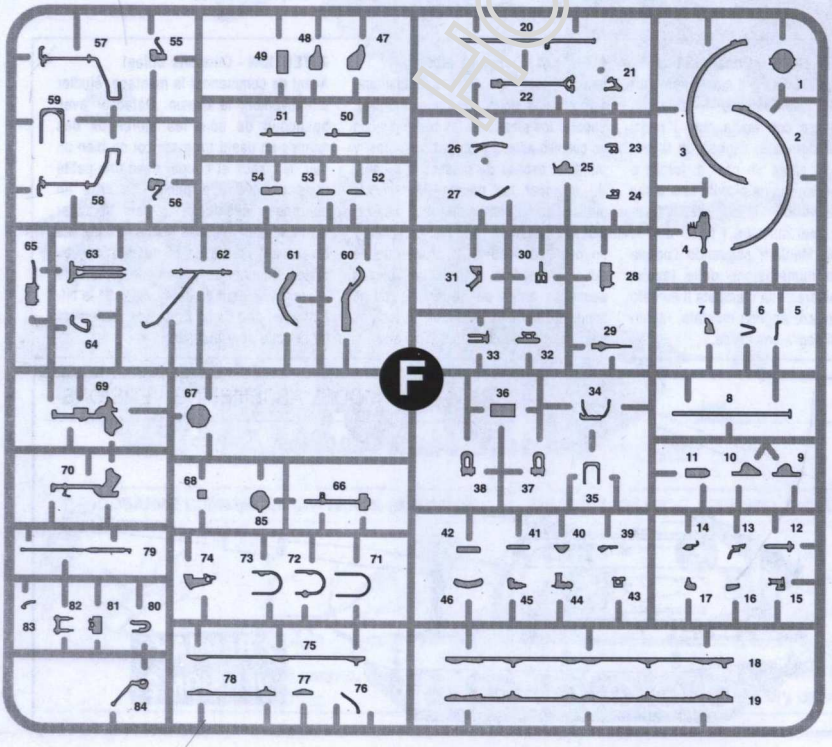

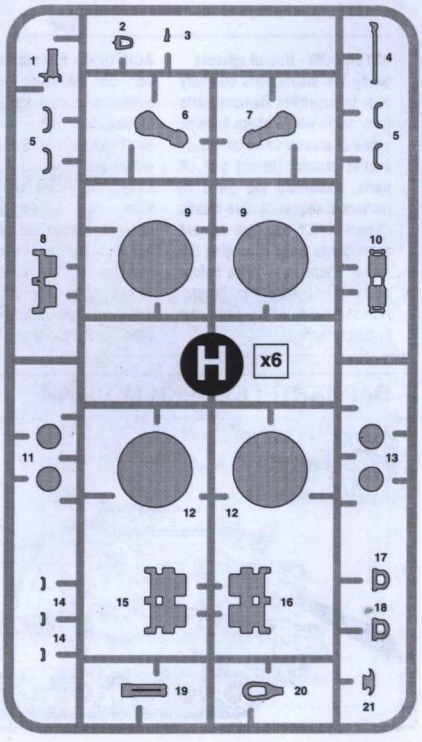

HOBBYDOM.UA

ЭТИ ИНСТРУМЕНТЫ ПОМОГУТ ВАМ КАЧЕСТВЕННО СОБРАТЬ МОДЕЛЬ:

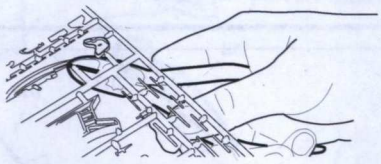

Кусачки бокорезы **кат. №1101**

Нож цанговый **кат. №1103**

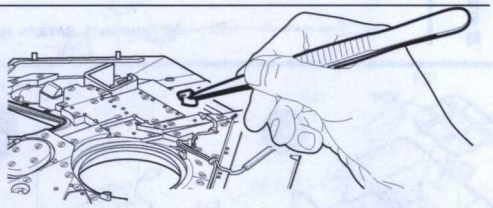

Пинцет прямой **кат. №1105**

СЕТКА №1

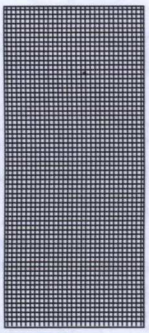

NET №1

НИТЬ
STRING

G

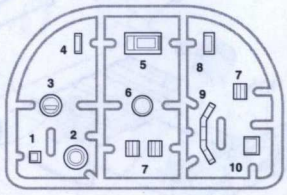

СЕТКА №2

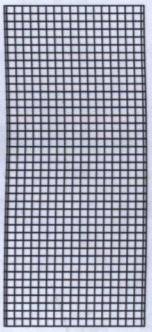

NET №2

C

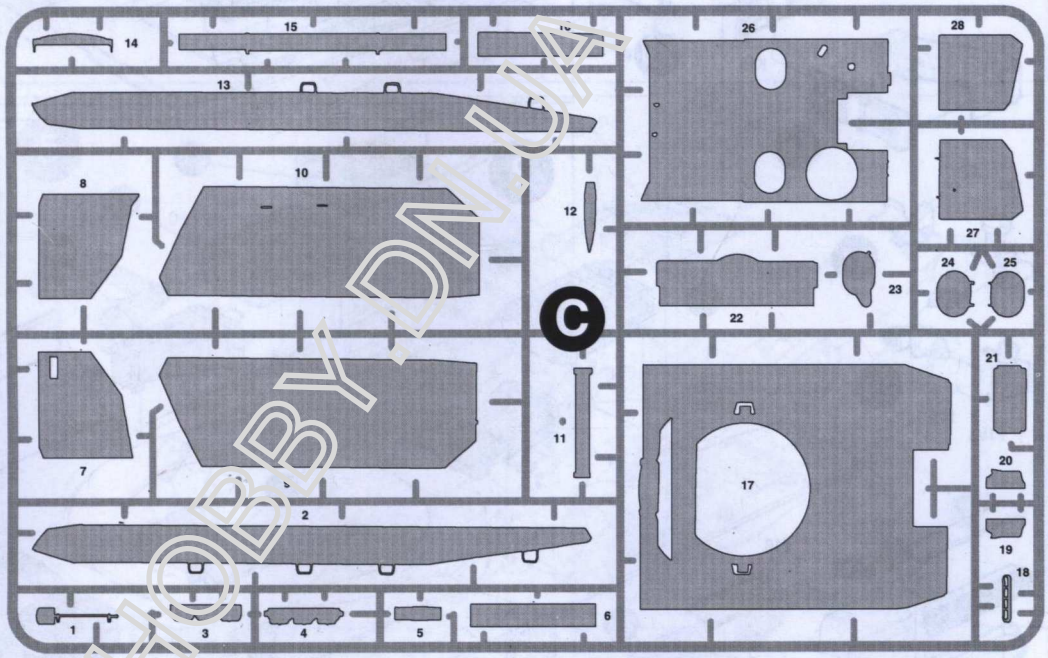

D

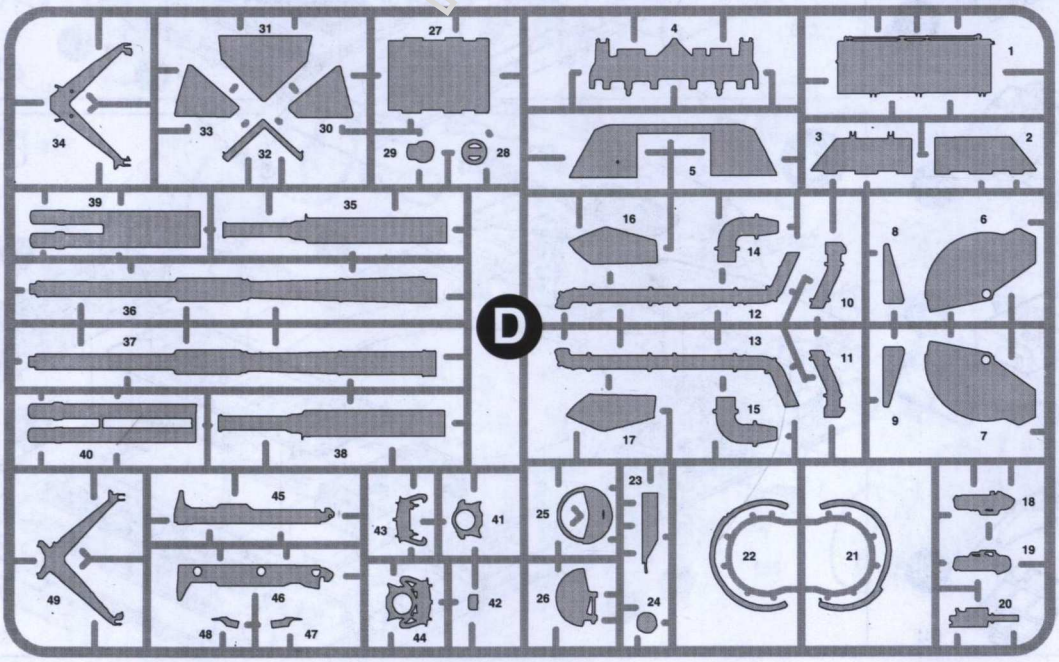

ДЕКАЛЬ
DECAL

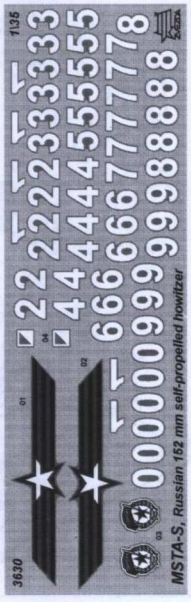

HOBBY.DN.UA

Приклеить деталь на указанное место / To glue a detail on the specified place

Установить деталь на указанное место без клея / To establish a detail on the specified place without glue

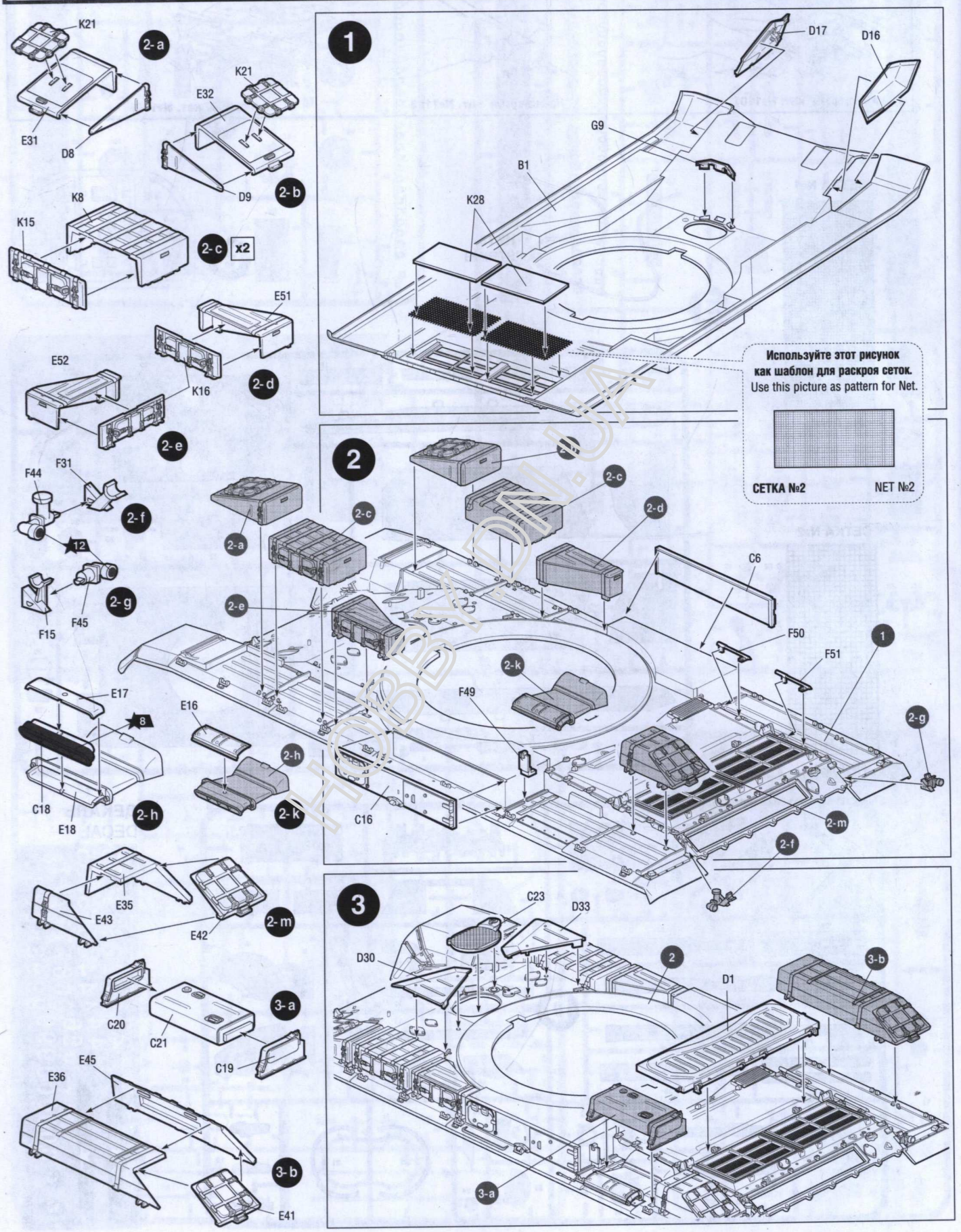

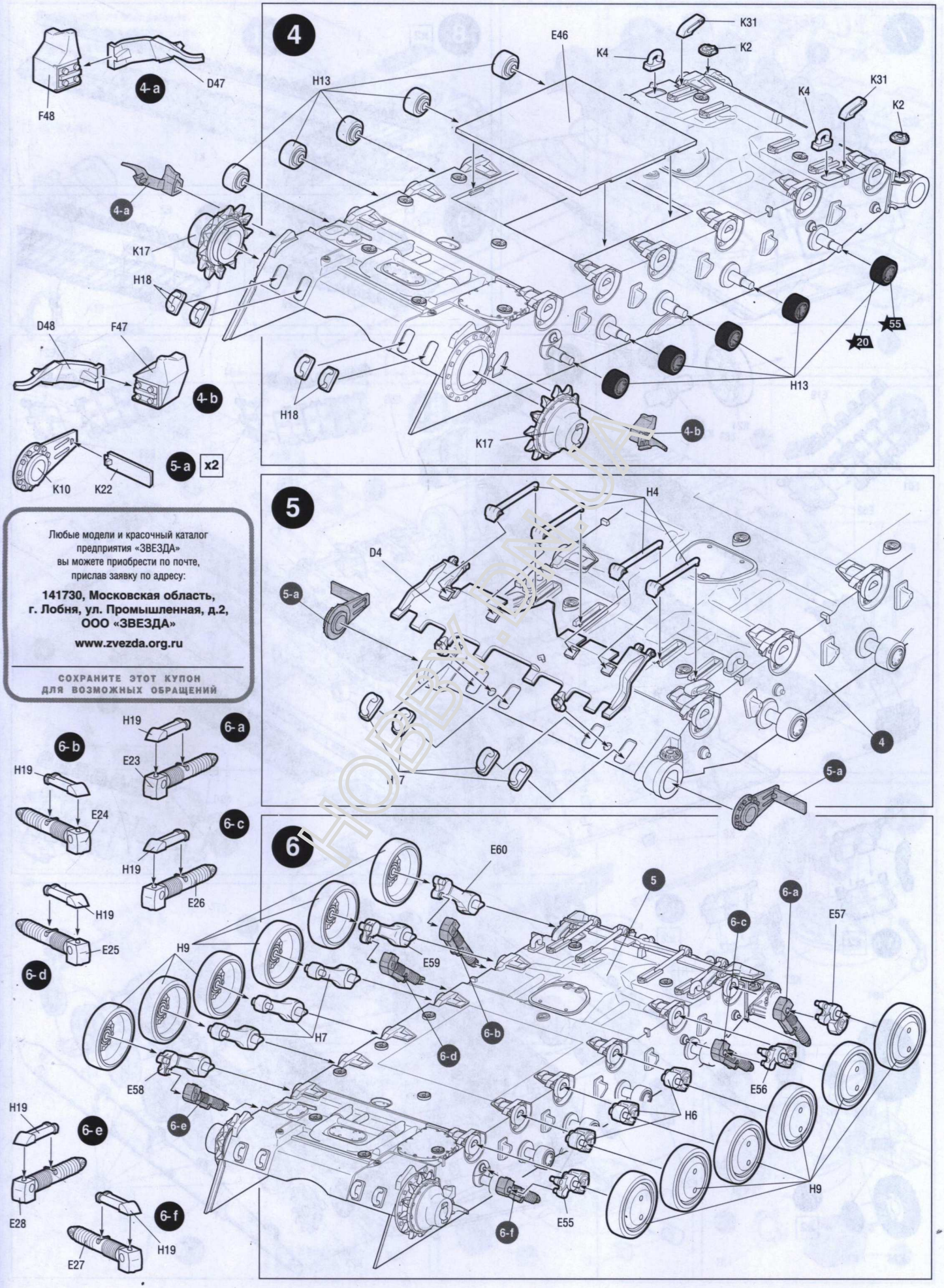

Любые модели и красочный каталог предприятия «ЗВЕЗДА» вы можете приобрести по почте, прислав заявку по адресу:

141730, Московская область, г. Лобня, ул. Промышленная, д.2, ООО «ЗВЕЗДА»

www.zvezda.org.ru

СОХРАНИТЕ ЭТОТ КУПОН ДЛЯ ВОЗМОЖНЫХ ОБРАЩЕНИЙ

ЛОБНЯ.РУ

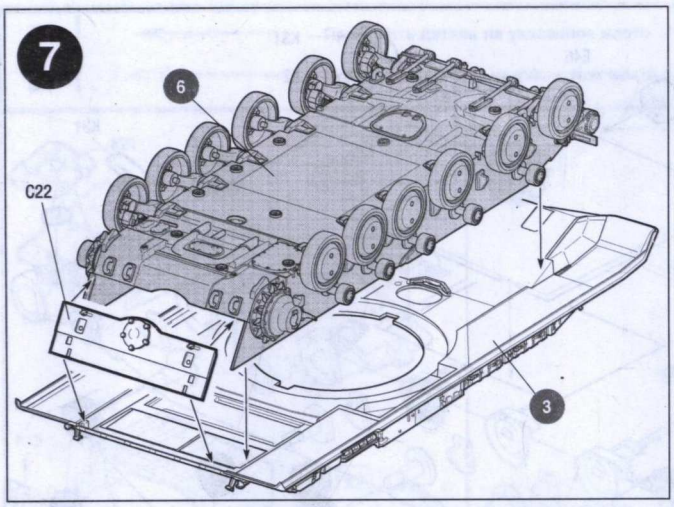
7
6
C22
3

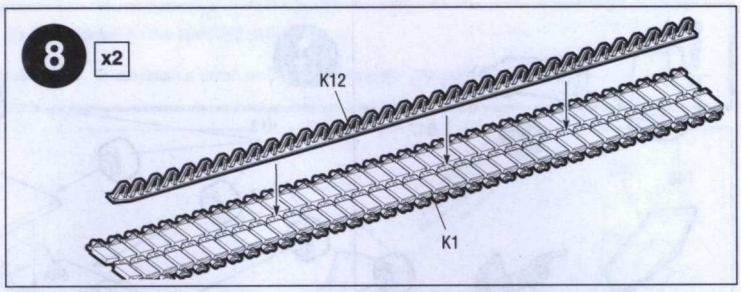
8
x2
K12
K1

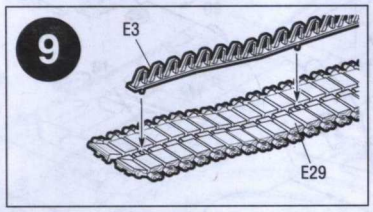
9
E3
E29

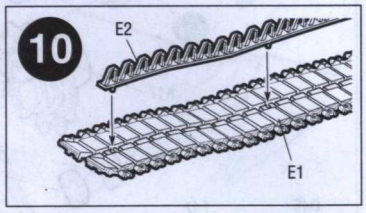
10
E2
E1

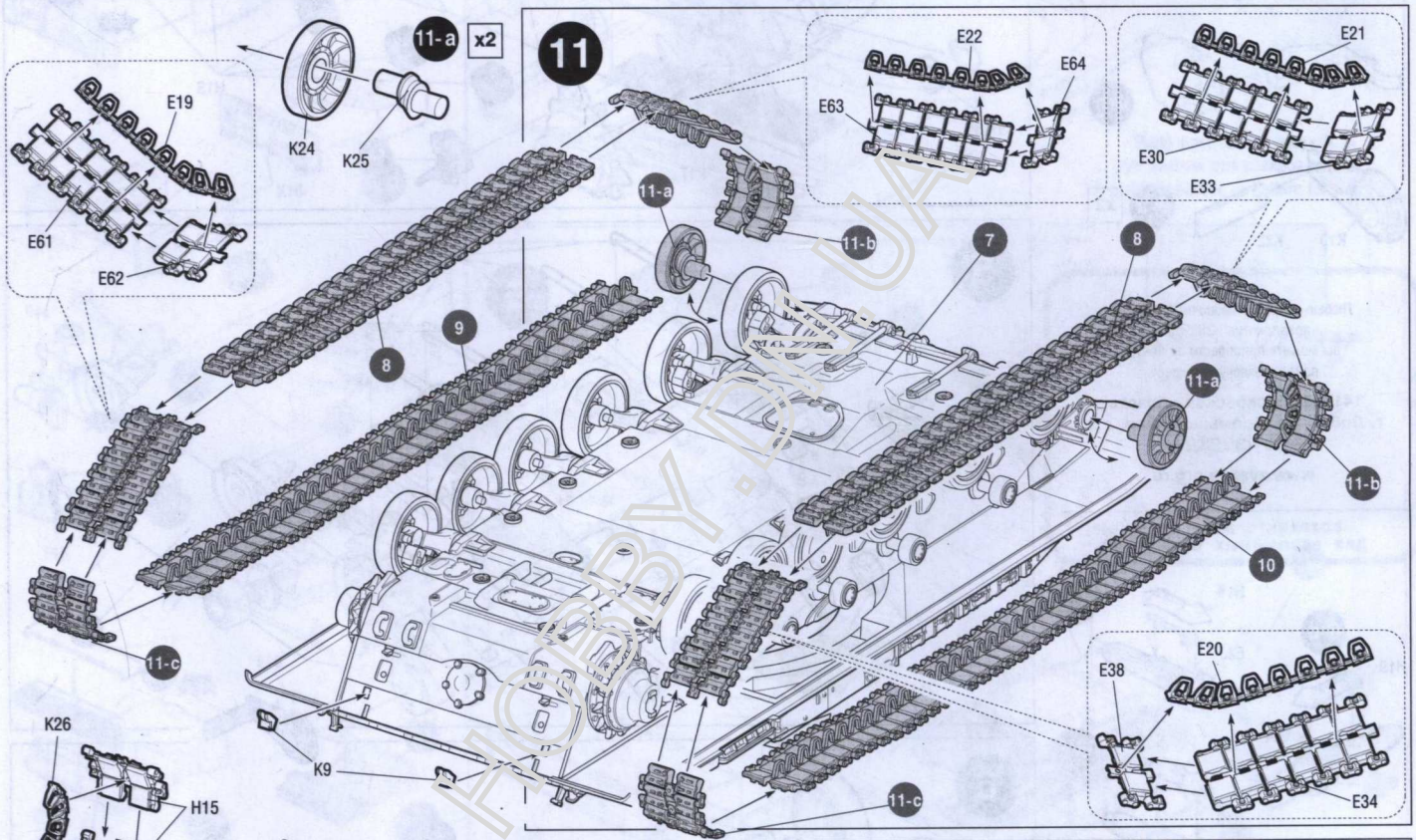
11
11-a
x2
K24
K25
E19
E61
E62
E22
E64
E63
E21
E30
E33
11-a
11-b
7
8
9
8
11-a
11-b
10
11-c
E20
E38
E34
K9
11-c
K26
H15
11-b
x2
K27
H16
11-c
x2

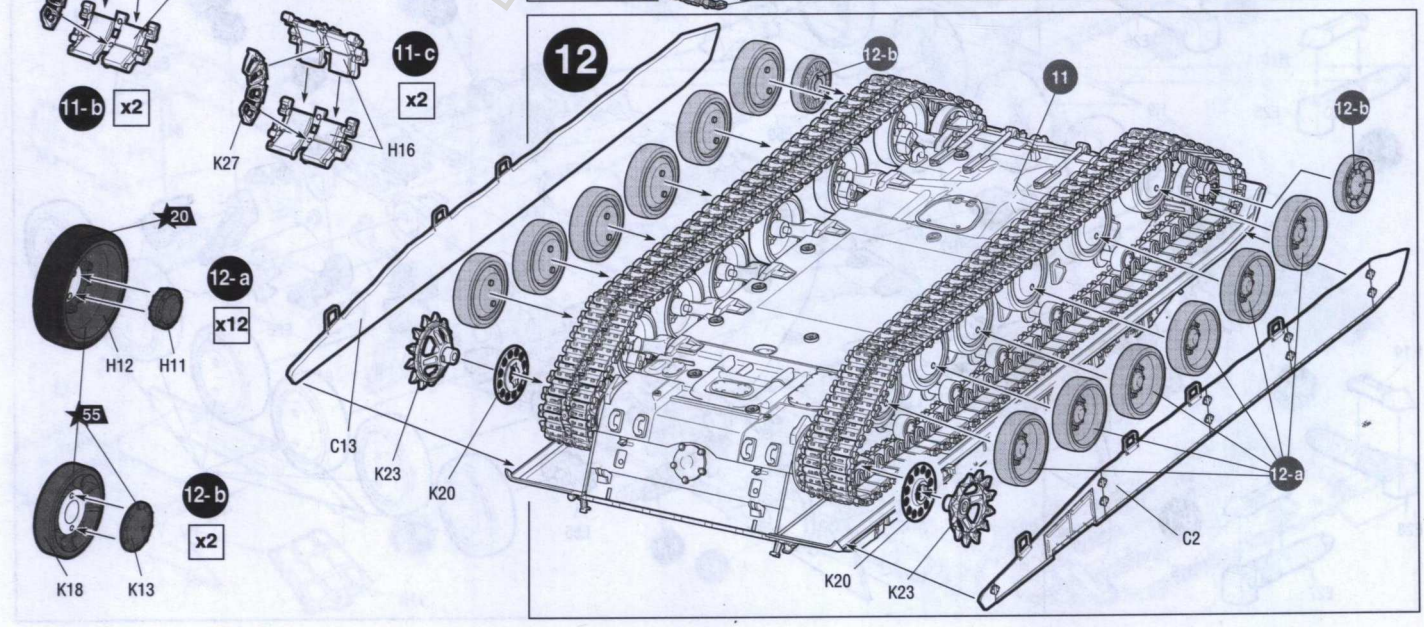
12
12-b
11
12-b
20
12-a
x12
H12
H11
55
12-b
x2
K18
K13
C13
K23
K20
12-a
C2
K20
K23

HOBBY.BY.UA

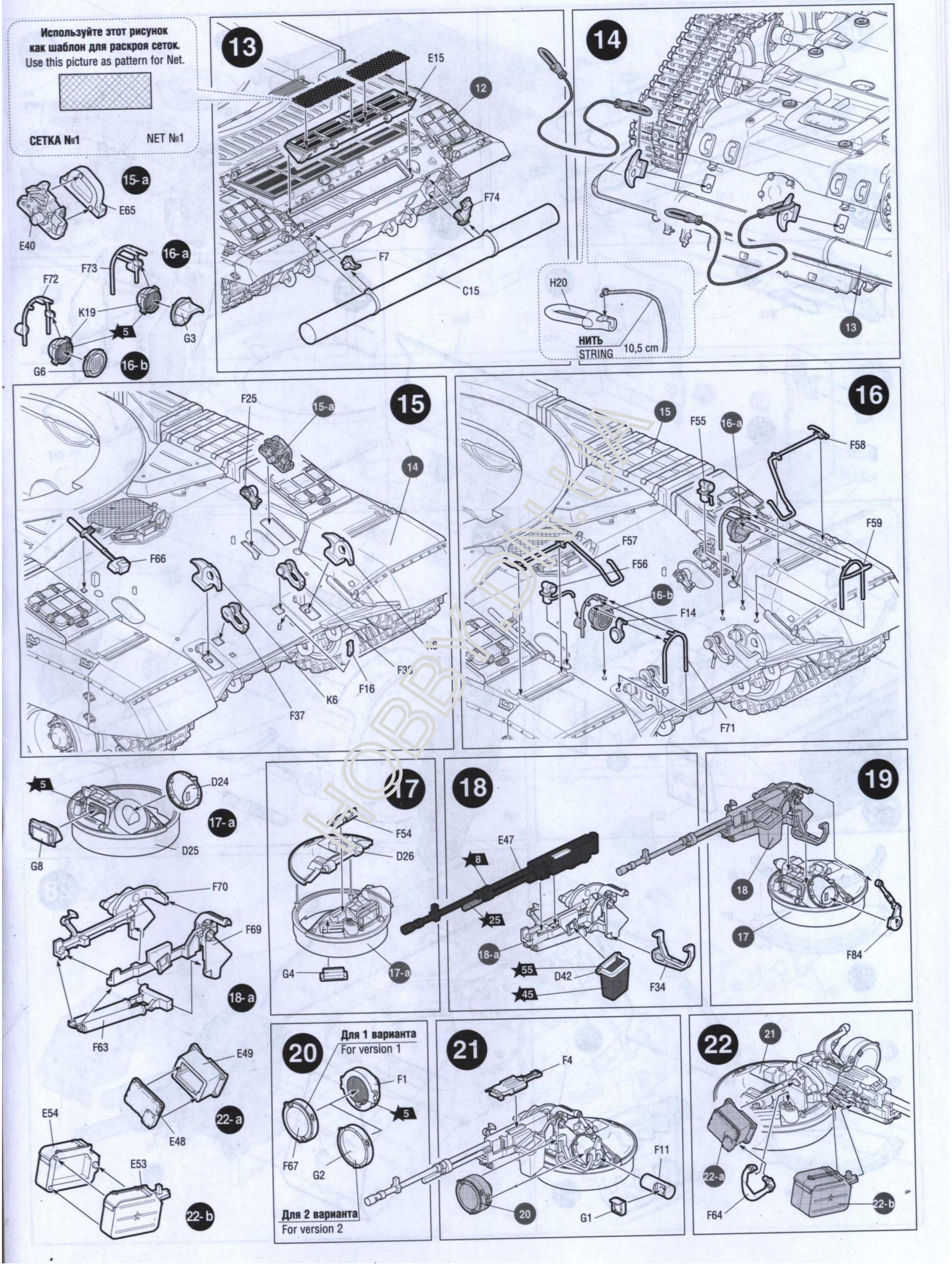
Используйте этот рисунок
как шаблон для раскроя сеток.
Use this picture as pattern for Net.
СЕТКА №1
NET №1
13
E15
12
F74
F7
C15
14
H20
НИТЬ
STRING
10,5 cm
13
15-a
E65
E40
16-a
F73
F72
K19
5
G3
G6
16-b
15
F25
15-a
14
F66
K6
F16
F37
16
15
F55
16-a
F58
F59
F57
F56
16-b
F14
F71
5
D24
17-a
D25
G8
F70
F69
18-a
F63
17
F54
D26
G4
17-a
18
E47
8
25
18-a
55
D42
45
F34
19
18
17
F84
E49
22-a
E48
E54
E53
22-b
20
Для 1 варианта
For version 1
F1
5
F67
G2
Для 2 варианта
For version 2
21
F4
F11
20
G1
22
21
22-a
F64
22-b

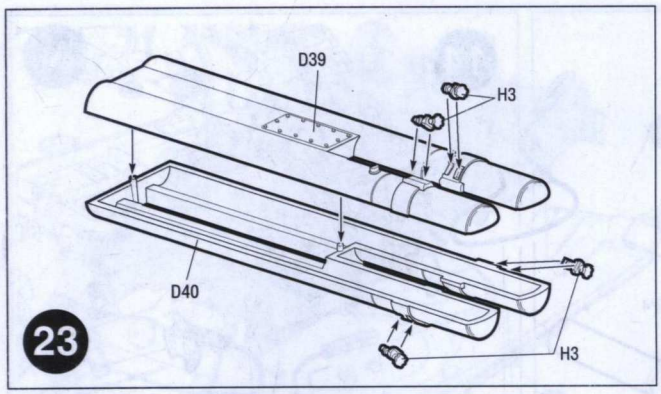
23
D39
H3
D40
H3

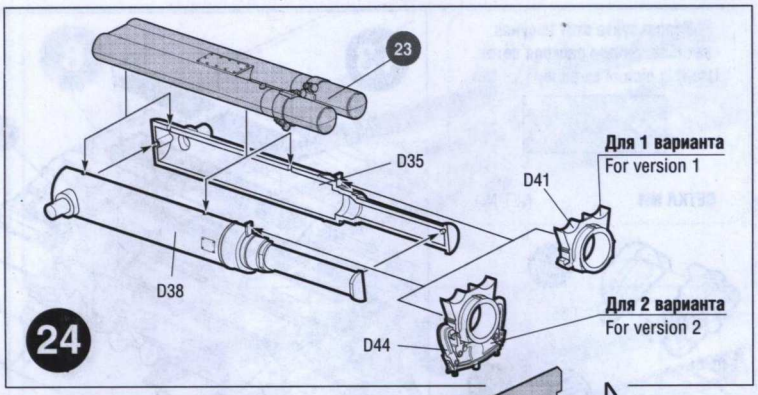
24
23
D35
D41
Для 1 варианта
For version 1
D38
D44
Для 2 варианта
For version 2

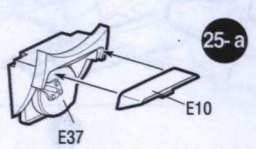
25-a
E10
E37

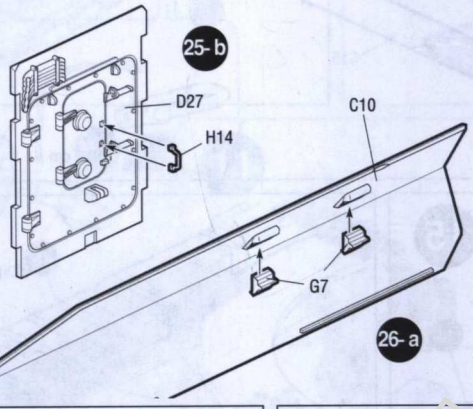
25-b
D27
H14
C10
G7
26-a

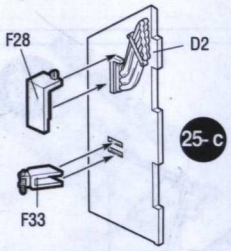
F28
D2
25-c
F33

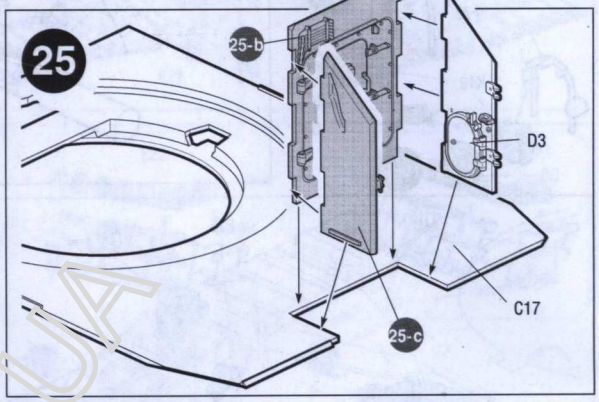
25
25-b
D3
C17
25-c

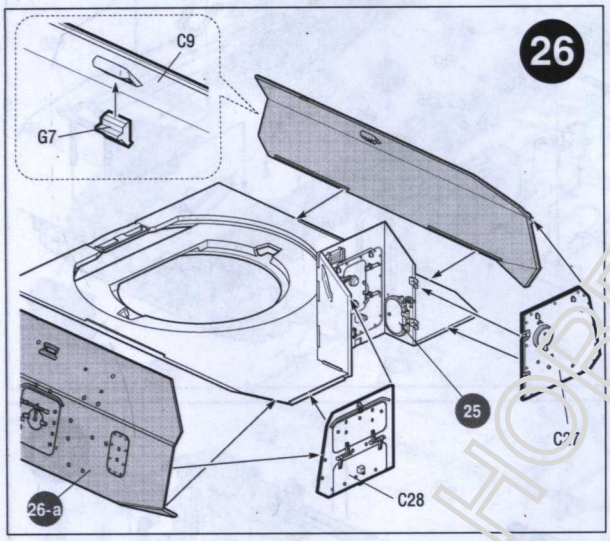
26
C9
G7
25
C27
C28
26-a

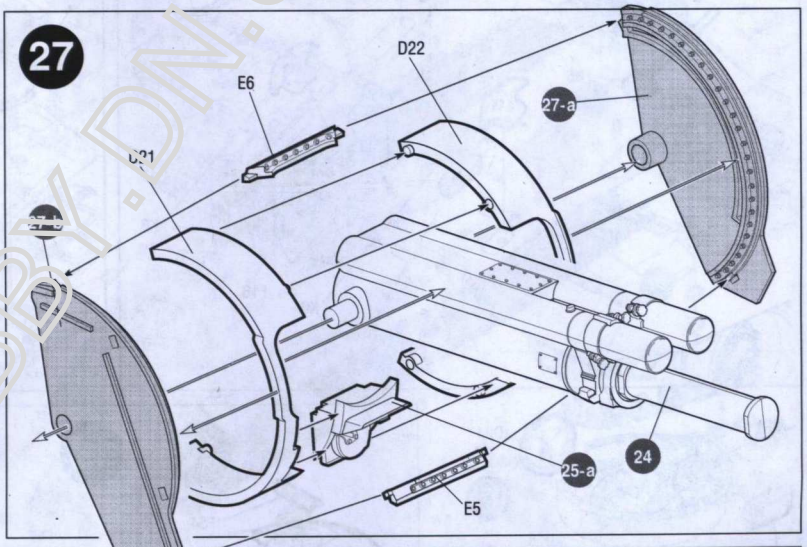
27
D22
E6
27-a
C31
25-a
24
E5

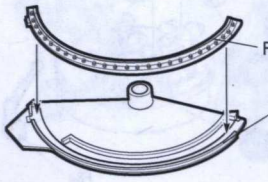
F3
D7
27-a

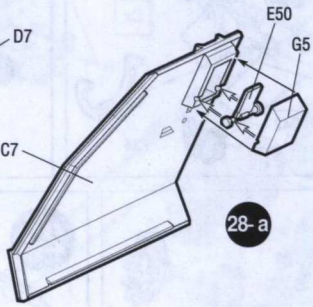
E50
G5
C7
28-a

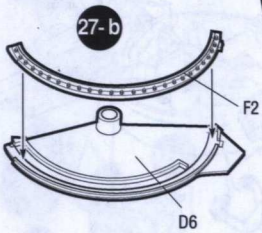
27-b
F2
D6

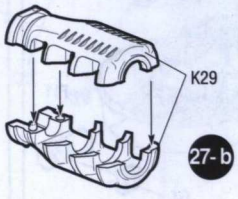
K29
27-b

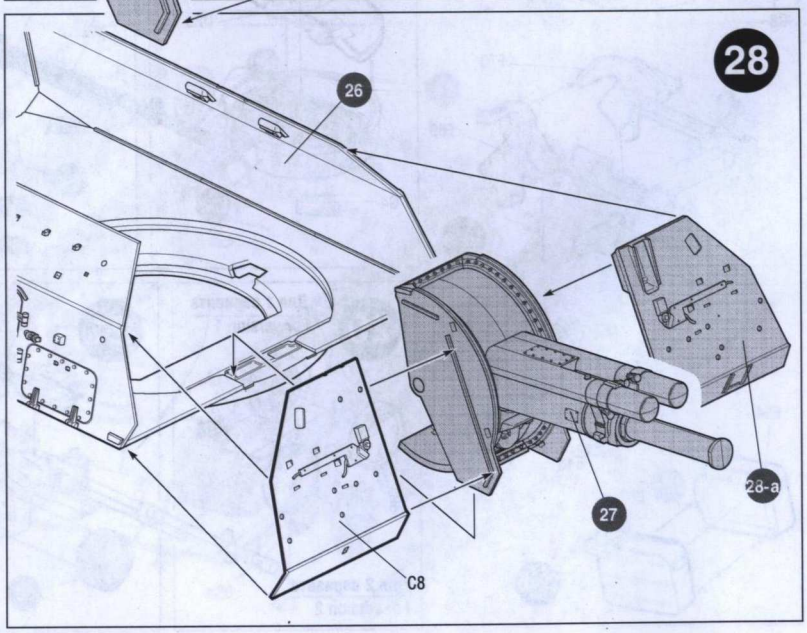
28
26
28-a
27
C8

HOBBY.DN.UA

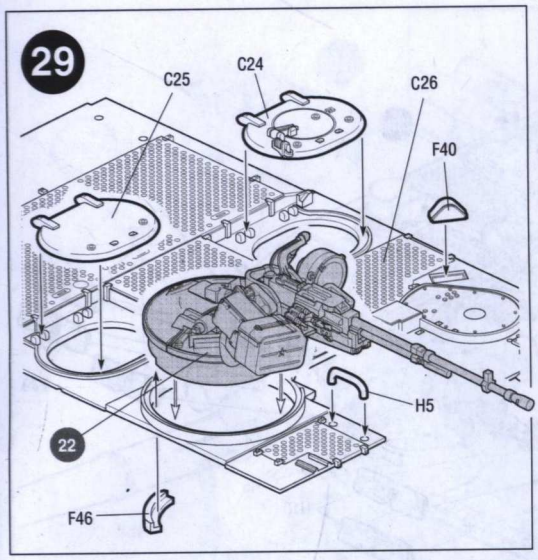
29
C25
C24
C26
F40
H5
22
F46

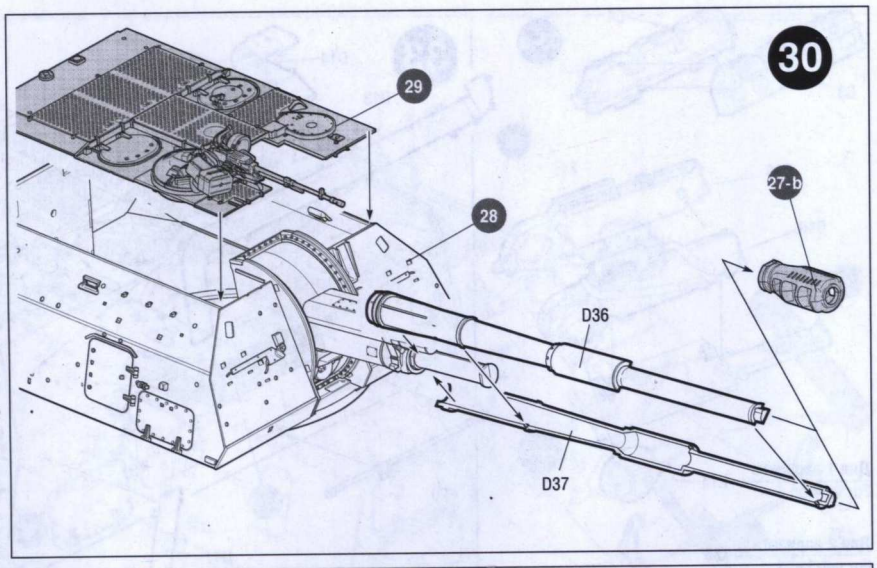
30
29
28
27-b
D36
D37

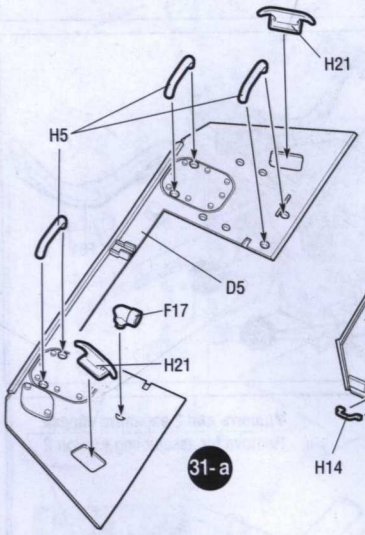
H21
H5
D5
F17
H21
31-a

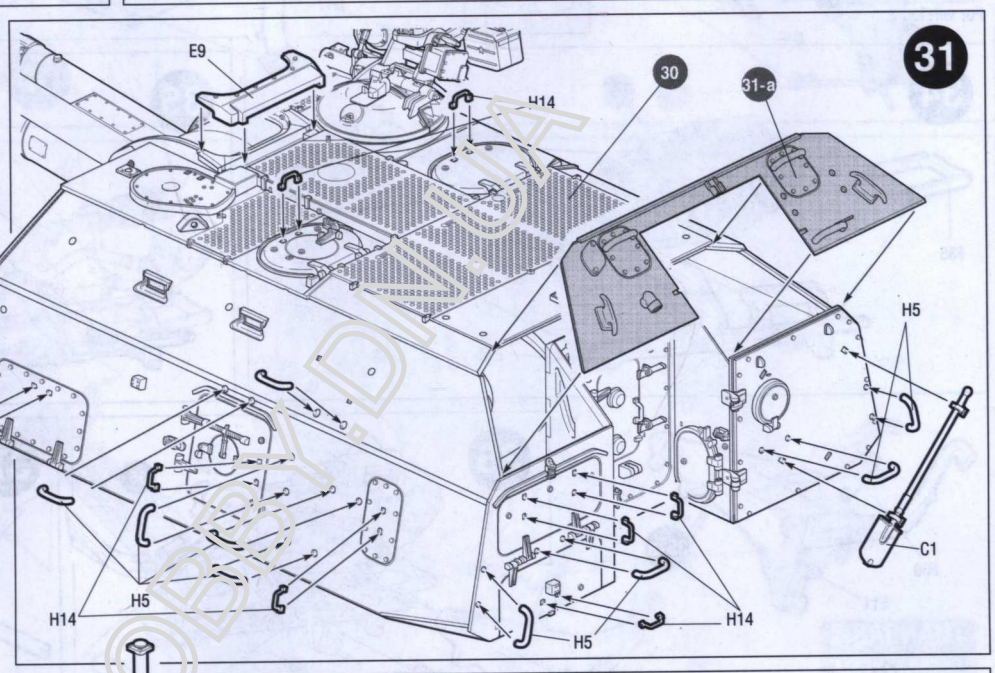
31
E9
H14
30
31-a
H5
H14
H5
H14
H5
H14
C1

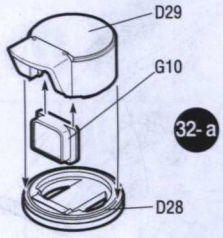
D29
G10
32-a
D28

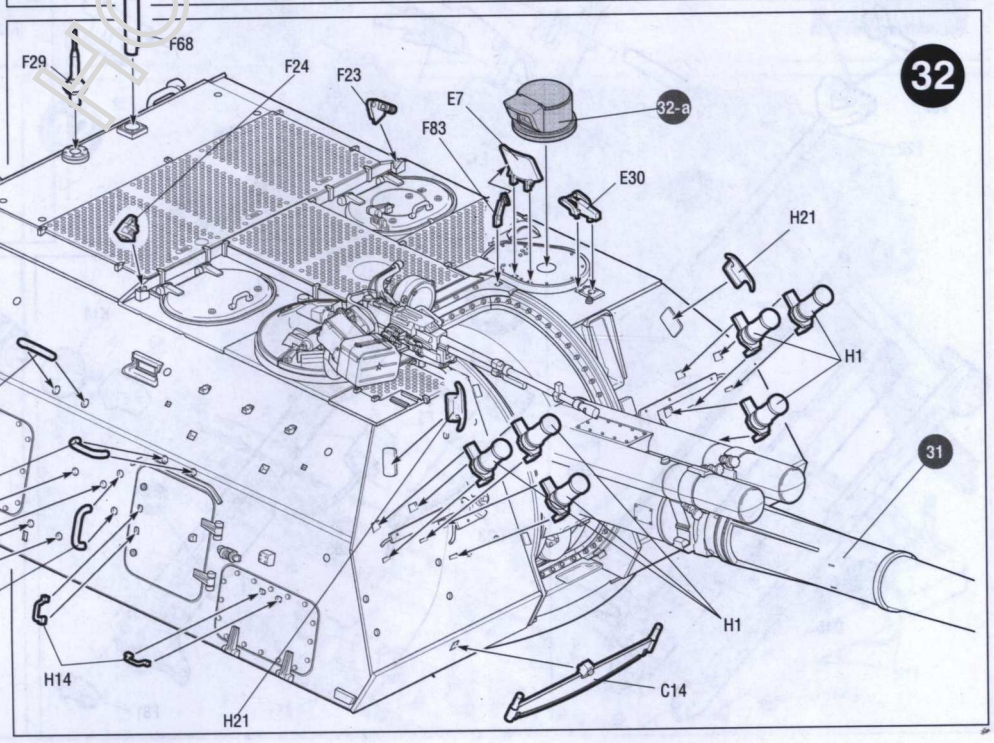
32
F68
F29
F24
F23
E7
32-a
F83
E30
H21
H1
H14
31
H5
H5
H1
H14
C14
H21

HOBBY.DIN.UA

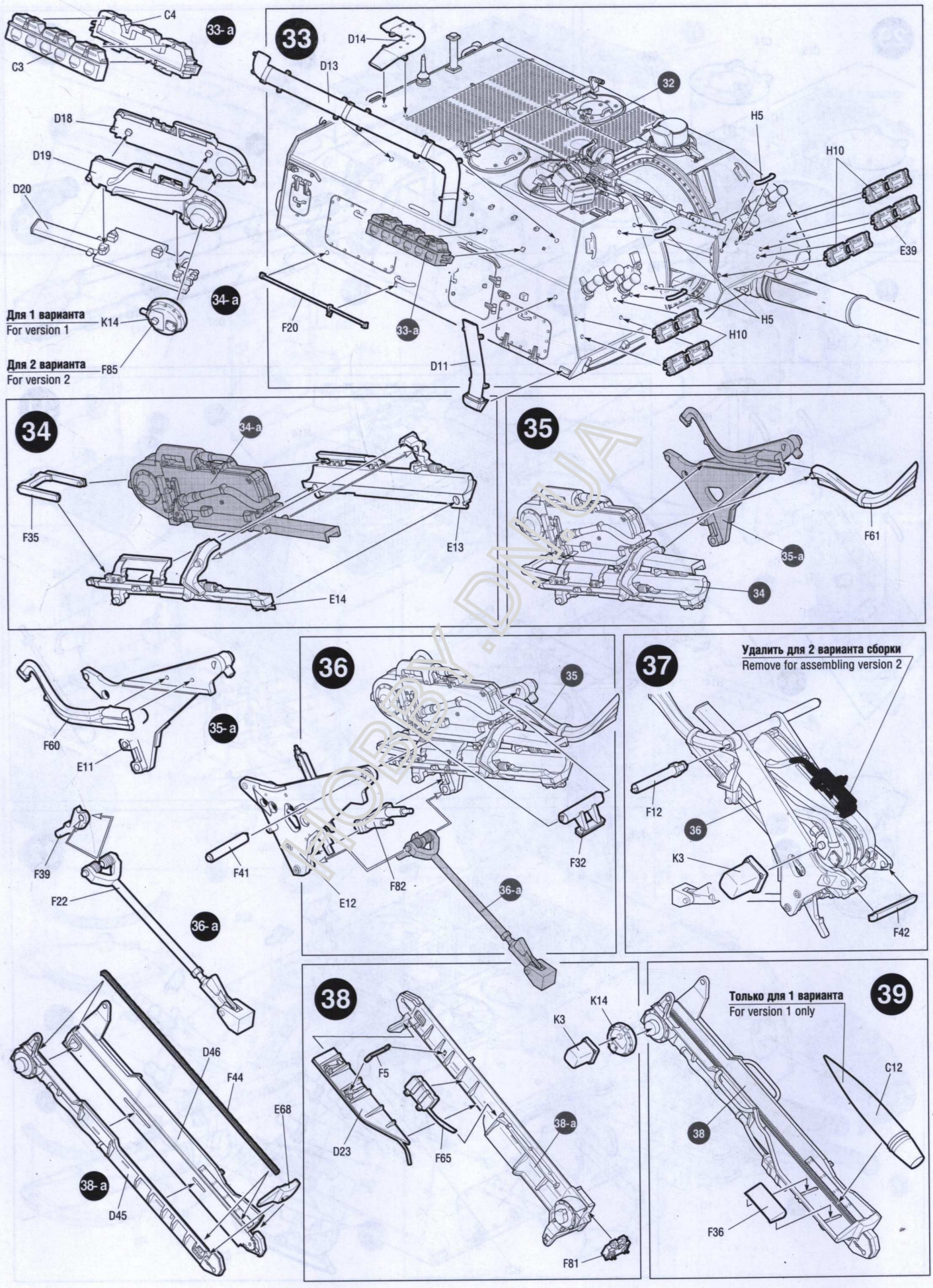
33
33-a
C4
C3
D18
D19
D20
34-a
Для 1 варианта
For version 1
K14
Для 2 варианта
For version 2
F85
D14
D13
32
H5
H10
E39
F20
33-a
D11
34
34-a
F35
E13
E14
35
F61
35-a
34
F60
35-a
E11
36
35
F39
F22
36-a
F41
F82
E12
F32
36-a
37
Удалить для 2 варианта сборки
Remove for assembling version 2
F12
36
K3
F42
D46
F44
E68
38-a
D45
38
K14
K3
F5
D23
F65
38-a
F81
39
Только для 1 варианта
For version 1 only
C12
38
F36

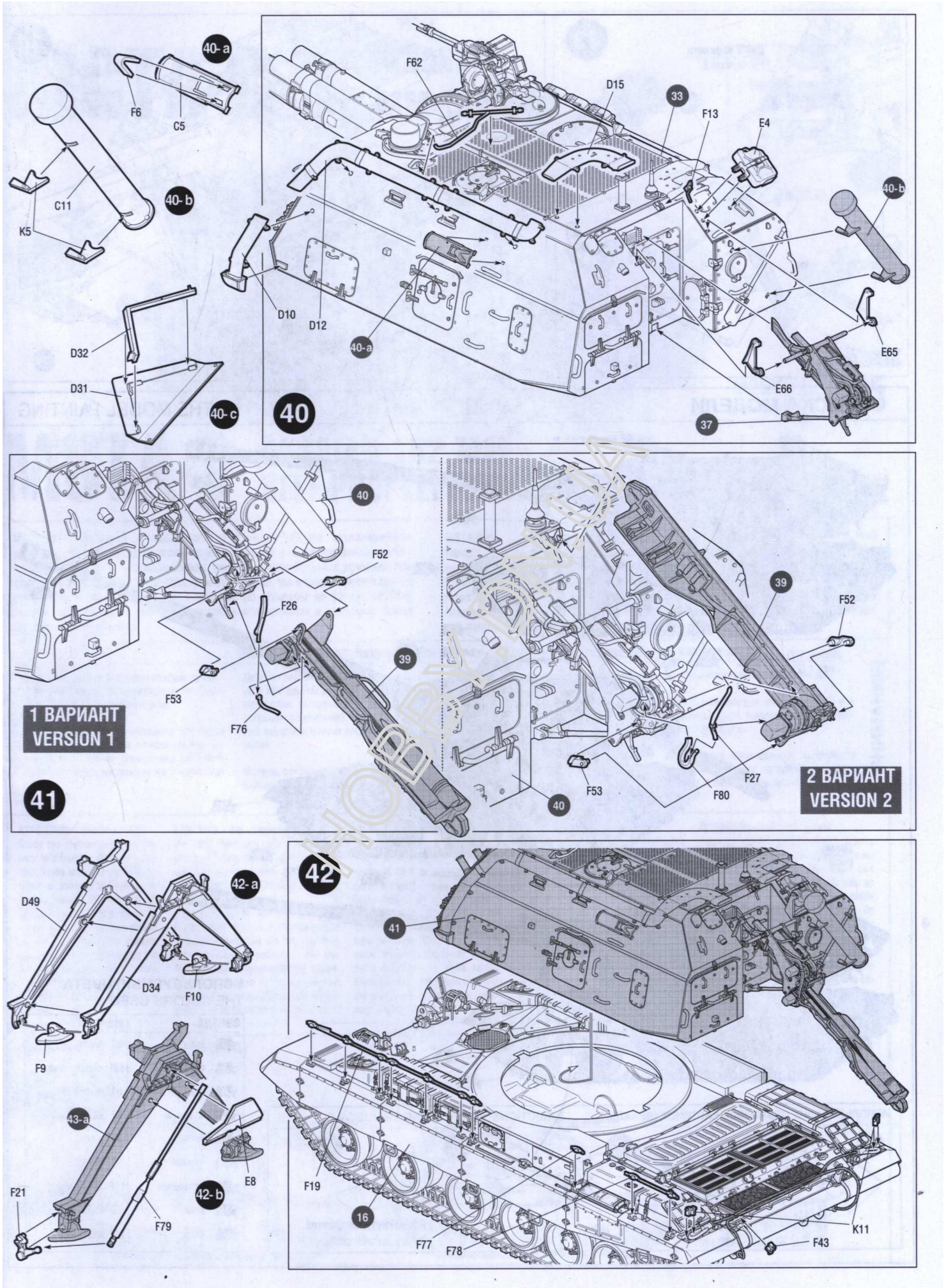
40- a
F6
C5
C11
40- b
K5
D32
D31
40- c
F62
D15
33
F13
E4
40-b
D10
D12
40-a
E65
E66
37
40
40
F52
F26
39
F53
F76
1 ВАРИАНТ
VERSION 1
41
39
F52
F53
F27
F80
40
2 ВАРИАНТ
VERSION 2
42
D49
42- a
D34
F10
F9
43-a
E8
42- b
F21
F79
41
F19
16
F77
F78
K11
F43

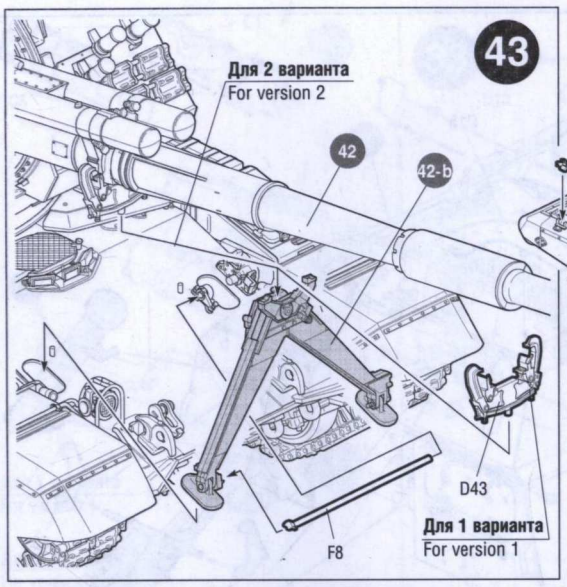

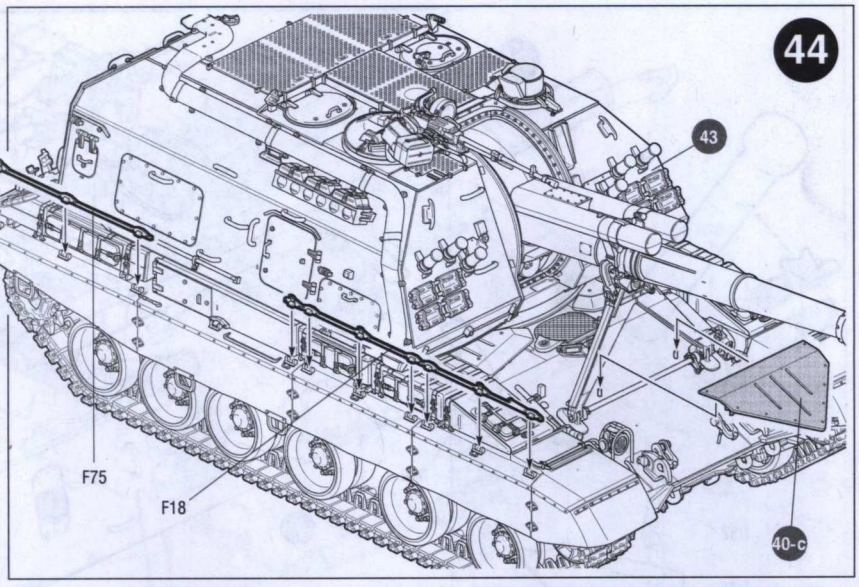

ОКРАСКА МОДЕЛИ

THE MODEL PAINTING

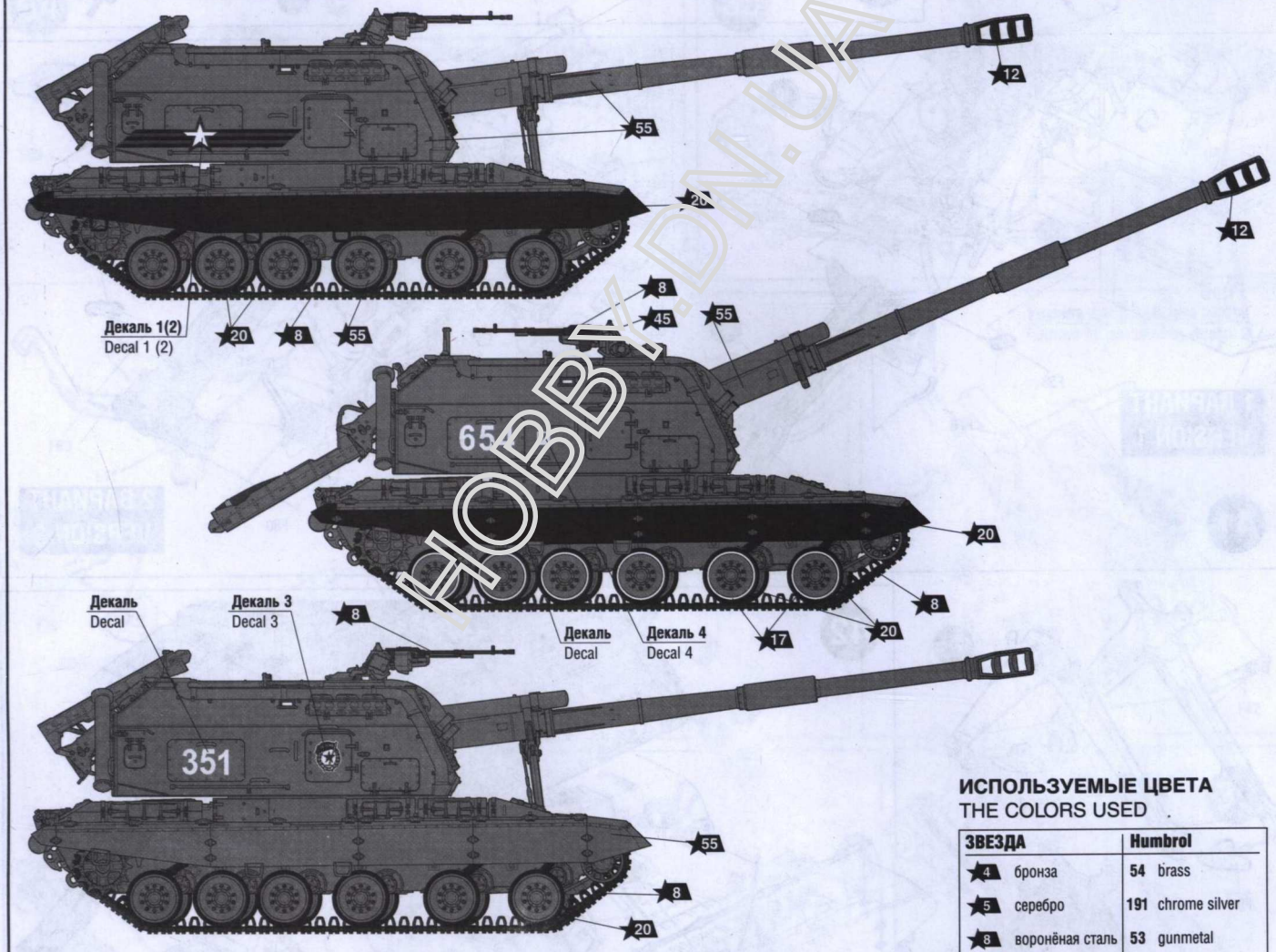

ЛОВВК.DN.UA

ИСПОЛЬЗУЕМЫЕ ЦВЕТА
THE COLORS USED

ЗВЕЗДА		Humbrol	
4	бронза	54	brass
5	серебро	191	chrome silver
8	воронёная сталь	53	gunmetal
12	красный	60	scarlett
17	белый	34	white
20	чёрный	33	black
25	древесный	110	natural wood
45	хаки	26	khaki
55	защитный	116	dark green

ИСПОЛЬЗОВАНИЕ СДВИЖНЫХ КАРТИНОК (ДЕКАЛЕЙ). DIRECTIONS FOR APPLYING THE DECALS

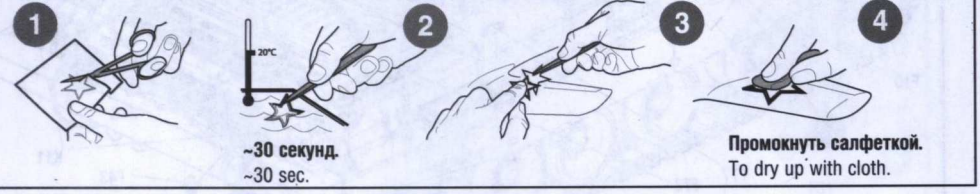

~30 секунд.
~30 sec.

Промокнуть салфеткой.
To dry up with cloth.