Gato class floor plates 1/72

1/72 scale detail set for REVELL kit • sada detailů pro model 1/72 REVELL

eduard

53 028

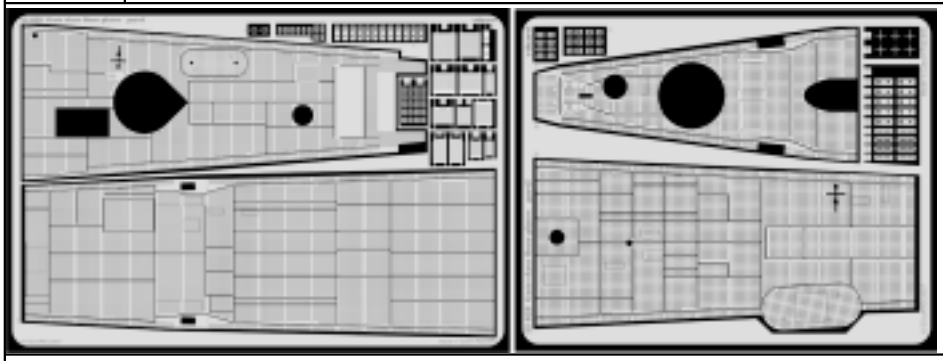

- APPLY EXPRESS MASK AND PAINT BEFORE GLUING / POUŽIT EXPRESS MASK NABARVIT PŘED SLEPENÍM
- SYMETRICAL ASSEMBLY / SYMETRICKÁ MONTÁŽ
- REMOVE / ODSTRANIT
- BEND / OHNOUT
- GRIND / OBROUSIT
- OPTION / VOLBA
- DRILL HOLE / VRTAT OTVOR
- REPLACE / NAHRADIT

- ORIGINAL KIT PARTS / PŮVODNÍ DÍLY STAVEBNICE
- PHOTO-ETCHED PARTS / LEPTANÉ DÍLY
- PARTS TO BE REMOVED / DÍLY K ODSTRANĚNÍ
- FILL / TMELIT

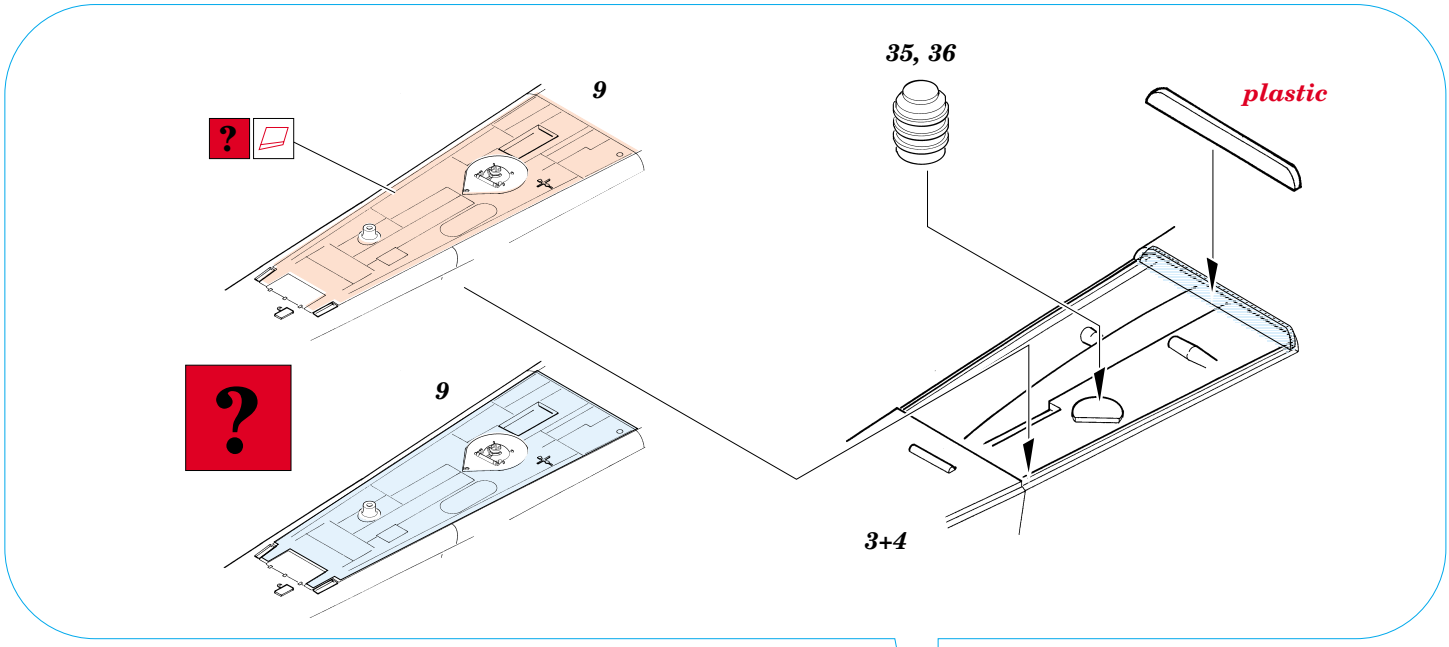

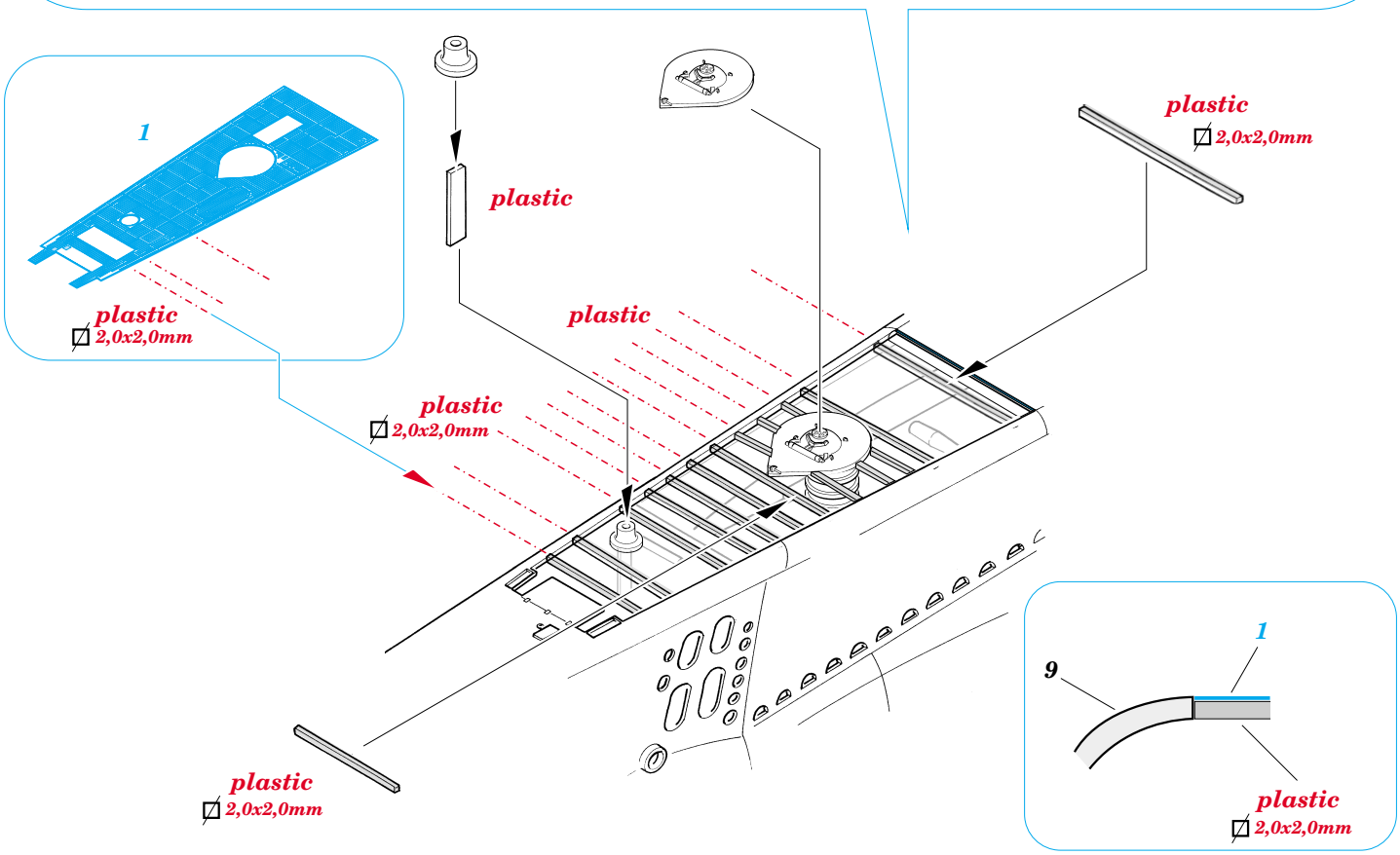

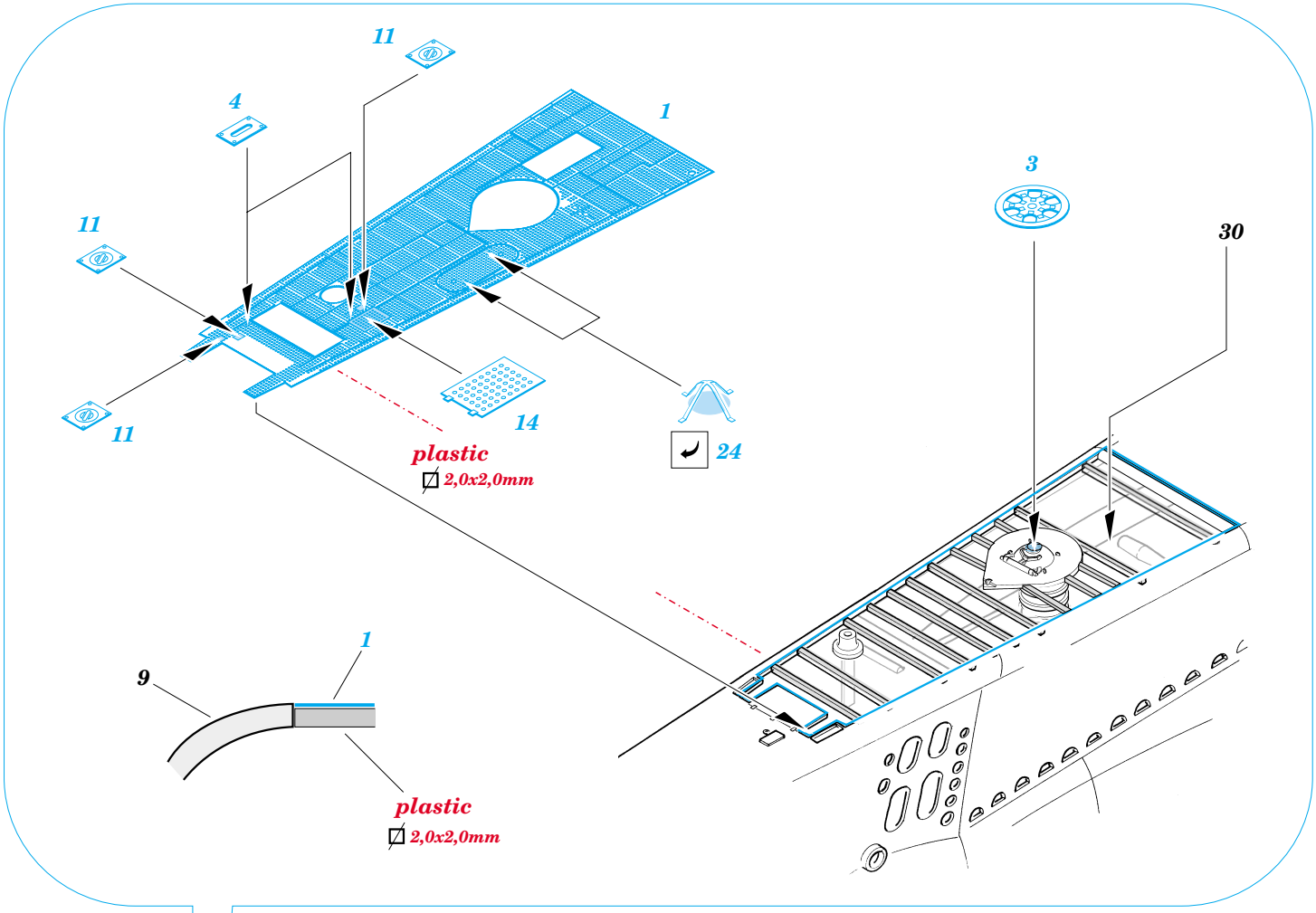
11
4
1
3
30
11
11
14
24
plastic
2,0x2,0mm
1
9
plastic
2,0x2,0mm

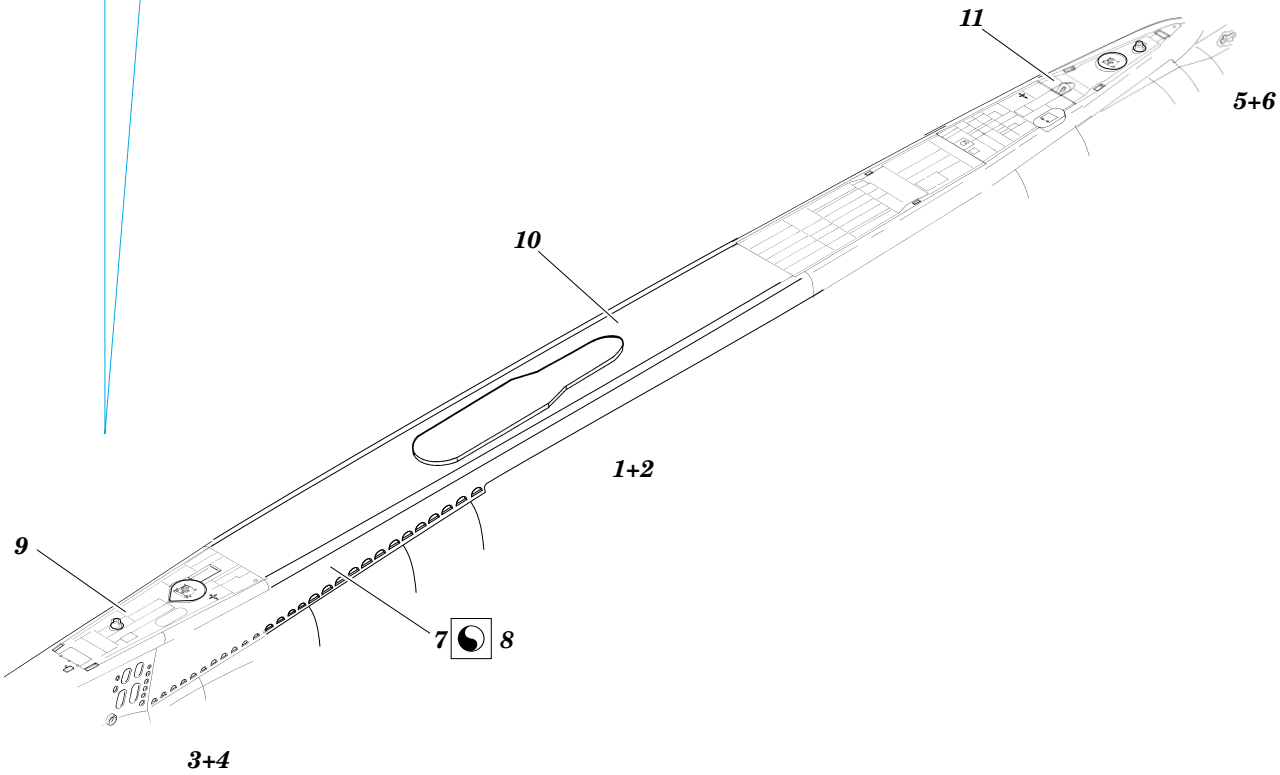
11
5+6
10
1+2
9
7
8
3+4

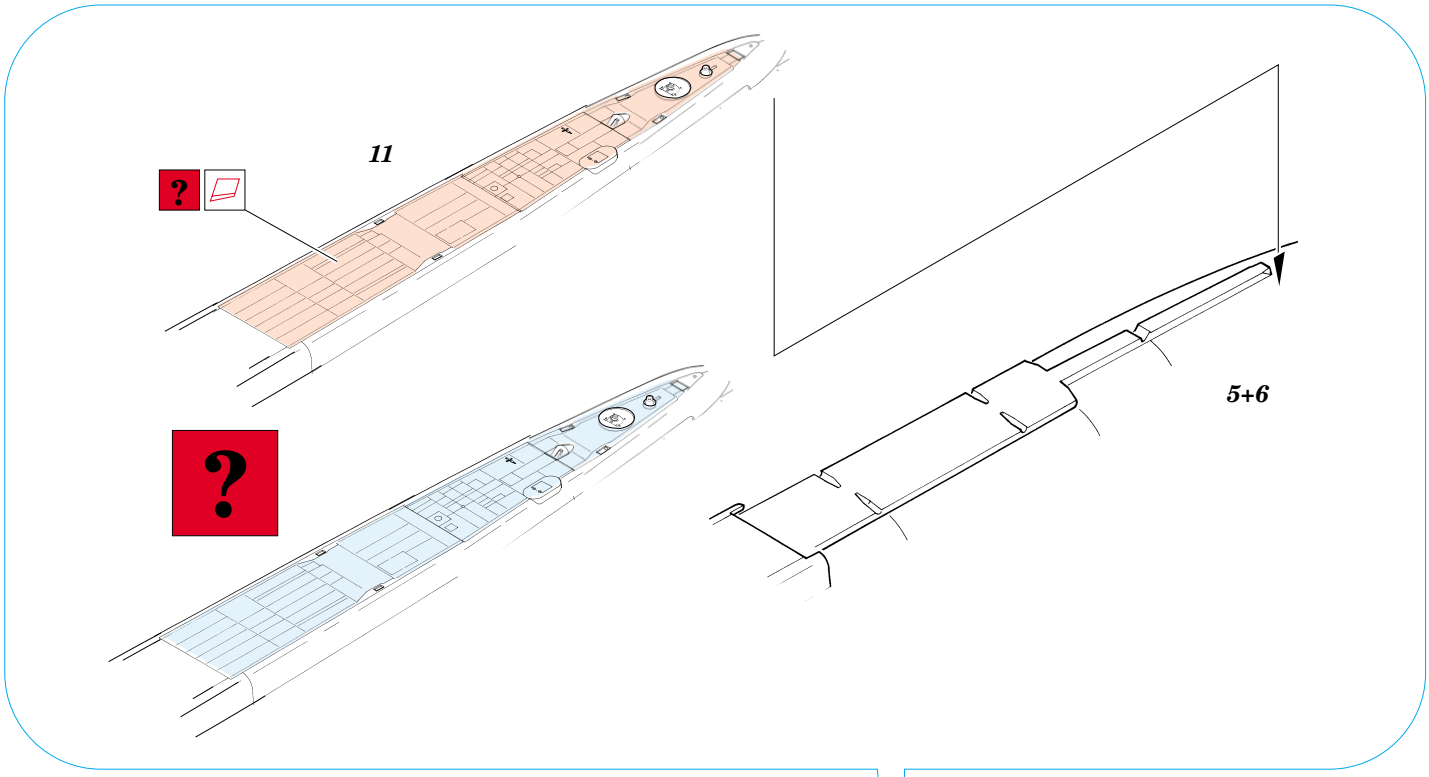
11
?
?
5+6

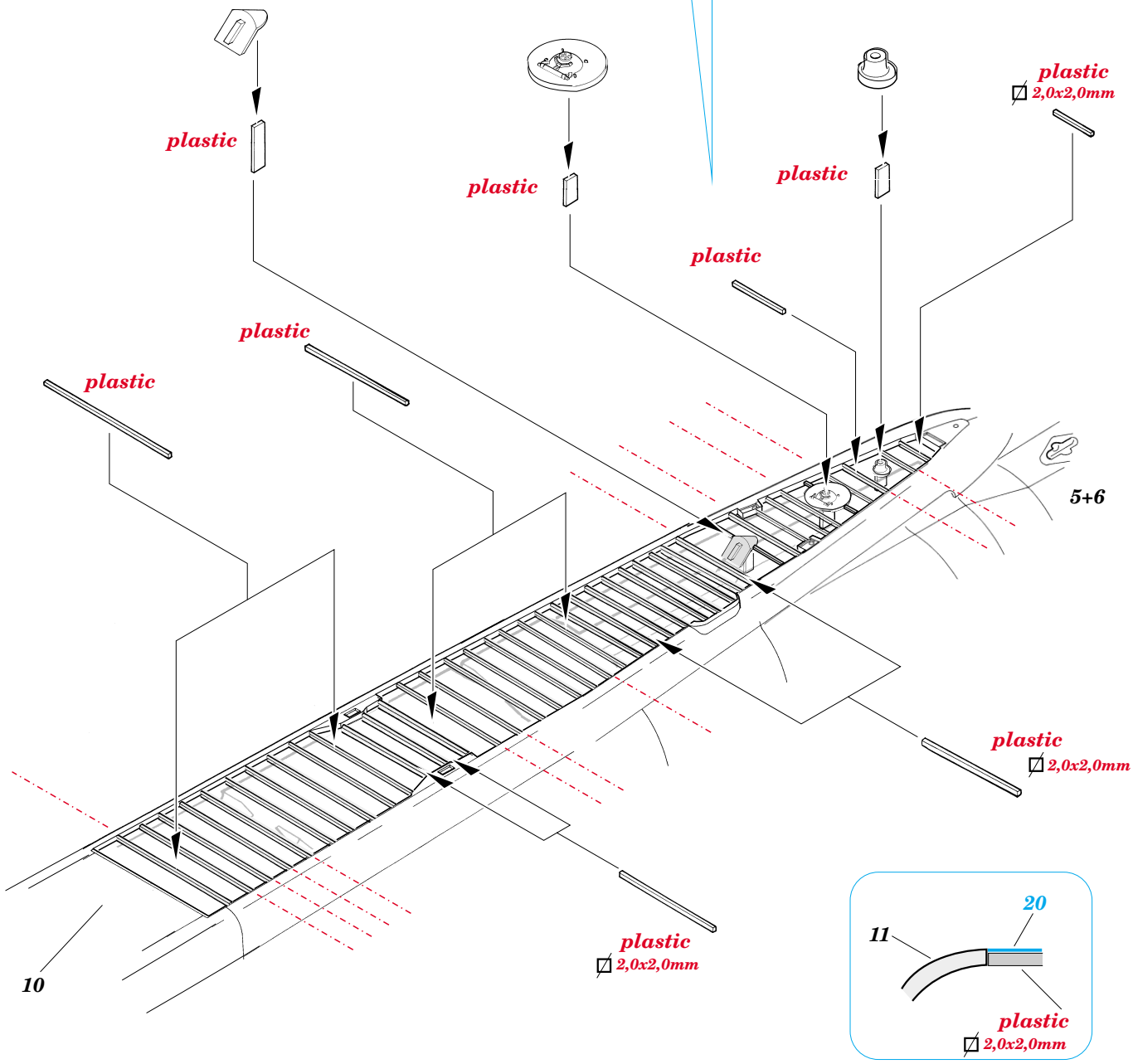
plastic
plastic
plastic
plastic
plastic
plastic
plastic
2,0x2,0mm
5+6
plastic
2,0x2,0mm
plastic
2,0x2,0mm
10
20
11
plastic
2,0x2,0mm

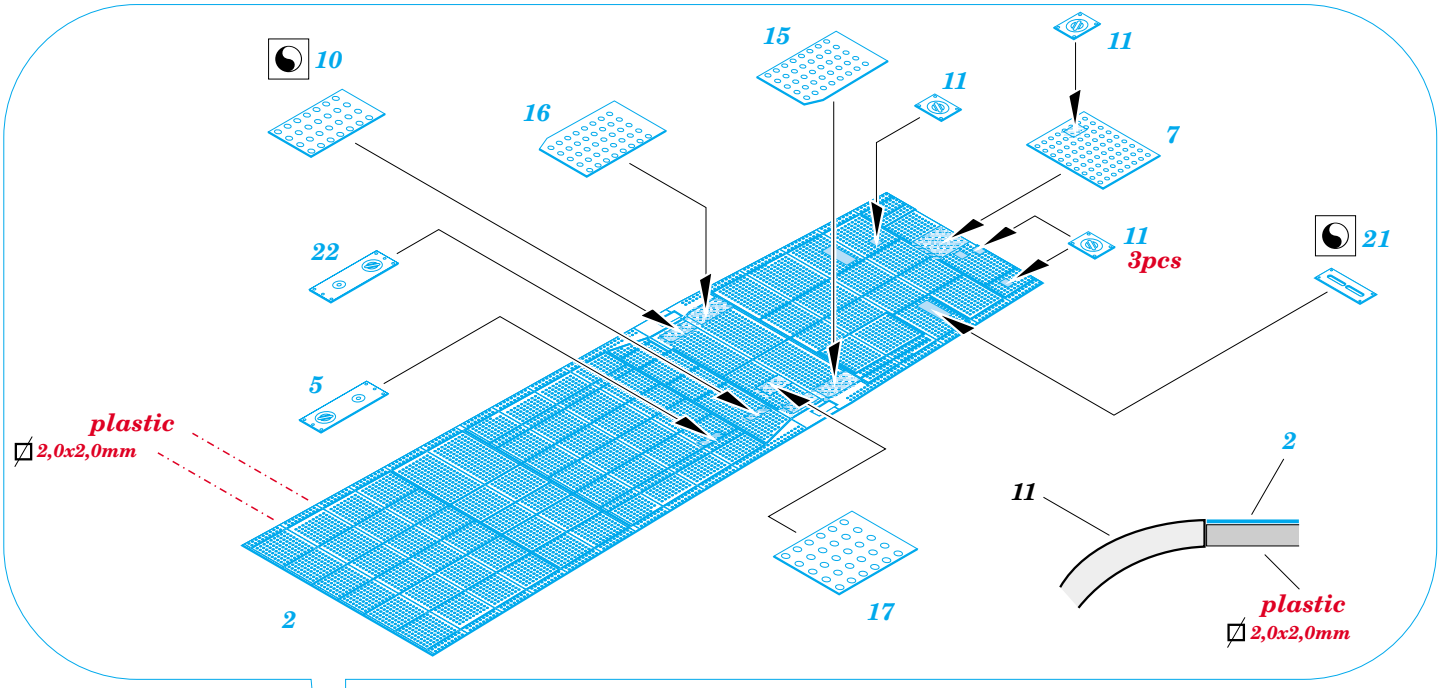
10
15
11
11
16
7
22
11
3pcs
21
5
plastic
2,0x2,0mm
2
11
2
17
plastic
2,0x2,0mm

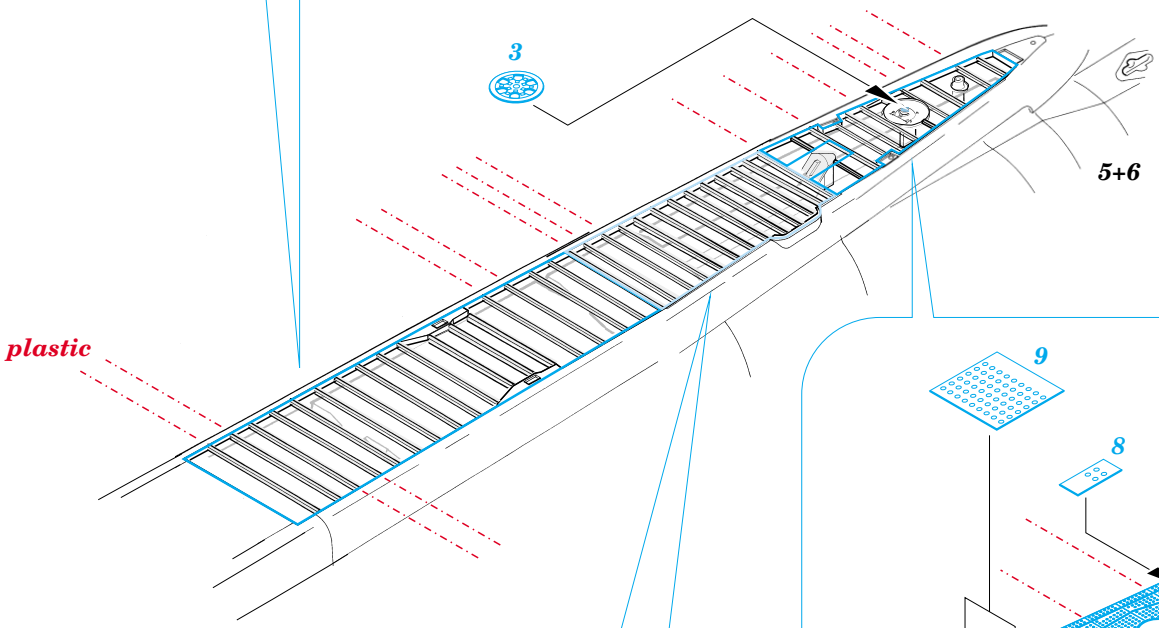
3
5+6
plastic

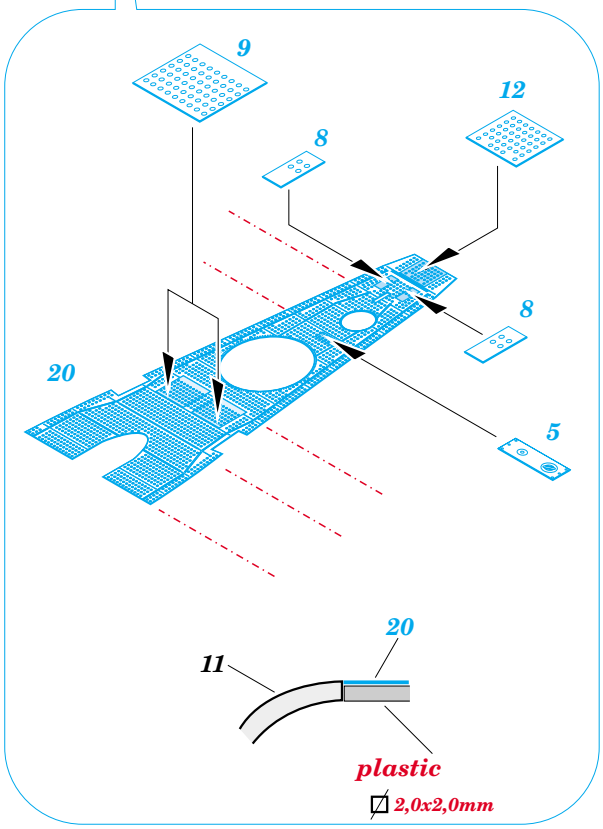
9
12
8
8
20
5
20
11
plastic
2,0x2,0mm

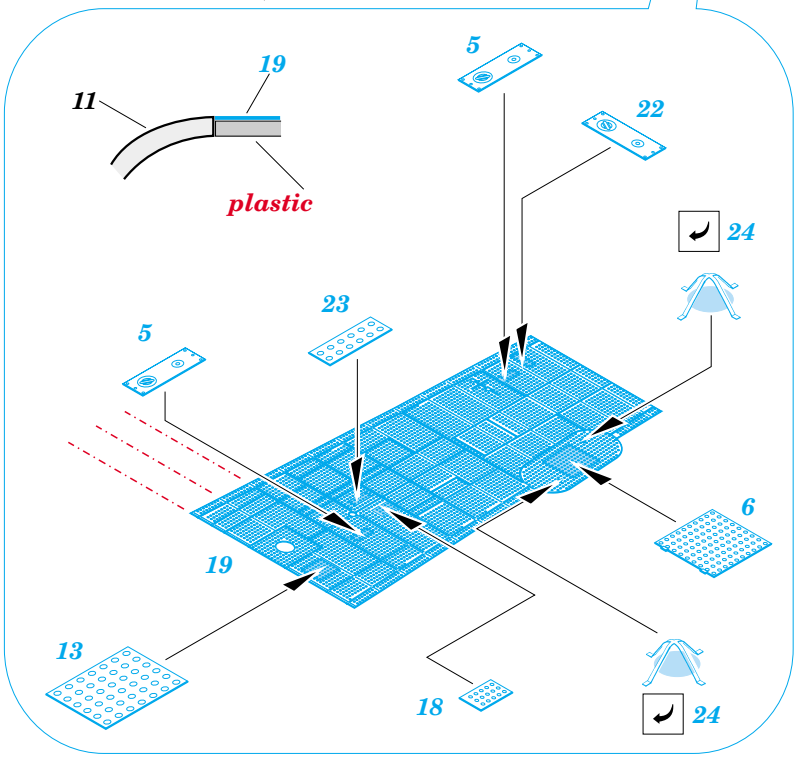
19
5
11
22
plastic
24
23
5
6
19
13
18
24