80826 1 · 200

Heller

LE GLADIATEUR

It was in 1777 that the Gladiateur made its first voyage to the Americas. She was part of the fleet that carried the Marquis de La Fayette and his companions to the assistance of George Washington's «Insurgents».
The Gladiateur's second voyage began at Toulon on the 18th April 1778, when she left with the protector and 11 other vessels, under the orders of Vice-Admiral d'Estaing.
The Gladiateur made her third and last voyage to the Americas in August 1781, carrying the French volunteer reinforcements who were to participate in the Marquis de Rochambeau's victory at Yorktown on the 19th October 1781.
The Gladiateur was put out of commission at Philadelphia, on the 1st April 1782.

C'est en 1777 que le Gladiateur fit son premier voyage aux Amériques. Il faisait parti de la flotte qui amena le Marquis de La Fayette et ses compagnons, au secours des «Insurgents» de Georges Washington.
Son deuxième voyage, le Gladiateur le fit en partant le 18 avril 1778, de Toulon, au côté du protecteur et de 11 autres navires, sous les ordres du Vice Amiral d'Estaing.
Son troisième et dernier voyage aux Amériques, le Gladiateur le fit en août 1781, en amenant les renforts volontaires français qui participèrent à la victoire du Marquis de Rochambeau, le 19 octobre 1781 à Yorktown.
Le Gladiateur fut désarmé à Philadelphie, le 1er avril 1782.

Im Jahre 1777 machte der «Gladiateur» seine erste Reise nach Amerika. Er war Teil der Flotte, mit der der Marquis de La Fayette und seine Kameraden den «Aufständischen» von George Washington zu Hilfe eilten.
Seine zweite Reise unternahm der «Gladiateur», als er am 18. April 1778 zusammen mit dem «Protecteur» und 11 anderen Schiffen unter dem Kommando des Vize-Admirals d'Estaing von Toulon aus in See stach.
Seine dritte und letzte Reise unternahm der «Gladiateur» im August 1781, als er die französische freiwillige Verstärkung transportierte, die zum Sieg des Marquis de Rochambeau am 19. Oktober 1781 in Yorktown beitrug.
Der «Gladiateur» wurde am 1. April 1782 in Philadelphia abgetakelt.

Fue en el año 1777 cuando el Gladiateur realizó su primer viaje a las Américas. Formaba parte de la flota que llevó al Marqués de La Fayette y a sus compañeros, a la ayuda de los «Insurgentes» de Georges Washington.
Su segundo viaje, el Gladiateur lo realizó zarpando el día 18 de abril de 1778, de Toulón, al lado del protector y 11 buques más, bajo las órdenes del Vice-almirante d'Estaing.
Su tercer y último viaje a las Américas, el Gladiateur lo hizo en agosto de 1781, llevando a los refuerzos voluntarios franceses que participaron en la victoria del Marqués de Rochambeau, el 19 de octubre de 1781 en Yorktown.
El Gladiateur fue desarmado en Filadelfia el 1 de abril de 1782.

Nel 1777, il Gladiatore ha fatto la sua prima traversata in direzione delle Americhe. Questo vascello faceva parte della flotta che trasportava il Marchese La Fayette ed i suoi compagni d'armi, a dare man forte agli «Insorti» di Georges Washington.
Il Gladiatore è partito il 18 Aprile 1778 da Tolone per il suo secondo viaggio, scortato dal vascello di appoggio e da altri 11 navigli, agli ordini del Viceammiraglio d'Estaing.
Il terzo ed ultimo viaggio del Gladiatore in direzione delle Americhe è cominciato nell'Agosto del 1781, per trasportare i rinforzi francesi che dovevano poi partecipare alla vittoriosa battaglia del Marchese di Rochambeau, il 19 ottobre 1781, a Yorktown.
Il Gladiatore è stato disarmato a Filadelfia, il 1° Aprile 1782.

Het is in 1777 dat de Gladiator zijn eerste reis naar Amerika uitvoerde. Hij maakte deel uit van de vloot die de Markies de La Fayette en zijn strijdmakkers, te hulp van de «Amerikaanse opstandelingen» van Georges Washington, bracht.
De Gladiator voerde zijn tweede reis uit door op 18 april 1778 vanuit Toulon te vertrekken, aan de zijde van de beschermer en van 11 andere schepen, onder het bevelhebberschap van de Vice-Admiraal d'Estaing.
De Gladiator voerde zijn derde en laatste reis naar Amerika in augustus 1781 uit, en bracht op 19 oktober 1781, te Yorktown de vrijwillige Franse hulptroepen, die aan de overwinning van de Markies de Rochambeau deelnamen.
De Gladiator werd op 1 april 1782 te Philadelphie ontwapend.

Det var år 1777 som skeppet Gladiatorn gjorde sin första resa till Amerika. Den tillhörde den flotta som förde markisen La Fayette och dennes följeslagare över för att hjälpa Georges Washington och hans upprorsmän.
Sin andra resa gjorde Gladiatorn den 18 april 1778 då den begav sig i väg från Toulon tillsammans med ett skyddsfartyg samt 11 andra fartyg, under viceamiral d'Estaings befäl.
Sin tredje och sista resa till Amerika gjorde Gladiatorn i augusti 1781 då den förde med sig de frivilliga franska styrkor som deltog i markisen Rochambeaus seger, den 19 oktober 1781 i Yorktown.
Gladiatorn avriggades i Philadelphia den 1 april 1782.

Vuonna 1777 Gladiaattori teki ensimmäisen matkansa Amerikkaan. Se kuului laivastoon, joka vei markiisi La Fayette'n sekä hänen kumppaninsa sinne Georges Washington'in ja muitten kapinallisten avuksi.
Toisen matkansa Gladiaattori teki lähtiessään Toulon'ista 18 huhtikuuta 1778 suoja-aluksen sekä 11 muun laivan kanssa vara-amiraali d'Estaing'in päällikkyyden alaisena.
Gladiaattori teki kolmannen ja samalla viimeisen matkansa Amerikkaan elokuussa 1781, jolloin se vei Atlantin yli ne vapaaehtoiset ranskalaiset lisäjoukot, jotka ottivat osaa markiisi de Rochambeau'n voittoon, 19 lokakuuta 1781 Yorktown'issa.
Alus riisuttiin Philadelphia'ssa 1 huhtikuuta 1782.

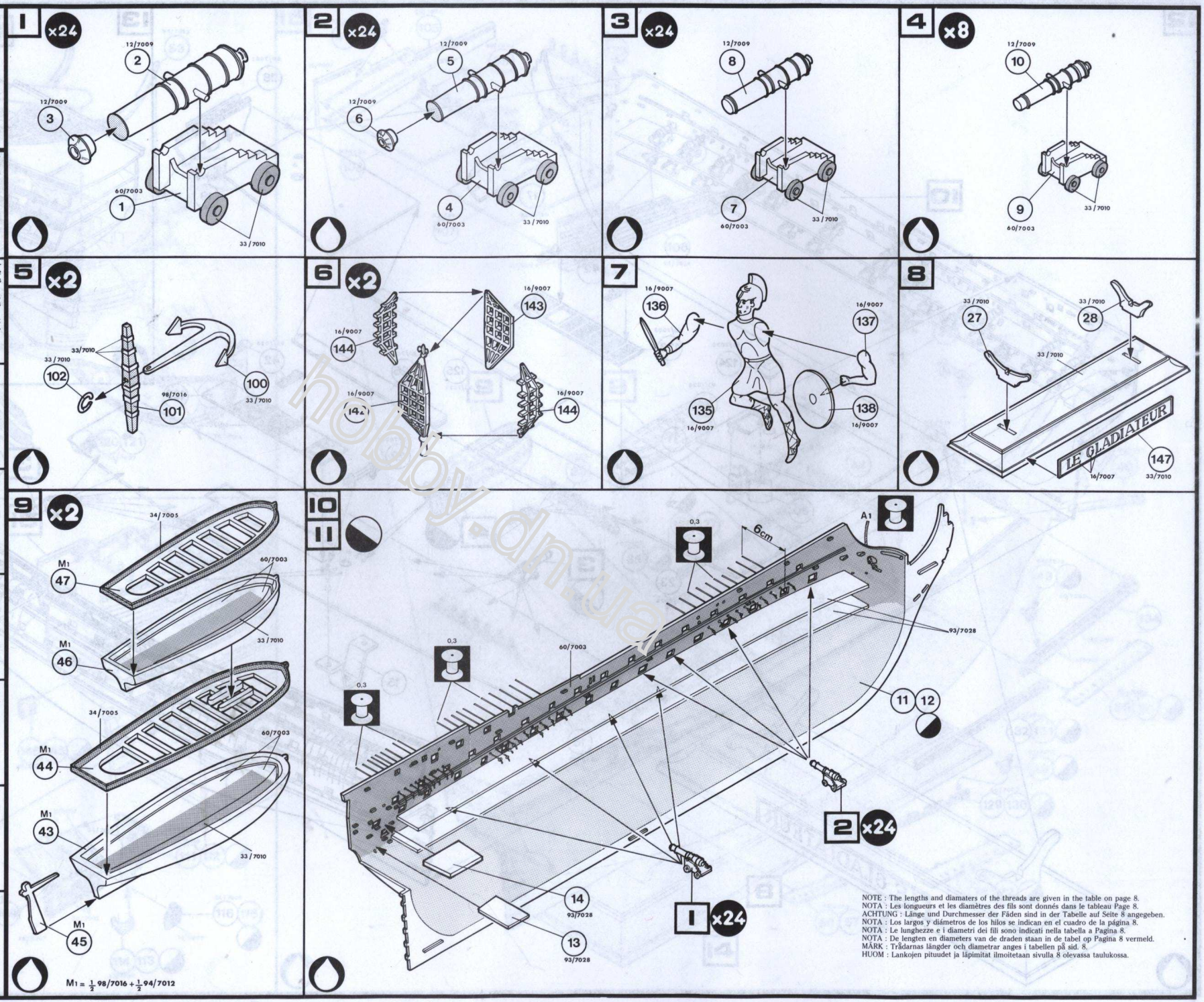

NOTE : The lengths and diamaters of the threads are given in the table on page 8.
NOTA : Les longueurs et les diamètres des fils sont donnés dans le tableau Page 8.
ACHTUNG : Länge und Durchmesser der Fäden sind in der Tabelle auf Seite 8 angegeben.
NOTA : Los largos y diámetros de los hilos se indican en el cuadro de la página 8.
NOTA : Le lunghezze e i diametri dei fili sono indicati nella tabella a Pagina 8.
NOTA : De lengten en diameters van de draden staan in de tabel op Pagina 8 vermeld.
MÄRK : Trådarnas längder och diametrar anges i tabellen på sid. 8.
HUOM : Lankojen pituudet ja läpimitat ilmoitetaan sivulla 8 olevassa taulukossa.

hobby.dn.ua

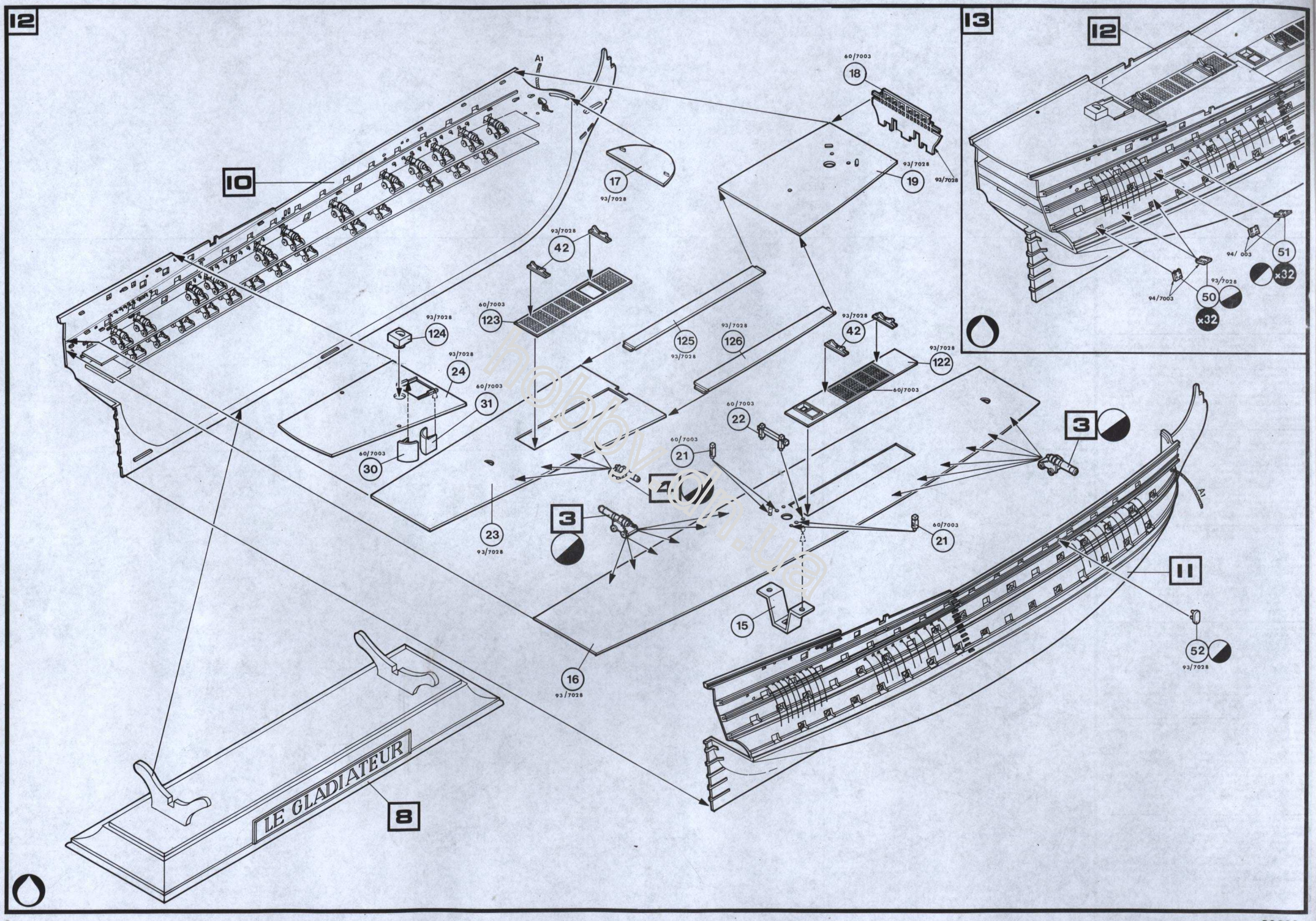
12
13
10
11
8
3
4
A1
LE GLADIATEUR
18
60/7003
19
93/7028
17
93/7028
42
93/7028
123
60/7003
124
93/7028
24
93/7028
31
60/7003
30
60/7003
125
93/7028
126
93/7028
122
93/7028
60/7003
22
60/7003
21
60/7003
23
93/7028
15
16
93/7028
52
93/7028
51
94/ 003
50
93/7028
94/7003
×32

hobbyman.ua

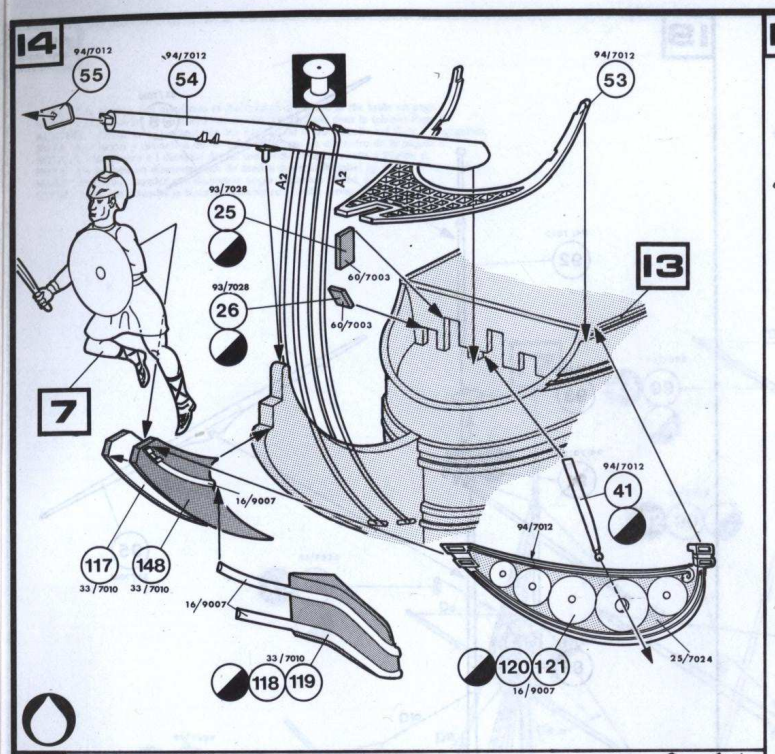
14
94/7012
55
54
53
93/7028
25
26
60/7003
A2
13
7
16/9007
41
117
148
33/7010
118
119
120
121
25/7024

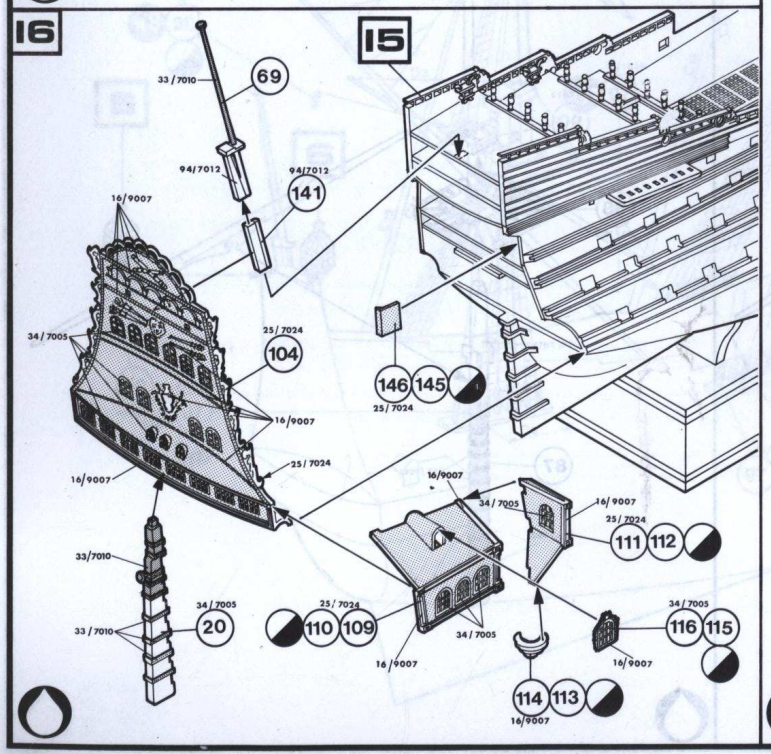
16
15
33/7010
69
94/7012
141
16/9007
34/7005
25/7024
104
146
145
111
112
20
110
109
116
115
114
113

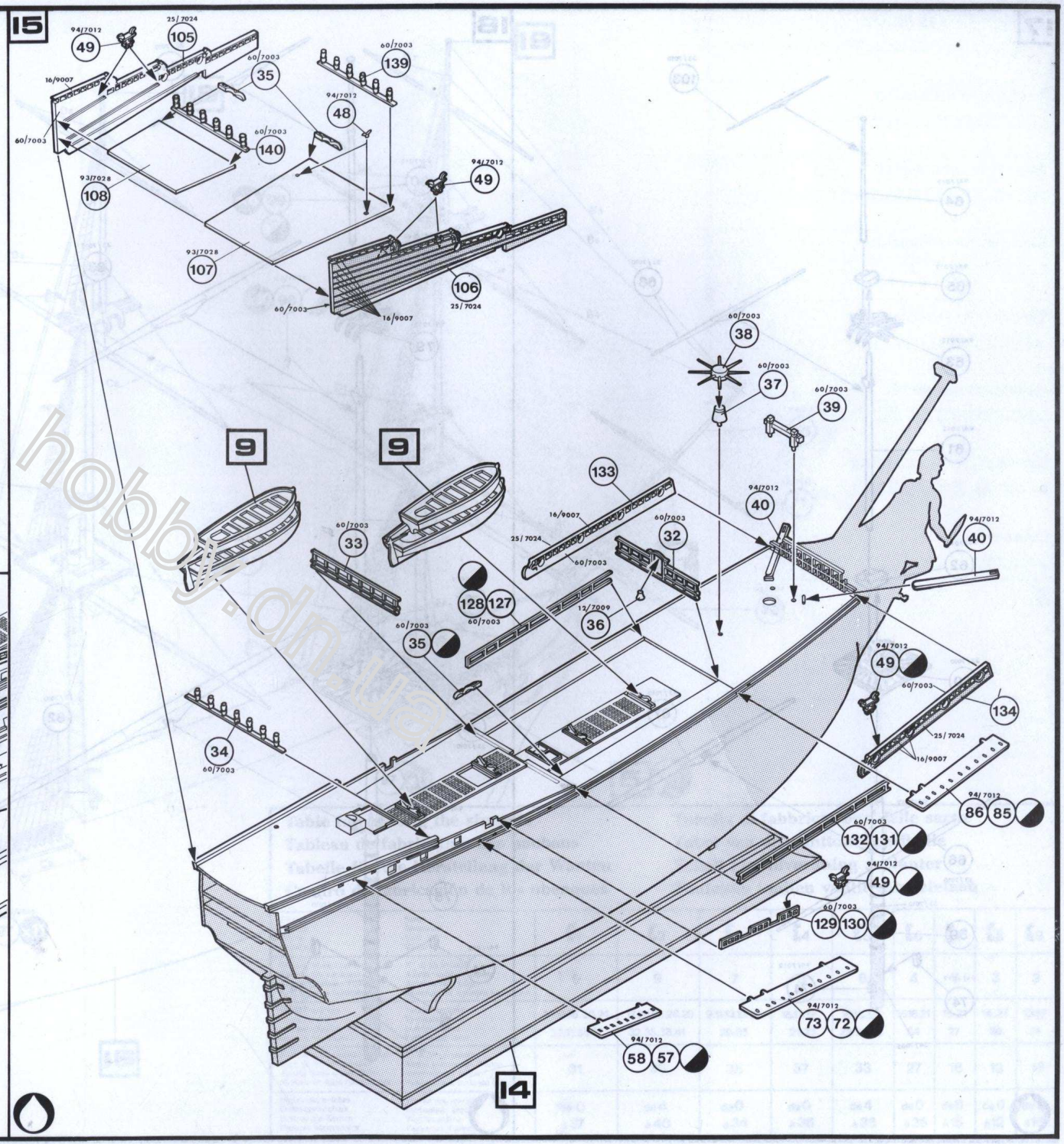
15
94/7012
49
25/7024
105
16/9007
60/7003
35
139
48
140
108
107
106
9
33
128
127
12/7009
36
38
37
39
40
133
32
34
134
86
85
132
131
129
130
73
72
58
57
14

hobby.dn.ua

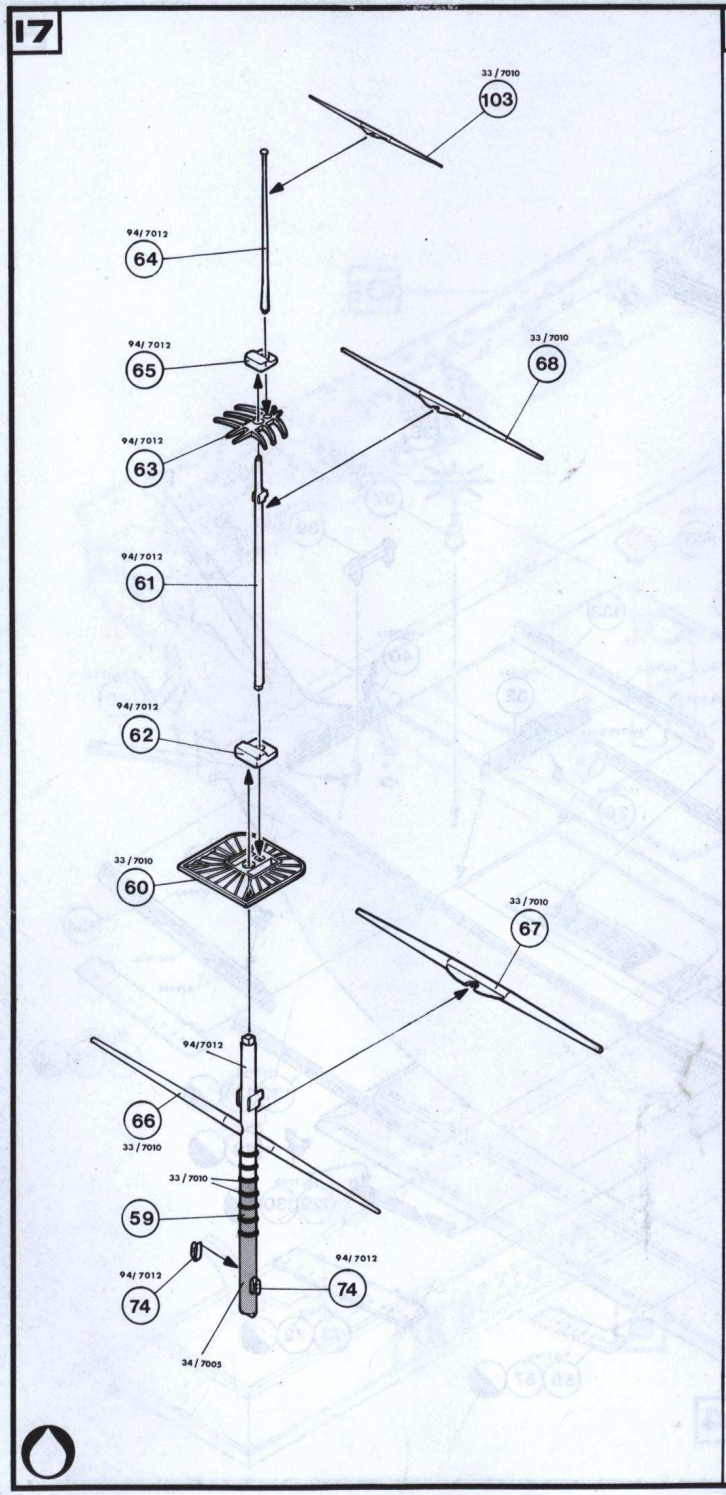
17
33 / 7010
103
94/ 7012
64
94/ 7012
65
33 / 7010
68
94/ 7012
63
94/ 7012
61
94/ 7012
62
33 / 7010
60
33 / 7010
67
94/7012
66
33 / 7010
33 / 7010
59
94/ 7012
74
94/ 7012
74
34 / 7005

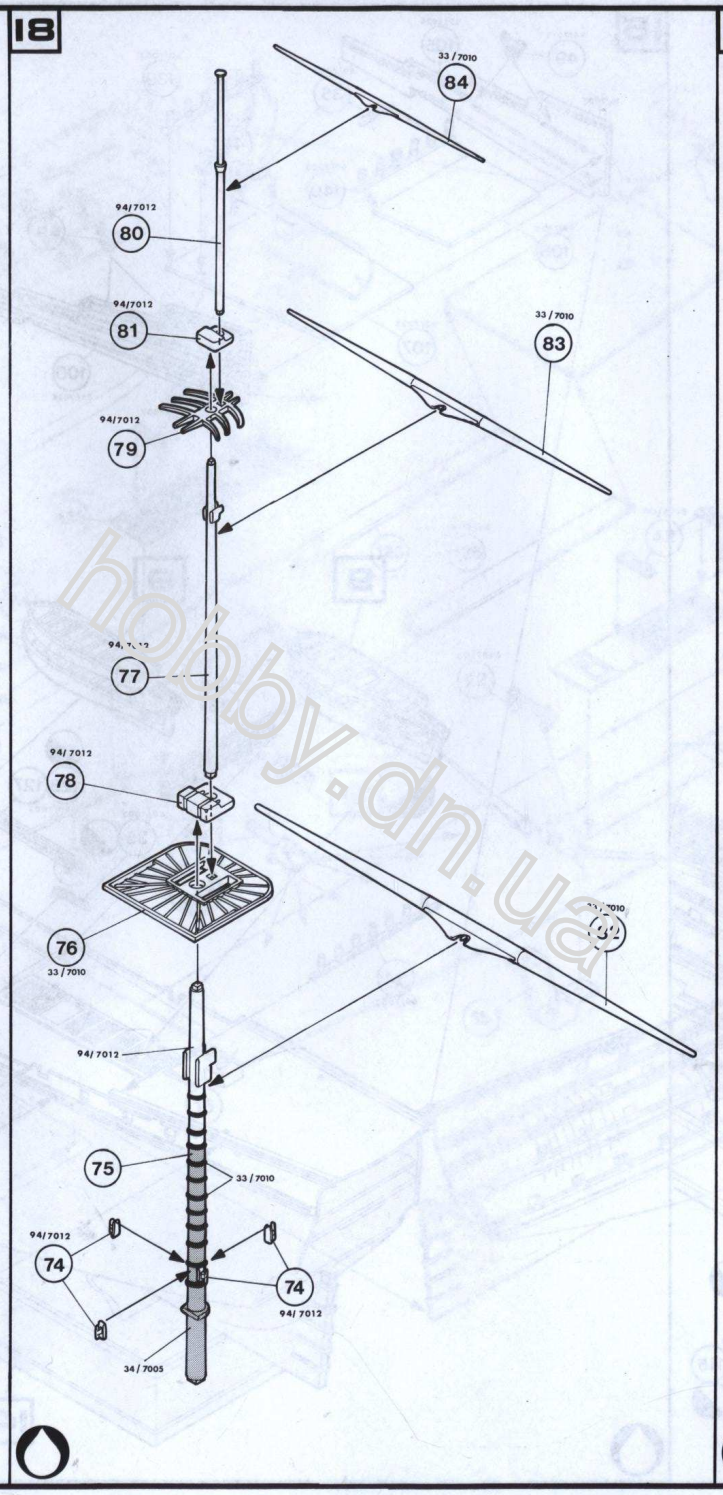
18
33 / 7010
84
94/7012
80
94/7012
81
33 / 7010
83
94/7012
79
77
94/ 7012
78
76
33 / 7010
94/ 7012
75
33 / 7010
94/7012
74
74
94/ 7012
34 / 7005

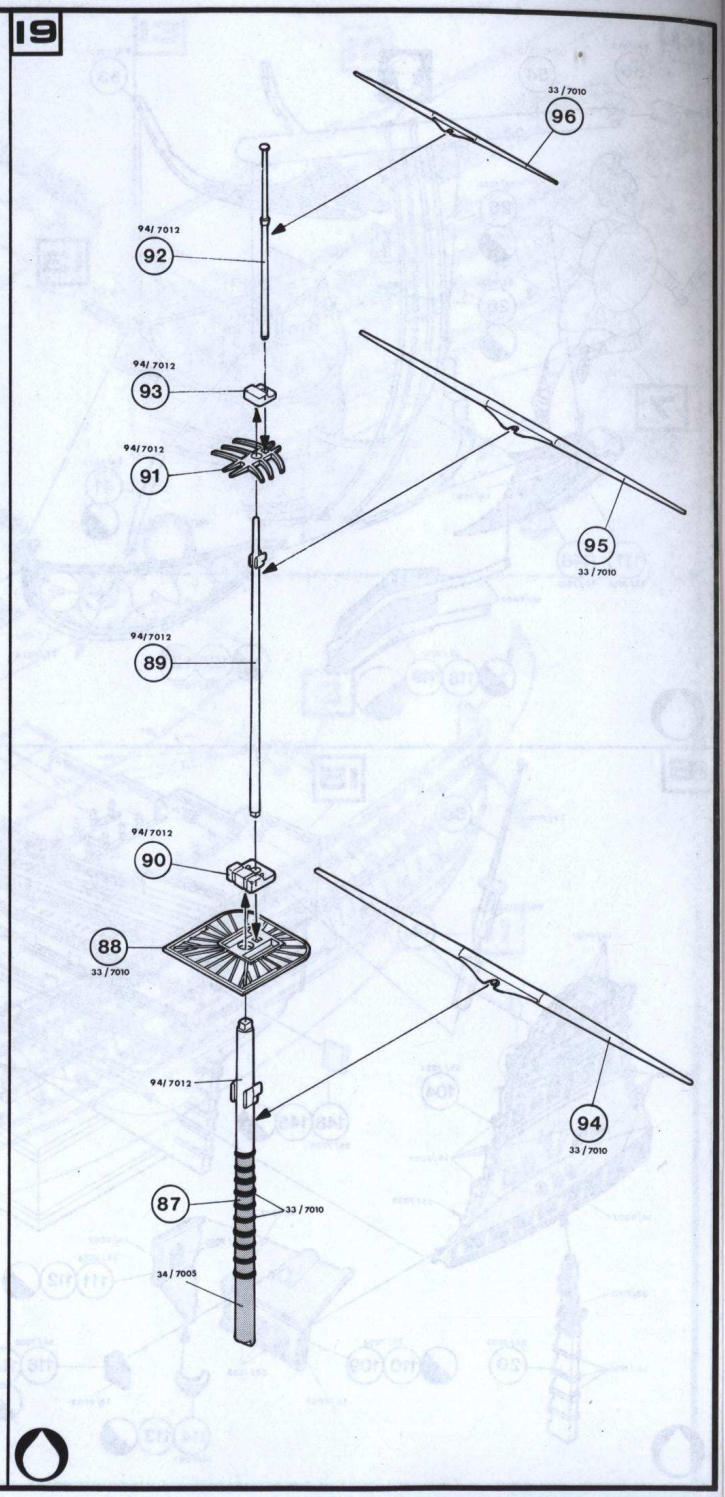
19
33 / 7010
96
94/ 7012
92
94/ 7012
93
94/7012
91
95
33 / 7010
94/7012
89
94/7012
90
88
33 / 7010
94/ 7012
94
33 / 7010
87
33 / 7010
34 / 7005

hobby.dn.ua

20

NOTE : The lengths and diamaters of the threads are given in the table on page 8.
NOTA : Les longueurs et les diamètres des fils sont donnés dans le tableau Page 8.
ACHTUNG : Länge und Durchmesser der Fäden sind in der Tabelle auf Seite 8 angegeben.
NOTA : Los largos y diámetros de los hilos se indican en el cuadro de la página 8.
NOTA : Le lunghezze e i diametri dei fili sono indicati nella tabella a Pagina 8.
NOTA : De lengten en diameters van de draden staan in de tabel op Pagina 8 vermeld.
MÄRK : Trådarnas längder och diametrar anges i tabellen på sid. 8.
HUOM : Lankojen pituudet ja läpimitat ilmoitetaan sivulla 8 olevassa taulukossa.

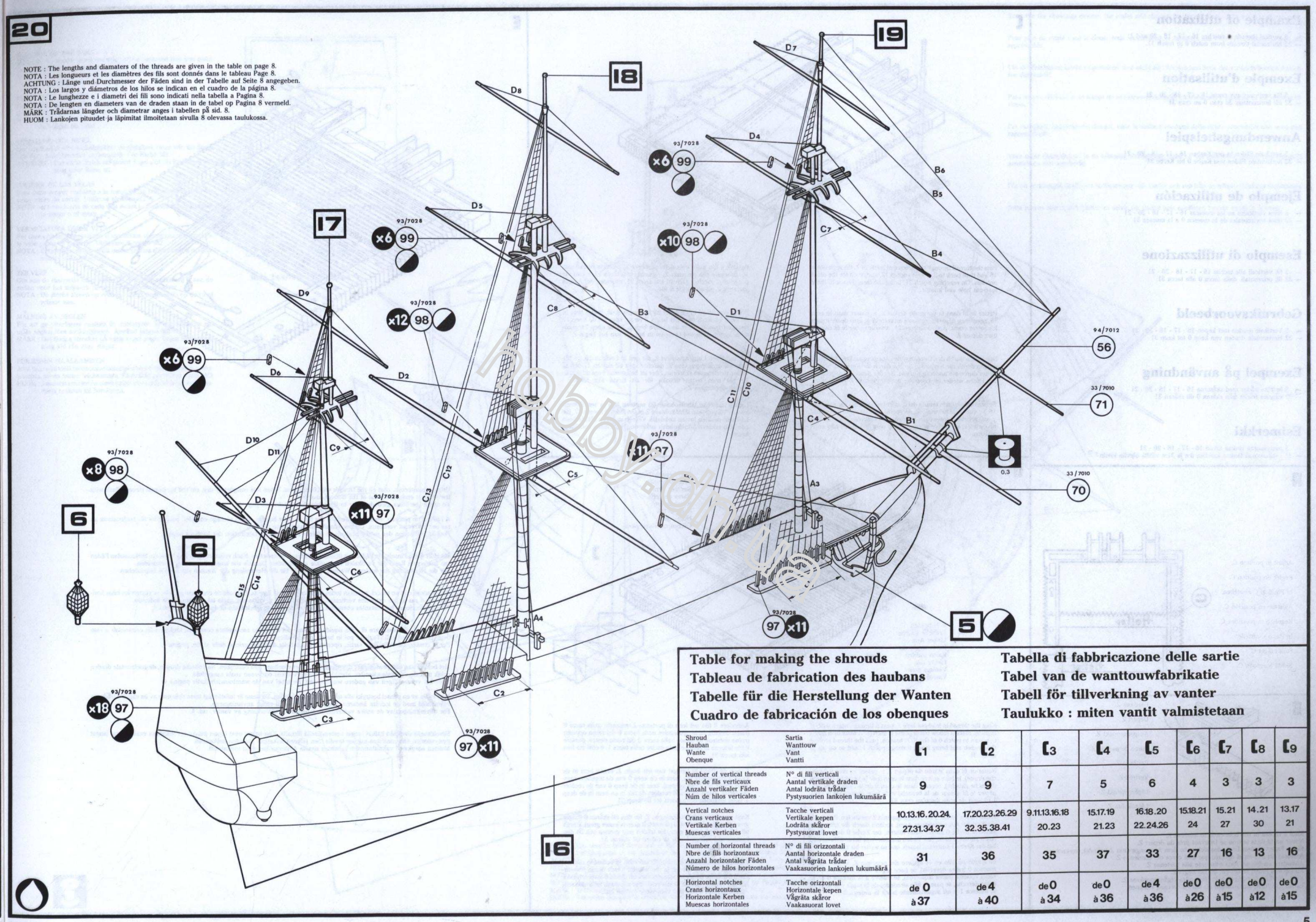

Hobby.dk

Table for making the shrouds
Tableau de fabrication des haubans
Tabelle für die Herstellung der Wanten
Cuadro de fabricación de los obenques

Tabella di fabbricazione delle sartie
Tabel van de wanttouwfabrikatie
Tabell för tillverkning av vanter
Taulukko : miten vantit valmistetaan

Shroud Hauban Wante Obenque	Sartia Wanttouw Vant Vantti	C1	C2	C3	C4	C5	C6	C7	C8	C9
Number of vertical threads Nbre de fils verticaux Anzahl vertikaler Fäden Núm de hilos verticales	N° di fili verticali Aantal vertikale draden Antal lodräta trådar Pystysuorien lankojen lukumäärä	9	9	7	5	6	4	3	3	3
Vertical notches Crans verticaux Vertikale Kerben Muescas verticales	Tacche verticali Vertikale kepen Lodräta skåror Pystysuorat lovet	10.13.16.20.24. 27.31.34.37	17.20.23.26.29 32.35.38.41	9.11.13.16.18 20.23	15.17.19 21.23	16.18.20 22.24.26	15.18.21 24	15.21 27	14.21 30	13.17 21
Number of horizontal threads Nbre de fils horizontaux Anzahl horizontaler Fäden Número de hilos horizontales	N° di fili orizzontali Aantal horizontale draden Antal vågräta trådar Vaakasuorien lankojen lukumäärä	31	36	35	37	33	27	16	13	16
Horizontal notches Crans horizontaux Horizontale Kerben Muescas horizontales	Tacche orizzontali Horizontale kepen Vågräta skåror Vaakasuorat lovet	de 0 à 37	de 4 à 40	de 0 à 34	de 0 à 36	de 4 à 36	de 0 à 26	de 0 à 15	de 0 à 12	de 0 à 15

Example of utilization

— 5 vertical threads at notches 16 - 17 - 18 - 20 and 21
— 32 horizontal threads from notch 0 to notch 31.

Exemple d'utilisation

— 5 fils verticaux aux crans 16 - 17 - 18 - 20 - 21
— 32 fils horizontaux du cran 0 au cran 31

Anwendungsbeispiel

— 5 vertikale Fäden in den Kerben 16 - 17 - 18 - 20 - 21
— 32 horizontale Fäden von Kerbe 0 bis Kerbe 31

Ejemplo de utilización

— 5 hilos verticales en las muescas 16 - 17 - 18 - 20 - 21
— 32 hilos horizontales de la muesca 0 a la muesca 31

Esempio di utilizzazione

— 5 fili verticali alle tacche 16 - 17 - 18 - 20 - 21
— 32 fili orizzontali, dalla tacca 0 alla tacca 31

Gebruiksvoorbeeld

— 5 Vertikale draden met kepen 16 - 17 - 18 - 20 - 21
— 32 Horizontale draden van keep 0 tot keep 31

Exempel på användning

— 5 lodräta trådar med skårorna 16 - 17 - 18 - 20 - 21
— 32 vågräta trådar från skåran 0 till skåran 31

Esimerkki

— 5 pystysuoraa lankaa loviin 16 - 17 - 18 - 20 - 21
— 32 vaakasuoraa lankaa kaikkiin 0:n ja 31:n välillä oleviin loviin

A

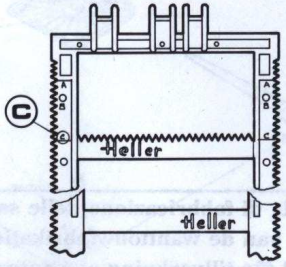

Adjust in position C.

Régler en position C.

In Position C einstellen.

Ajústese en posición C.

Regolare in posizione C.

In stand C afstellen.

Ställ i läget C.

Säädä asentoon C.

B

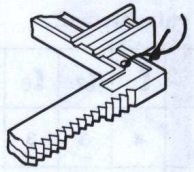

Lead-out Z.

Départ Z.

Ausgangspunkt Z.

Punto de partida Z.

Partenza Z.

Vertrek Z.

Utgångspunkt Z.

Lähtökohta Z.

Knot a thread in the hole close to lead-out Z.
Nouer un fil dans le trou se trouvant près du départ Z.
Einen Faden in dem Loch, das sich nahe dem Ausgangspunkt Z befindet, verknoten.
Anúdese un hilo en el agujero que está cerca del comienzo Z.
Annodare un filo nel foro adiacente alla partenza Z.
Knoop een draad in het gat bij het begin Z.
Knyt en tråd i öppningen som finns nära utgångspunkten Z.
Lanka solmitaan lähtökohdan (Z) lähellä olevaan aukkoon.

C

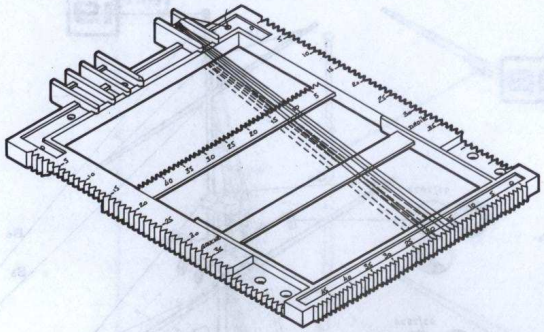

Pass the thread through the groove of lead-out Z, through notch 16 and then back to Z, then to notch 17, and so on for the other notches. On reaching notch 21, bring the thread back to the Z lead-out hole and knot it.

Passer le fil dans la gorge du départ Z, le passer dans le cran 16, revenir au départ Z, repasser au cran 17 et ainsi de suite pour les autres crans. Arrivé au cran 21, revenir nouer le fil dans le trou départ Z.

Den Faden durch den Durchlass des Ausgangpunktes Z führen, sodann durch die Kerbe 16, zurück durch die Kerbe Z und so weiter durch die anderen Kerben. Bei der Kerbe 21 angelangt, den Faden wieder im Loch am Ausgangspunkt Z verknoten.

Se pasa el hilo en la ranura del comienzo Z, se pasa en la muesca 16, se vuelve al principio Z, se vuelve a pasar en la muesca 17 y así, seguidamente, para las restantes muescas. Llegado a la muesca 21, se vuelve al principio Z para anudar el hilo en el agujero.

Passare il filo nella gola della partenza Z, passarlo nella tacca 16, ritornare alla partenza Z, ripassare alla tacca 17, e così via per le altre tacche. Arrivati alla tacca 21, ritornare nel foro di partenza Z ed annodare il filo.

Breng een draad in de groef bij het begin Z, in, breng hem in de keep 16, kom naar het begin Z terug, keer tot de keep 17 terug enzovoorts voor de andere kepen. Bij de deep 21 gekomen, knoop de draad opnieuw in het gat van het begin Z.

För in tråden i utgångsspåret Z, för den in i skåran 16, gå tillbaka till utgångspunkten Z, därefter igen till skåran 17 och så vidare för de andra skårorna. Efter att ha kommit fram till skåran 21 går man sedan tillbaka för att knyta fast tråden i utgångsöppningen Z.

Lanka vedetään lähtökohdan (Z) uurteen läpi ja sen jälkeen loveen 16, palataan lähtökohtaan Z ja sen jälkeen loveen 17, jne kaikkien muiden lovien kohdalla. Viimeisen loven (21) jälkeen palataan takaisin lähtökohdan aukkoon johon lanka solmitaan kiinni.

D

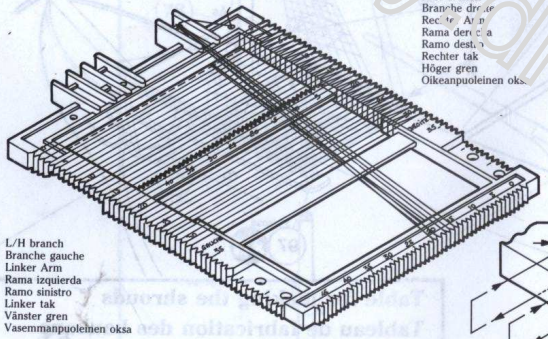

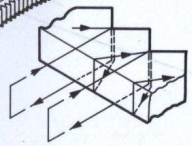

Knot the thread in lead-out hole Z, pass it through notch 0 (R/H branch), make it follow the opposite branch (L/H branch) in notch 0, return to notch 0 of the R/H branch, pass the thread around the branch and bring it out through notch 1, and so on up to notch 31.

Nouer un fil dans le trou du départ Z, le passer au cran 0 (branche droite), le faire suivre dans le cran 0 de la branche opposée (branche gauche), revenir dans le cran 0 de la branche droite, passer le fil autour de la branche et le faire sortir dans le cran 1 et ainsi de suite jusqu'au cran 31.

Einen Faden im Loch am Ausgangspunkt Z verknoten, ihn durch die Kerbe 0 führen (rechter Arm), sodann durch die entgegengesetzte Kerbe 0 (linker Arm) führen, zur Kerbe 0 des rechten Arms zurückkehren, den Faden um den Arm herumführen und bei der Kerbe 1 austreten lassen, und so weiter bis zur Kerbe 31.

Se anuda un hilo en el agujero del principio Z, se pasa en la muesca 0 (rama derecha), se hace seguir en la muesca 0 de la rama opuesta (rama izquierda), se vuelve a la muesca 0 de la rama derecha, se pasa el hilo alrededor de la rama y se saca en la muesca 1 y así seguidamente hasta la muesca 31.

Annodare il filo nel foro di partenza Z, passarlo nella tacca 0 (ramo destro), farlo proseguire nella tacca 0 del ramo opposto (ramo sinistro), ritornare nella tacca 0 del ramo destro, passare il filo intorno al ramo e farlo uscire nella tacca 1, e così via fino alla tacca 31.

Knoop de draad in het gat van het begin Z, breng hem in de keep 0 in, (rechter tak, hem in de keep 0 van de tegenovergestelde linker tak laten volgen), keer in de keep 0 van de rechter tak terug, breng de draad rondom de tak in en hem in de deep 1 laten uitkopen enzovoorts tot de keep 31.

Knyt en tråd i utgångsöppningen Z, för den till skåran 0 (höger gren) därefter till skåran 0 på motsatt gren (vänster gren), återgå till skåran 0 på höger gren, för tråden runt grenen och låt den komma ut i skåran 1 och så vidare till skåran 31.

Lanka solmitaan lähtökohdan (Z) aukkoon ja vedetään oikeanpuoleisen oksan) 0-loveen ja sen jälkeen toisen oksan (vasemman) 0-loveen, palataan oikeanpuoleisen oksan 0-loveen minkä jälkeen lanka vedetään oksan ympäri ja annetaan tulla ulos seuraavan loven (1) läpi jne. viimeiseen loveen asti.

E

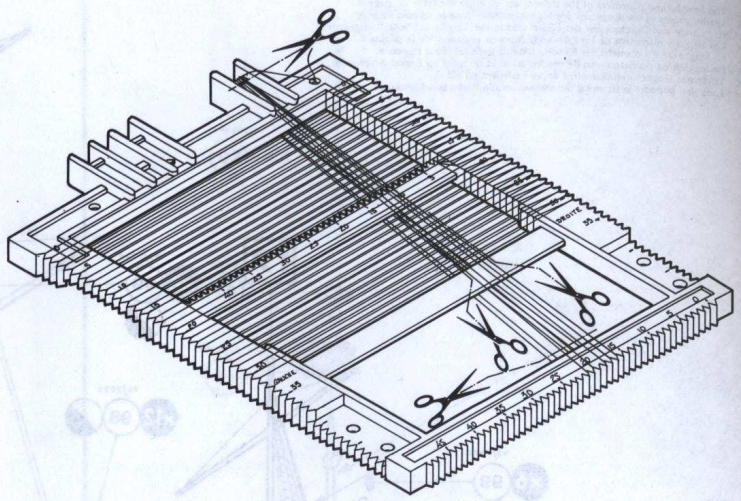

Using a paintbrush, coat all the threads with liquid glue. When it is completely dry, cut the horizontal threads flush with the vertical ends. Then cut at the bottom as shown.
To make the other shrouds, refer to the table shroud table on page 4.

A l'aide d'un pinceau, enduire l'ensemble des fils de colle liquide. Après séchage complet, couper les fils horizontaux au ras des extrêmes verticaux. Couper ensuite en bas comme indiqué.
Pour la confection des autres haubans se référer au tableau de fabrication des haubans page 4.

Mit Hilfe eines Pinsels alle Fäden mit flüssigem Klebstoff bestreichen. Nach vollständigem Trocknen die horizontalen Fäden am äussersten Rand der vertikalen Endpunkte abschneiden. Danach wie angegeben unten abschneiden.
Für die Herstellung der anderen Wanten die Tabelle für die Herstellung der Wanten aus Seite 4 hinzuziehen.

Ayudándose con un pincel, se untan todos los hilos con cola líquida. Después de completo secado, se cortan los hilos horizontales a ras de los extremos verticales. A continuación, se corta por abajo tal y como queda indicado.
Para confeccionar los restantes obenques, véase el cuadro de fabricación de los mismos, página 4.

Con un pennello, spalmare di colla liquida l'insieme dei fili. Dopo asciugatura completa, tagliare i fili orizzontali a raso degli estremi verticali. Tagliare poi in basso, come indicato.
Per la confezione delle altre sartie, riportarsi alla tabella di fabbricazione delle sartie, pagina 4.

Met behulp van een penseel, het draadsamenstel met vloeibare lijm bestrijken. Na volledig drogen, de horizontale draden gelijk met de vertikale uitersten afsnijden. Snij vervolgens onderaan zoals aangeduid.
Voor het vervaardigen van andere wanttouwen, zie tabel van de wanttouwfabrikatie pagina 4.

Med hjälp av en pensel bestryks alla trådar med flytande lim. Då dessa är fullständigt torra skär man av de vågräta trådarna i jämnhöjd med de lodräta ändarna. Klipp därefter nedtill enligt anvisningarna.
För tillverkningen av de andra vanterna, se tabellen för tillverkning av vanter, sid. 4.

Silveltimellä sivellään kaikki langat nestemäisellä liimalla. Kun langat ovat täysin kuivuneet leikataan vaakasuorat langat pystysuorien äärimmäisten rajojen tasalla. Sen jälkeen leikataan ohjeiden mukaisesti.
Muitten haruksien valmistaminen tapahtuu sivulla 4 olevan taulukon mukaisesti.

hobbydn.ua

PAINTING OF THE SAILS
To make the model more realistic, we recommend that you paint the sails before cutting them out. Use colour M2
NOTE : The bold line on each sail shows the line where it should be glued to the yard or spar.

PEINTURE DES VOILES
Pour donner plus de réalisme à la maquette, il est conseillé de peindre les voiles avant découpage. Utiliser la couleur M2
NOTA : Le trait fort sur chaque voile indique la ligne de collage sur la vergue ou l'étai .

BEMALUNG DER SEGEL
Um das Modell wirklichkeitsnäher zu gestalten, raten wir, die Segel vor dem Ausschneiden zu bemalen. Die Farbe M2
ACHTUNG : Der dicke Strich auf jedem Segel gibt die Klebelinie auf Stag oder Rahe an.

PINTURA DE LAS VELAS
Para darle mayor realismo a la maqueta, se recomienda pintar las velas antes de cortar. Utilícese el color M2
NOTA : el trazo fuerte en cada vela indica la línea de encolado sobre la verga o el estay.

VERNICIATURA DELLE VELE
Per dare un maggior realismo al modellino, si consiglia di verniciare le vele prima di tagliarle. Utilizzare il colore M2
NOTA : Il tratteggio su ogni vela indica la linea d'incollatura sul pennone o sullo straglio.

ZEILVERF
Om aan de maquette meer realisme te geven, raden wij U aan de zeilen voor het snijwerk te verven. Gebruik de kleur : M2
NOTA : De sterke streep op elke zeil duidt de kleeflijn op de ra of schoor aan.

MÅLNING AV SEGLEN
För att ge ytterligare realism åt miniatyren är det tillrådligt att måla seglen före avskärningen. Använd färgen M2
MÄRK : Det tjocka strecket på varje segel anger linjen för fastlimning vid rån eller staget.

PURJEIDEN MAALAAMINEN
Jotta tulos olisi vielä luonnonmukaisempi suosittelemme purjeiden maalaamista ennen niiden leikkaamista. Käyttäkää seuraavaa väriä : M2
HUOM : Jokaisessa purjeessa oleva paksu viiva helpottaa niiden liimaamista raakaan tai harukseen.

M2 = 1/3 94/7012 + 2/3 34/7005

To make the drawings clearer, the ropes and shrouds in the previous views are not shown.

Pour plus de clarté dans le dessin tous les haubans et cordages des vues précédentes ne sont pas représentés.

Um die Zeichnung klarer zu gestalten, sind nicht alle Wanten und Seile der vorhergehenden Ansichten dargestellt.

Para mayor claridad en el dibujo no se representan todos los obenques y cordajes de las vistas anteriores.

Per maggiore chiarezza dei disegni, tutte le sartie e cordami delle figure precedenti non sono stati rappresentati.

Voor meer duidelijkheid in de tekening worden alle tuien en het touwwerk van de voorafgaande aanzichten niet afgebeeld.

För att teckningen skall vara tydligare har alla vanter och rep från de tidigare bilderna utelämnats.

Jotta piirros olisi mahdollisimman selvä, on jätetty pois edellisten kuvien vantit ja köydet.

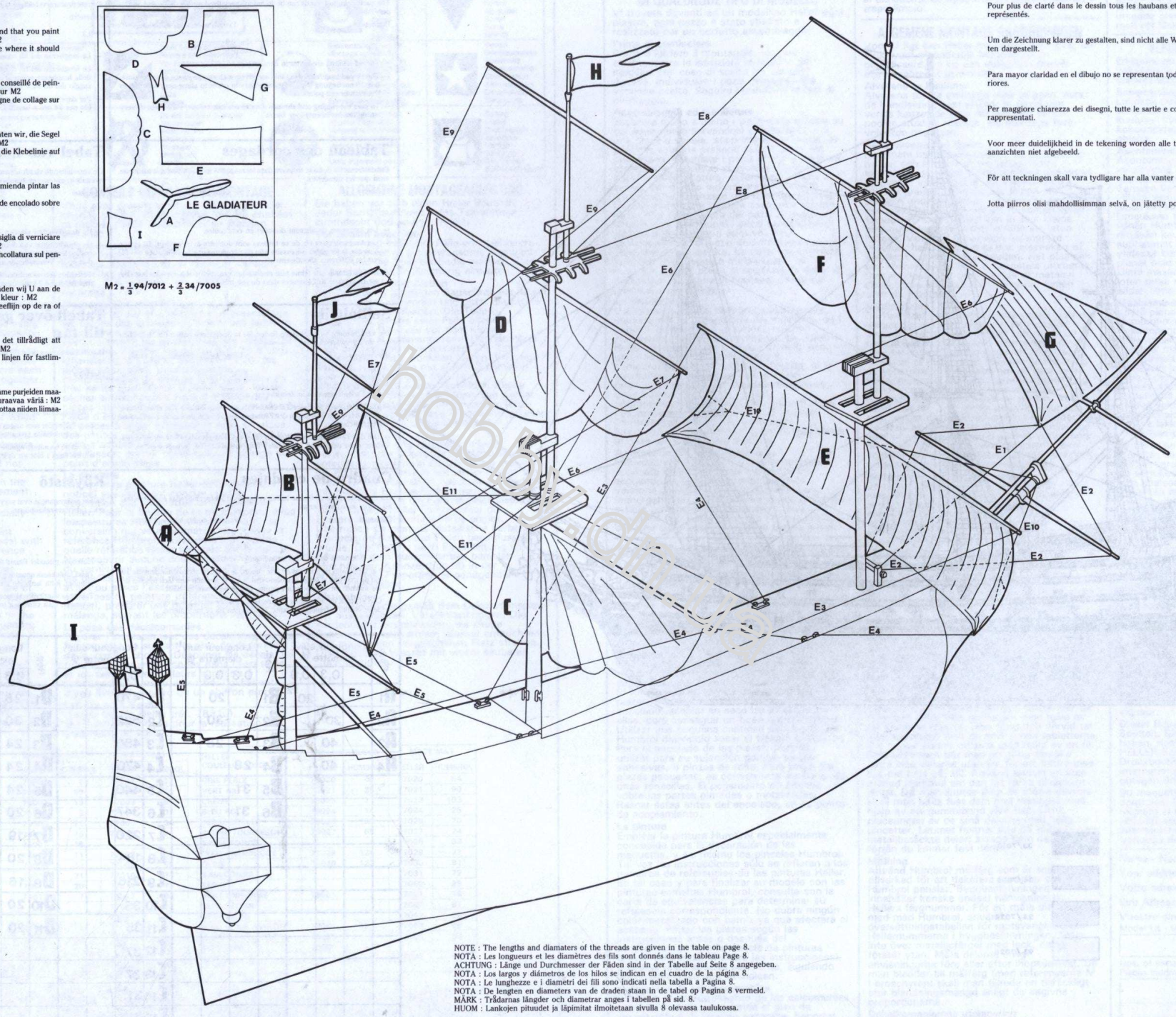

NOTE : The lengths and diamaters of the threads are given in the table on page 8.
NOTA : Les longueurs et les diamètres des fils sont donnés dans le tableau Page 8.
ACHTUNG : Länge und Durchmesser der Fäden sind in der Tabelle auf Seite 8 angegeben.
NOTA : Los largos y diámetros de los hilos se indican en el cuadro de la página 8.
NOTA : Le lunghezze e i diametri dei fili sono indicati nella tabella a Pagina 8.
NOTA : De lengten en diameters van de draden staan in de tabel op Pagina 8 vermeld.
MÄRK : Trådarnas längder och diametrar anges i tabellen på sid. 8.
HUOM : Lankojen pituudet ja läpimitat ilmoitetaan sivulla 8 olevassa taulukossa.

hobbydiffusion

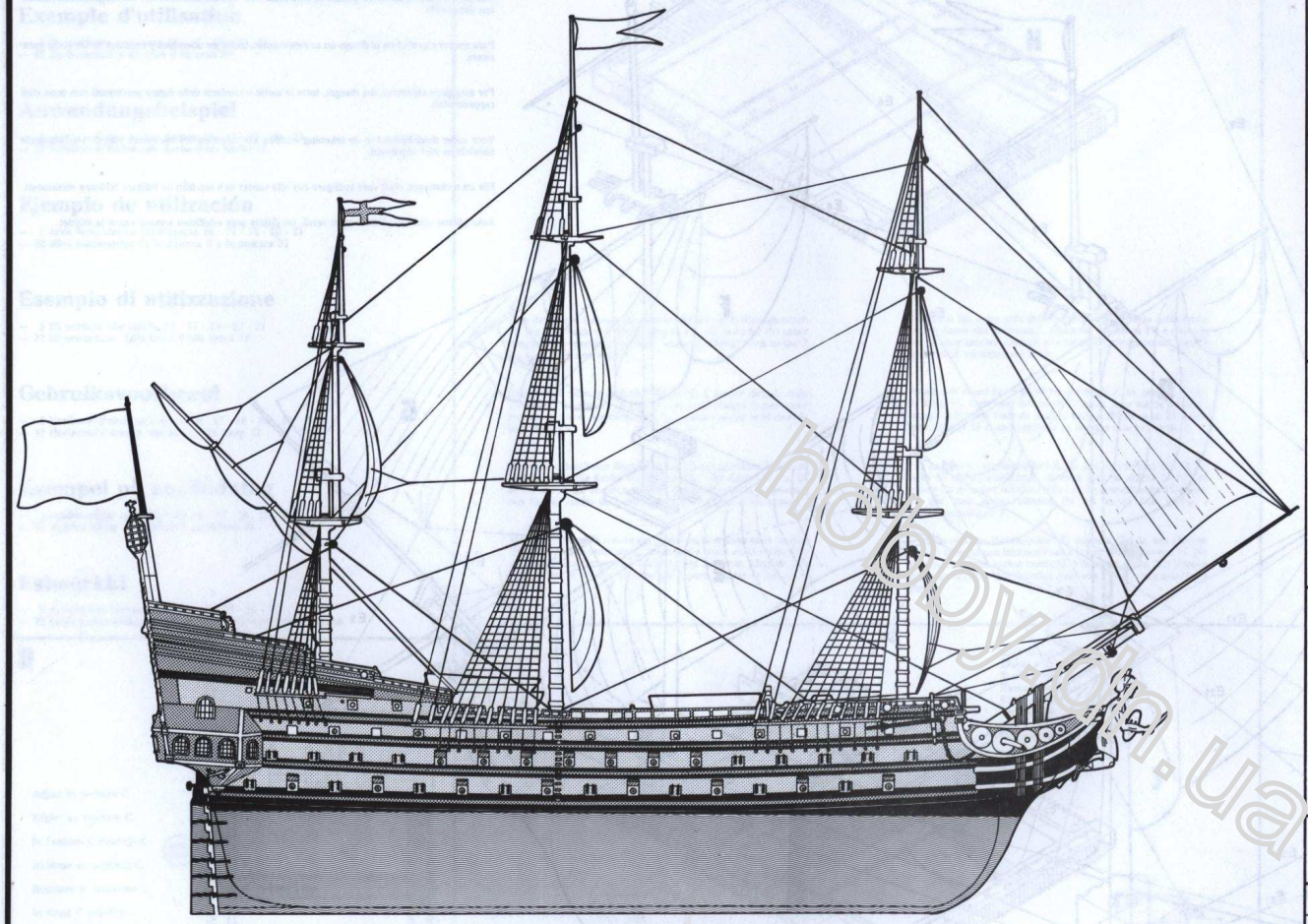

33/7010

34/7005

25/7024

93/7028

Table of ropes

The various linen threads can be found in specialized model shops and at drapers' shops.

Diameter	Length of threads to be used
0,3	dia. 0,3 ..... 52 m
0,9	dia. 0,9 ..... 1 m

— Thread lengths are given in centimetres.

— The thread lengths in this table are given with an allowance of approximately 10 cm beyong the length necessary in order to allow easy securing to the various esn-points.

— To give the rigging and shrouds a more realistic colour, soak them in very strong tea for twenty-four hours.

Tabella del cordame

Potrete procurarvi i differenti fili di lino nei negozi di modellismo e nelle mercerie.

Diametro	Lunghezza dei fili da utilizzare
0,3	Ø 0,3 ..... 52 m
0,9	Ø 0,9 ..... 1 m

— Le lunghezze dei fili sono espresse in centimetri.

— Le lunghezze dei fili di questa tabella sono fornite con circa 10 cm in più della lunghezza necessaria, per permettere una maggiora semplicità di fissaggio dei fili sulle differenti destinazioni.

— Per dare un colore più realistico alle attrezzature ed alle sartie, lasciare il filo per 24 ore a bagno in un tè molto carico.

Tableau des cordages

Les différents fils de lin se trouvent dans les magasins spécialisés dans la maquette, ainsi que les merceries.

Diamètre	Longueur de fils à utiliser
0,3	Ø 0,3 ..... 52 m
0,9	Ø 0,6 ..... 1 m

— Les longueurs de fils sont données en centimètre.

— Les longueurs des fils de ce tableau sont données avec environ 10 cm en plus que la longueur nécessaire afin de permettre une fixation aisée des fils sur les différents aboutissements.

— Afin de donner une teinte plus réaliste aux gréements et haubans il faut laisser tremper le fil 24 heures dans du thé très fort.

Tabel van het touwwerk

De verschillende vlasdraden zijn te koop in maquette gespecialiseerde winkels, evenals in garen - en bandwinkels.

Diameter	Te gebruiken draadlengte
0,3	Ø 0,3 ..... 52 m
0,9	Ø 0,9 ..... 1 m

— De draadlengten worden in centimeters aangegeven.

— De draadlengten van deze tabell worden met ongeveer 10 cm meer dan de nodige lengte aangegeven ten einde een gemakkelijk vastmaken van de draden op de verschillende eindpunten toe te laten.

— Ten einde een meer realistische tint aan de takelage en tuien te geven, moet met de draad 24 uur in zeer sterke thee laten weken.

Seiltabelle

Die verschiedenen Leinenfäden finden Sie in Spezialgeschäften für Modellbau und im Kurzwarenhandel.

Durchmesser	Länge der zu verwendenden Fäden
0,3	Ø 0,3 ..... 52 m
0,9	Ø 0,9 ..... 1 m

— Die Fadenlägen sind in Zentimetern angegeben.

— Die Fadenlägen in dieser Tabelle beinhalten eine Zugabe von etwa 10 cm, um ein leichtes Befestigen der Fäden an den verschiedenen Endpunkten zu ermöglichen.

— Um den Takelungen und Wanten eine wirklichkeitsnahe Färbung zu verleihen, muss der Faden 24 Stunden lang in starken Tee gekegt werden.

Tabell över garn som kan användas till tåg

De olika lingarnen finns till salu i affärer som säljer miniatyrer samt i sybehörsaffärer.

Diameter	Garnlängder
0,3	Ø 0,3 ..... 52 m
0,9	Ø 0,9 ..... 1 m

— Trådlängderna är angivna i cm.

— De trådlängder som anges i denna tabell är c:a 10 cm längre än nödvändigt för att underlätta fastsättningen av trådarna vid de olika ändstyckena.

— För att ge en naturtrognare färg åt tacklingarna och vanterna skall man låta tråden ligga i blöt ett dygn i starkt te.

Cuadro de cordajes

Los diferentes hilos de lino se hallan en las tiendas especializadas en maquetas, así como en las mercerías.

Diámetro	Longitud de los hilos a utilizar
0,3	Ø 0,3 ..... 52 m
0,9	Ø 0,9 ..... 1 m

— Las longitudes de los hilos se indican en centímetros.

— Las longitudes de los hilos de este cuadro se dan con approximadamente 10 cm de más que el largo necesario con el fin de permitir una fácil fijación de los mismos en los diferentes puntos donde terminan los hilos.

— Con el fin de darle un color más realista a los obenques y aparejos, conviene dejar el hilo a remojar durante 24 horas en un té muy fuerte.

Köysistö

Kaikki pellavalangat ovat myytävinä pienoismalleihin erikoistuneissa liikkeissä sekä lyhyttavarakaupoissa.

Läpimitta	Lankojen pituus
0,3	Ø 0,3 ..... 52 m
0,9	Ø 0,9 ..... 1 m

— Lankojen pituudet ilmaistaan cm:ssä.

— Tässä taulukossa annetut pituudet ovat noin 10 cm pitempiä kuin tarvittavat pituudet, jotta lankojen kiinnittäminen eri pisteisiin tulisi helpommaksi.

— Takilat ja vantit saavat luonnonmukaisemman värin jos lanka saa liota vuorokauden ajan vahvassa teessä.

Rep.	Longueur suiv.t. diamètre Ø 0,3	0,3	0,9	Rep.	Longueur suiv.t. diamètre Ø 0,3	0,3		Rep.	Longueur suiv.t. diamètre Ø 0,3			Rep.	Longueur suiv.t. diamètre Ø 0,3			Rep.	Longueur suiv.t. diamètre Ø 0,3		
A1			20 x2	B1		20		C1	470			D1	28			E1	20		
A2		30 x2		B2		30		C2	522			D2	30			E2	25 x2		
A3		40		B3		28		C3	480			D3	24			E3	27 x2		
A4		40		B4	28			C4	470			D4	24			E4	45 x2		
				B5	31			C5	440			D5	24			E5	32 x2		
				B6	31			C6	347			D6	20			E6	27 x2		
								C7	220			D7	19			E7	24 x2		
								C8	184			D8	20			E8	24 x2		
								C9	216			D9	16			E9	23 x2		
								C10	35 x2			D10	20			E10	25 x2		
								C11	35 x2			D11	20			E11	21 x2		
								C12	37 x2										
								C13	37 x2										
								C14	31 x2										
								C15	31 x2										

hobby.ua

Cut away / Couper / Schneiden / Tagliare / Cortar / Uitsnijden / Skär / Leikkaa

Ratchet catch / Encliqueter / Einrasten / Innestare / Engastar / Pallen / Spärra / Kiinnitä

Heller®

Thread / Fil / Faden, Draht / Filo / Hilo / Draad / Tråd / Lanka

Drill or pierce / Percer / Bohren / Forare / Agujerear / Boren / Borra / Lävistä

Use filler / Mastiquer / Schleifen / Stuccatura / Masillar / Mastieken / Spackla / Kittaa

Alternative part(s) provided / Choix / Auswahlmoglichkeit / Scelta / Elección / Keuze / Val / Valinta

Paint before assembling / Peindre avant montage / Vor Zusammenbau bemalen / Verniciare / Pintar antes del montaje / Schilderen / Måla / Maalaa

Symmetrical assembly / Montage symétrique / Symmetrischer Aufbau / Montaggio simmetrico / Montaje simétrico / Symmetrische montage / Symmetrinen asentaminen / Symmetrisk montering

Decals / Décalcomanies / Abziehbild / Decalcomanie / Calcomanías / Afdrukplaatjes / Dekalkomanier / Siirtokuvat

Join by applying heat / Riveter / Heiss vernieten / Ribadire / Ribetear / Klinken / Nita / Niittaa

Cement parts together / Coller / Kleben / Incollare / Pegar / Lijmen / Limma / Liimaa

Do not cement together / Ne pas coller / Nicht kleben / Non incollare / No pegar / Niet lijmen / Limma inte / Älä liimaa

Repeat this operation / Répéter l'opération / Vorgang wiederholen / Ripetere l'operazione / Repetir la operación / De verrichting herhalen / Utför ingreppet på nytt / Toista toimenpide

Ballast / Lester / Beschweren / Zavorrare / Lastrar / Ballasten / Sätt barlast / Aseta vastapaino

GENERAL MODELLING ADVICE

You have before you a Heller Model Kit, each moulding, each piece of which has been carefully researched and produced.

Before commencing the assembly
Study these notes and the assembly instructions before starting the model. Make certain you know where pieces fit. Where there is a choice of versions, make certain you know which pieces are required for your intended model. Follow the step-by-step instructions carefully.

Assembling and gluing
Carefully cut the pieces from the sprue using a craft knife with a sharp blade. If necessary, trim the pieces with a file or a sandpaper board to ensure a perfect fit. Before applying cement, assemble the pieces «dry», in order to satisfy yourself that you know where each is located and that they fit perfectly together. Use the minimum amount of Humbrol polystyrene cement, following the instructions for these products. Certain pieces may need a clamping» together when cementing. Use one or more spring-type clothes pegs or adhesive tape to assist you to get a perfect join. Use a pair of tweezers to assist you in assembling the smaller components. Polystyrene Cement will not adhere to plated or painted plastic, so carefully scrape away the plating from the points of assembly before applying cement.

Painting
Use Humbrol paints and brushes, specially designed for decorating models. The instructions may only show Heller paint reference numbers. To finish your model with Humbrol Enamels, use the cross reference chart to find the equivalent Humbrol reference number for any Heller number shown on the instructions. Decide from the instructions which pieces to paint before or after assembly. Do not overpaint any metallic colour with varnish as this will affect the finish. For mixing paints (reference M in the leaflet), always prepare a sufficient quantity of the mixture, observing the proportions indicated.

Positioning of decals
Identify the position for each decal on the model according to the version chosen by following the plans. Carefully cut round the decal, soak for a few seconds in lukewarm water, carefully slide from the backing paper into the correct position. Absorb excess water with a small piece of blotting paper or soft, clean rag.

CONSEILS GÉNÉRAUX DE MONTAGE

Vous avez devant vous une maquette Heller, chaque grappe, chaque pièce ont été étudiées et réalisées pour s'assembler de manière parfaite.

Avant de commencer
Etudier la notice avant de procéder au montage. Dans le cas de choix de version, repérer les pièces nécessaires à la version choisie. Suivre l'ordre des phases de montage.

L'assemblage et le collage
Détacher au fur et à mesure de l'assemblage les pièces des grappes à l'aide d'une lame ou d'une pince coupante, supprimer éventuellement les petites pastilles rondes. Si nécessaire, ébarber les pièces à l'aide d'une lime. Avant le collage, assembler à sec les pièces entre elles, pour une bonne compréhension du collage à faire. Utiliser en très petite quantité de la colle Heller, laisser sécher suffisamment. Pour le collage des pièces importantes, les maintenir entre elles à l'aide d'élastiques ou de rubans adhésifs ou de pinces à linge. Effectuer la mise en place des petites pièces à l'aide des pincettes. La colle n'adhère pas sur les parties peintes ou métallisées, gratter celles-ci avant collage au point d'assemblage.

La peinture
Employer la peinture Heller (référencée sur la notice) spécialement conçue pour la décoration des maquettes et les pinceaux Heller. Pour la finition de votre maquette avec les peintures Humbrol, utilisez la charte de conversion qui vous permettra de trouver la référence Humbrol équivalente à n'importe quelle référence Heller indiquée sur la notice. Ne recouvrir aucune couleur métallique avec du vernis, qui en altérerait la finition. Peindre les pièces suivant la notice d'instruction avant ou après l'assemblage. Pour les mélanges de peinture (référencés M sur la notice), préparer une quantité suffisante du mélange, suivant les proportions indiquées.

La pose des décalcomanies
Repérer l'emplacement des décalcomanies sur la maquette en suivant le plan de décoration de la version choisie. Découper les décals, les tremper quelques secondes dans l'eau tiède et les faire glisser de leurs supports à l'emplacement prévu, absorber l'excédent d'eau avec un buvard ou un chiffon propre.

Les fils pour haubans
Utiliser les fils Heller (réf. 78310), spécialement conçus pour la réalisation des gréements de voilier.

ALLGEMEINE MONTAGEANLEITUNG

Sie haben vor sich einen Heller Bausatz. Jeder Spritzbaum und jedes Teil wurden durchdacht und so konstruiert.

Vor Beginn beachten
Die Anleitung lesen. Im Falle von mehreren. Baumöglichkeiten die gewünschte Auswahl treffen und die Teile ausfindig machen. Die Reihenfolge der Bauanleitung einhalten.

Zusammenbau und Kleben
Die Teile beim jeweiligen Bauschritt mit einem Hobbymesser abtrennen und ggfs, die Kleine Gratbildungen entfernen. Die Teile nötigenfalle mittels einer Feile oder Sandpapier. Die Teile vor dem Kleben probeweise zusammenpassen. Den Humbrol Leim sehr sparsam verwenden. Die Teile ausreichend lange trocknen lassen. Wichtige Bauteile zum Kleben mit einem Gummiring oder Gummibänder mit einer Wäscheklammer zusammenhalten. Kleine Teile mit einer Pinzette anfügen. Der Kleber haft auf bemalten oder metallisierten Teilen nicht mehr. Deshalb diese vor dem Klebestellen vor Auftragen des Leims entfernen.

Bemalen
Humbrol Pinsel und Humbrol Farben verwenden, die eigens für den Modellbau entwickelt wurden. In einigen Fällen weisen die Bauanleitungen nur auf Heller-Farben hin. Wenn dieses der Fall ist, sie aber mit Modell, mit Humbrol Enamel-Farben bemalen wollen, benutzen sie bitte die Farbvergleichsliste, die ihnen für jede Heller Farbnummer die Entsprechende Humbrol-Farbe angibt. Übermalen sie niemals Metallische Farben mit Klarlack, da dieses das Finish beeinflussen würde. Die Teile je nach Bauanleitung vor oder nach dem Zusammenbau bemalen. Mischfarben (Kennzeichen M) in der angegebenen Proportion in genügender Menge herstellen.

Abziehbilder
Die Abziehbilder gemäß dem Dekorationsplan der ausgewählten. Version anbringen. Die Abziehbilder ausschneiden, sie einige Sekunden in lauwarmem Wasser anfeuchten und sie auf den vorgesehenen Platz streifen. Überschuß an Wasser mit einem sauberen Tuch abtupfen.

HELLER COULEUR/COLOR	BRILLANT/GLOSS		MATE/MAT	
	HELLER	HUMBROL	HELLER	HUMBROL
GRIS AMIRAL	79001	5	77001	27
JAUNE VIF	79002	69	77002	99
ROUGE VERMILLON	79003	19	77003	60
VERT	79004	2	77004	101
BLANC	79005	22	77005	34
BLEU	79006	15	77006	104
OR	79007	16		
ALU	79008	11	77008	56
BRONZE	79009	12	77009	55
NOIR	79010	21	77010	33
BORDEAUX	79011	20	77011	73
BOIS CLAIR	79012	7	77012	63
VERT ARMÉE			77013	102
KAKI			77014	84
ORANGE	79015	18	77015	82
BOIS FONCÉ	79016	10	77016	98
CHAUDRON			77017	100
ROSE CLAIR			77018	61
BLEU AZUR	79019	47	77019	89

HELLER COULEUR/COLOR	BRILLANT/GLOSS		MATE/MAT	
	HELLER	HUMBROL	HELLER	HUMBROL
GRIS PERLE	79020	40	77020	64
VERT NIL	79021	38	77021	90
CRÈME	79023	71	77023	103
BLEU ROI	79024	14	77024	25
TERRE BRÛLÉE	79026	133	77026	70
JAUNE TOURNESOL	79027	69	77027	24
SABLE FONCÉ			77028	93
BLEU ANTHARCITE	79029	134	77029	77
OLIVE	79030	123	77030	91
KAKI-COMBAT			77031	72
TERRE			77060	29
VERT UNIFORME	79061	3	77061	76
BLEU PETROLE			77062	87
VERT ACIER			77063	86
BLEU CLAIR AVIATION	79064	122	77064	65
OCRE CAMOUFLAGE	79065	9	77065	62
BLEU FONCÉ	79066			
ACIER			77070	53

NE CONVIENT PAS A UN ENFANT DE MOINS DE 36 MOIS. PRESENCE DE PETITS ELEMENTS DETACHABLES
NOT SUITABLE FOR CHILDREN UNDER 36 MONTHS. CONTAINS SMALL DETACHABLE PARTS.
FÜR KINDER UNTER 36 MONATEN NICHT GEEIGNET. ENTHÄLT KLEINE ABNEHMBARE TEILE.
NO CONVIENE A NIÑOS MENORES DE 36 MESES. EXISTEN PEQUEÑAS PIEZAS QUE PUEDEN SOLTARSE.
NIET GESCHIKT VOOR KINDEREN ONDER 36 MAANDEN. AANWEZIGHEID VAN KLEINE LOSSE ONDERDELEN.
NON ADATTO A BAMBINI DI ETA' INFERIORE A 36 MESI. PRESENZA DI PICCOLI ELEMENTI STACCABILI.

NÃO CONVÉM A CRIANÇAS COM IDADE INFERIOR A 36 MESES. PRESENÇA DE ELEMENTOS SEPARÁVEIS.
EJ LÄMPLIG FÖR BARN UNDER 3 ÅR. HAR LOSTAGBARA SMÅDELAR.
IKKE TIL BORN UNDER 36 MANEDER. OMFATTER SMÅ AFTAGELIGE ELEMENTER.
PASSER IKKE FOR BARN UNDER 36 MND. INNEHOLDER SMÅ ELEMENTER SOM KAN TAS AV.
EI ALLE 3 - VUOTIAALLE LAPSELLE. IRROITETTAVIA PIKKUOISIA.
ΔΕΝ ΑΡΜΟΖΕΙ ΓΙΑ ΠΑΙΔΙ ΗΛΙΚΙΑΣ ΜΙΚΡΟΤΕΡΗΣ ΑΠΟ 36 ΜΗΝΕΣ ΠΑΡΟΥΣΙΑ ΑΠΟ ΜΙΚΡΑ ΑΥΟΜΕΝΑ ΜΕΡΗ.

CONSIGLI PER IL MONTAGGIO DI QUALUNQUE TIPO DI MODELLO

Vi trovate davanti ad un modellino Heller ogni piastra, ogni pezzo è stato studiato e realizzato per un perfetto assemblaggio.

Prima di cominciare
Prima d'iniziare il montaggio, leggere attentamente le istruzioni specifiche del modello. Nel caso di scelta tra versioni diverse, individuare i pezzi necessari alla versione scelta. Seguire l'ordine delle fasi di montaggio.

Assemblaggio ed incollatura
Staccare mano a mano i pezzi dalla piastra su cui sono riuniti servendosi di una lama o di una pinza a cesoia, sopprimendo le eventuali pastiglie rotonde presenti sulla piastra. Se necessario, raschiare i pezzi con una lima per eliminare le eventuali sbavature. Prima di passare all'incollatura, assemblare i pezzi a secco, per meglio individuare le modalità d'incollatura. Utilizzare una quantità minima di colla Humbrol e lasciare asciugare quanto basta. Per l'incollatura dei pezzi di maggiore dimensione, tener uniti i pezzi servendosi di elastici o di un nastro adesivo. Per il posizionamento di pezzi di dimensioni ridotte, utilizzare delle pinzette. La colla non aderisce sulle parti verniciate o metallizzate : si consiglia quindi, prima di applicare la colla, di limare queste ultime in corrispondenza del punto di assemblaggio.

La verniciatura
Utilizzare la vernice Humbrol specialmente studiata per la decorazione dei modellini, ed i pennelli Humbrol. Le istruzioni indicano solamente i numeri di riferimento dei colori Heller. Per verniciare il vostro modello con colori Humbrol, usate la tabella di comparazione di colori Humbrol/Heller. Non sovrapponete alcuna vernice ai colori metallizzati perché ció causerá alterazione della finitura. Verniciare i pezzi conformemente alle istruzioni, prima o dopó l'assemblaggio. Per le miscele di vernice (contrassegnate con una «M» sulle istruzioni), preparame una quantità sufficiente in base alle proporzioni indicate.

Applicazione delle decalcomanie
Individuare il posto su cui dovranno essere applicate le decalcomanie sul modellino seguendo il piano di decorazione delle versione scelta. Tagliare le decalcomanie, immergerle per pochi secondi in acqua tiepida e farle scivolare dal loro supporto sulla posizione prescelta. Eliminare l'acqua residua con una carta assorbente o un panno pulito.

CONSEJOS GENERALES PARA EL MONTAJE

Ante Vd. una maqueta «Heller». Cada grapa, cada pieza, ha sido estudiada y realizada para juntarse perfectamente.

Antes de empezar
Estudiar las hojas de instrucciones. En el caso de escoger una versión determinada, localizar las piezas necesarias, que se ajusten a esa versión. Seguir la secuencia de las fases de montaje.

Acoplamiento y encolado
Utilizando una cuchilla o pinza cortante, una trás otra, se separan las piezas de las grapas, suprimiendo las pequenas pastillas redondas. Si fuese preciso, limpiar de rebabas las piezas, utilizando una lima. Antes del encolado, acoplar en seco las piezas entre ellas, para conseguir un buen entendimiento. Utilizar una pequena cantidad del pegamento Humbrol dejandolo secar el tiempo suficiente. Para el encolado de las piezas grandes, utilizar para su sujección gomas, cintas adhesivas, o pinzas de ropa. Para pegar las piezas pequenas, es conveniente ayudarse de unas tenacillas. El pegamento no adhiere sobre las partes pintadas o metalizadas. Rascar éstas antes del encolado, en su punto de acoplamiento.

La pintura
Emplear la pintura Humbrol especialmente concebida para la decoración de las maquetàs, y así mismo los pinceles Humbrol. Tal vez las instrucciones sólo se refieran a los números de referencias de las pinturas Heller. En tal caso y para finalizar su modelo con las pinturas esmaltes Humbrol, consulte con la carta de equivalencias para determinar su referencia correspondiente. No cubra ningún color metalizado con barniz ya que afectará al acabado. Pintar las piezas según las instrucciones antes o después del acoplamiento. Para la mezcla de pinturas (según referencia M sobre las instrucciones), preparse una cantidad suficiente, siguiendo las proporciones que se indican.

Colocacion de las calcomanias
Localizar el emplazamiento de las calcomanias sobre la maqueta, siguiendo el plan de decoración de la versión escogida. Recortar las calcomanias, remojarlas algunos segundos en agua tibia, y harcelas deslizar de su suporte al emplazamiento deseado. Absorber el excedente de agua con un papel secante, o trapo limpio.

ALGEMENE MONTAGE RAADGEVINGEN

Voor U ligt een Heller maquette, elke tros, elk stuk werd afzonderlijk bestudeerd en gerealiseerd om op een volkomen manier bijeen gebracht te worden.

Alvorens te beginnen
Alvorens tot de montage over te gaan, eerst de handleiding bestuderen. In geval van versie keuze, de voor de gekozen versie nodige stukken merken. De montage faze volgorde navolgen.

Samenvoegen en lijmen
Naarmate het samenvoegen, de trosstukken m.b.v. een lemmet of snijdende tang losmaken, de ronde kleine schijfjes eventueel weglaten. Indien nodig, de stukken m.b.v. een vijl bramen. Alvorens te lijmen, de stukken onderling droog verzamelen ten einde een goed begrip van het uit te voeren lijmen te hebben. De Humbrol lijm in zeer kleine hoeveelheden gebruiken, voldoende laten drogen. Voor het lijmen van belangrijke stukken, hen onderling m.b.v. elastieken of klevende bandjes bijeenhouden. Het plaatsen van kleine stukjes m.b.v. tangetjes uitvoeren. De lijm kleeft niet op geverfde of metalen delen, deze afkrabben alvorens het lijmen voor de montage.

Schilderwerk
De Humbrol verf speciaal ontworpen voor de versiering van maquettes en de Humbrol penselen gebruiken. Het kan zijn dat in de gebruiksaanwijzing alleen referentienummers van Heller verf worden gegeven. Om Uw model af te maken met Humbrol verf kunt u de verwijstabel gebruiken om zo voor ieder Heller nummer, dat in de gebruiksaanwijzing wordt vermeld, het corresponderende Humbrol referentienummer te vinden. Verf nooit met lak over welke metallic kleur dan ook, omdat dit het eindresultaat beinvloedt. De stukken volgens de instructie handleiding voor of na de montage. Voor het verfmengen (M op de handleiding gereferenceerd), een voldoende mengselhoeveelheid voorbereiden, volgens de aangeduide verhoudingen.

Het plaatsen van afdrukplaatjes
De plaats van de afdrukplaatjes op de maquette meneen door het versieringsplan van de gekozen versie te volgen. De afdrukplaatjes uitsnijden, hen enkele seconden in lauw water laten weken en hen van hun afdrukpapier tot op de voorziene plaats laten glijden, het teveel aan water met een vloeipapier of natte doek absorberen.

ALLMÄNNA RAD BETRÄFFANDE MONTERING

Du har framför dig en Heller modell i vilken varje gjutram och varje del har studerats och utarbetats för att kunna monteras ihop helt perfekt.

Allra först
Läs igenom broschyren före monteringen. Ifall det gäller att välja en viss version, märk de delar som behövs i den valda versionen. Följ ordningsföljden för monteringsfaserna.

Ihopsättning och limning
Efter hand som ihopsättningen fortskrider tar man loss delar från gjutramen med hjälp av ett knivblad eller en vass tång och därvid tar man eventuellt bort de små runda tabletterna. Vid behov putsas delarna med hjälp av en fil. Före limningen bör man en gång försöka sätta ihop delarna utan lim för att bättre inse hur det hela går till. Använd endast en liten mängd Humbrol lim och låt torka tillräckligt länge. Då man limmar ihop de större delarna skall man hålla fast dem mot varandra med hjälp av ett gummiband eller tejp. Utför placeringen av de små delarna med hjälp av pincetter. Limmet fastnar inte på målade eller metallbetäckta delar; skrapa dem därför förrän du limmar fast dem.

Målning
Använd Humbrol målfärg som är speciellt tillverkad för att dekorera modeller samt Humbrol penslar. Byggbeskrivningen innehåller kanske endast hänvisning till Hellers färgnummer. För att måla din modell med med Humbrol, använd översättningstabellen för motsvarigheten till Hellernummerna i byggbeskrivningen. Måla inte över metallicfärger med lack, detta förstör ytan. Måla delarna enligt anvisningarna före eller efter ihopsättning. Då man blandar till målfärg (med referenserna M i broschyren) skall man tillreda en tillräckligt stor blandningsmängd enligt de angivna proportionerna.

Dekalkomaniernas utplacering
Märk dekalkomaniernas plats på modellen och följ därvid dekorationsplanen för den valda versionen. Klipp ut dekalkomanierna, doppa dem några sekunder, ljumt vatten och låt dem glida över från deras underlag till den utsedda platsen. Torka bort överflödigt vatten med ett läskpapper eller en ren trasa.

YLEISET KOKOONPANO-OHJEET

Edessäsi on Heller pienoismalli jossa kaikki valulevyt ja kaikki osat on tehty niin, että ne sopivat täydellisesti yhteen.

Ennen kokoamista
Lukekaa tarkasti selostus. Jos sinun pitää valita tietty versio, merkitse ne osat jotka kuuluvat kyseiseen versioon. Noudata kokoonpanovaiheiden järjestystä koskevia ohjeita.

Asentaminen sekä liimaus
Asentamisen edistyessä pitää irrottaa osat valulevystä terän tai terävien pihtien avulla ja mahdollisesti poistaa pienet pyöreät pastillit. Tarpeen vaatiessa on tasoitettava osat viilalla. Ennen liimausta kootaan kerran osat ilman liimaa, että hyvin ymmärretään miten liimauksen tulee tapahtua. Käytä ainoastaan vähän Humbrol liimaa ja anna sitten kuivua riittävän kauan. Kun liimaat yhteen suuremmat osat sinun on pidettävä ne yhdessä kuminauhojen tai teipin avulla. Aseta pienet osat paikoilleen pihteillä. Liima et tartu kiinni maalattuihin eikä metallisiin pintoihin, joten pitää raapia vähän sellaiset osat ennen niiden liimausta.

Maalaaminen
Käytä pienoismalleihin tarkoitettua Humbrol-maalia sekä Humbrol-siveltimiä. Kokoonpano-ohjeessa annetaan ainoastaan Heller-maalien viitenumeroita. Kun maalaat Humbrol maaleilla voit käyttää taulukkoa, josta löydät ne Humbrol-numerot jotka vastaavat jokaista Heller-numeroa. Maalaa ohjeen mukaisesti osat ennen kokoonpanoa tai sen jälkeen. Maalien sekoituksissa (M:llä merkittyinä käyttöohjeessa) on valmistettava riittävä sekoitusmäärä, oikeiden mittasuhteiden mukaisesti. Älä koskaan maalaa lakkakerrosta metallisävyjen päälle, sillä silloin pinta vahingoittuu.

Siirtokuvien asettaminen paikoilleen
Merkitse siirtokuvien paikka pienoismalliin valitun version ohjeitten mukaisesti. Leikkaa irti siirtokuvat, upota ne muutaman sekunnin ajan haaleaan veteen ja anna niiden liukua levystään merkityille paikoilleen, jolloin pitää poistaa ylimääräinen vesi imupaperilla tai puhtaalla rievulla.

Heller®

Your model kit has been thoroughly tested. Should you have any complaint please fill out the coupon attached here for this purpose in block letters clearly indicating your full address as well as your country together with an international reply coupon corresponding to the amount of postage stamps for 3 letters as the price in force (In Great Britain all correspondence should be addressed to Humbrol, Marfleet, Hull HU9 5NE, England.).

Votre maquette a été sévèrement contrôlée. En cas de réclamation, veuillez remplir le bon en lettre capitale et l'adresser à : Heller accompagné de coupons de paiement internationaux d'un montant de l'affranchissement de trois lettres au tarif en vigueur.

Dieser Bausatz wurde sorgfältig geprüft Soolten. Sie dennoch eine Beanstandung haben, richten Sie Ihre Reklamation bitte an HELLER Schreiben Sie deutlich in Druckbuchstaben. Fügen Sie diesem Coupon internationale Antwortscheine im Wert von 3 gütligen Briefgebühren bei.

Su maqueta ha sido el objeto de severos controles. En caso de reclamación, rogamos rellenen el presente bono y lo envíen a : HELLER accompanado con cupones internacionales de pago del importe del franqueo de tres cartas a la tarifa vigente.

Name - Nom - Apellido _____

Your address _____

Votre adresse _____

Ihre Adresse _____

Vuestra dirección _____

Model kit - Maquette N° - Bausatz - Maqueta

Nos. of parts faulty / Pièces incriminées N° / Nr. derbeanstanditen Teile / Piezes defectuosas

_____ / _____ / _____

_____ / _____ / _____