1/72 二战法国 R35轻型坦克 后期型
R35 Light tank Late version

上色指示 Paints required 塗装指示

A	绿色	Green	グリーン
B	金属灰色	Metallic grey	メタリックグレイ
C	哑光黑色	Flat black	フラットブラック
D	木棕色	Wood brown	ウッドブラウン
E	红棕色	Red brown	レッドブラウン

⚠ 注意事项

组装前请认真阅读组装说明书
请另购买专业的模型胶水与油漆
制作时请保持室内空气流通
使用模型油漆与胶水时请远离火源

⚠ Warning

Carefully Study instruction before assembling.
Glue and paint are not included.
Do not work in closed room.
Do not use glue and paint near open flame or sparks.

⚠ 注 意

キットの組立を始める前に説明書を最後まで読んでください。
接着剤や塗料は別途にお買い求めください。
接着剤や塗料を使用する際、窓を開けて換気してください。
接着剤や塗料を使用する際、火元から離れてください。

8+

本产品适合8岁以上青少年及成人制作收藏。
Kit suitable for ages 8 to adult.
キットの対象年齢は 8 才以上です。

S-Model

青岛海湛模型有限公司
青岛市崂山区北龙口
S-Model CO,.LTD
Song Ling Rd,Lao Shan District,
Qing Dao City,Shan Dong Prov,P.R.CHINA.
Fax: 86-532-8882-8295
E-mail: smodel@126.com

PS720181 S-Model 2016

hobby.dn.ua

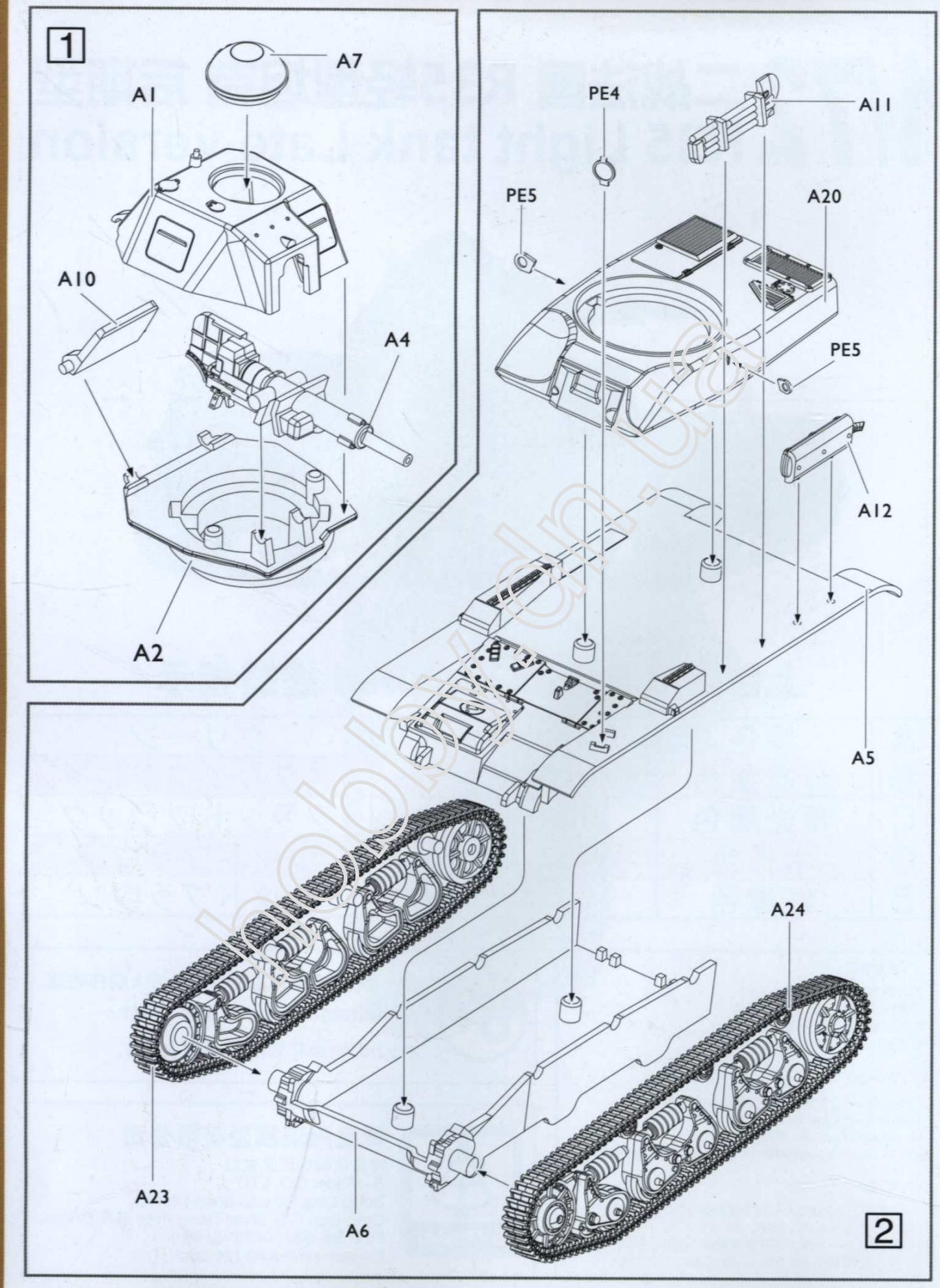
1
A7
A1
A10
A4
A2
PE4
A11
PE5
A20
PE5
A12
A5
A24
A23
A6
2

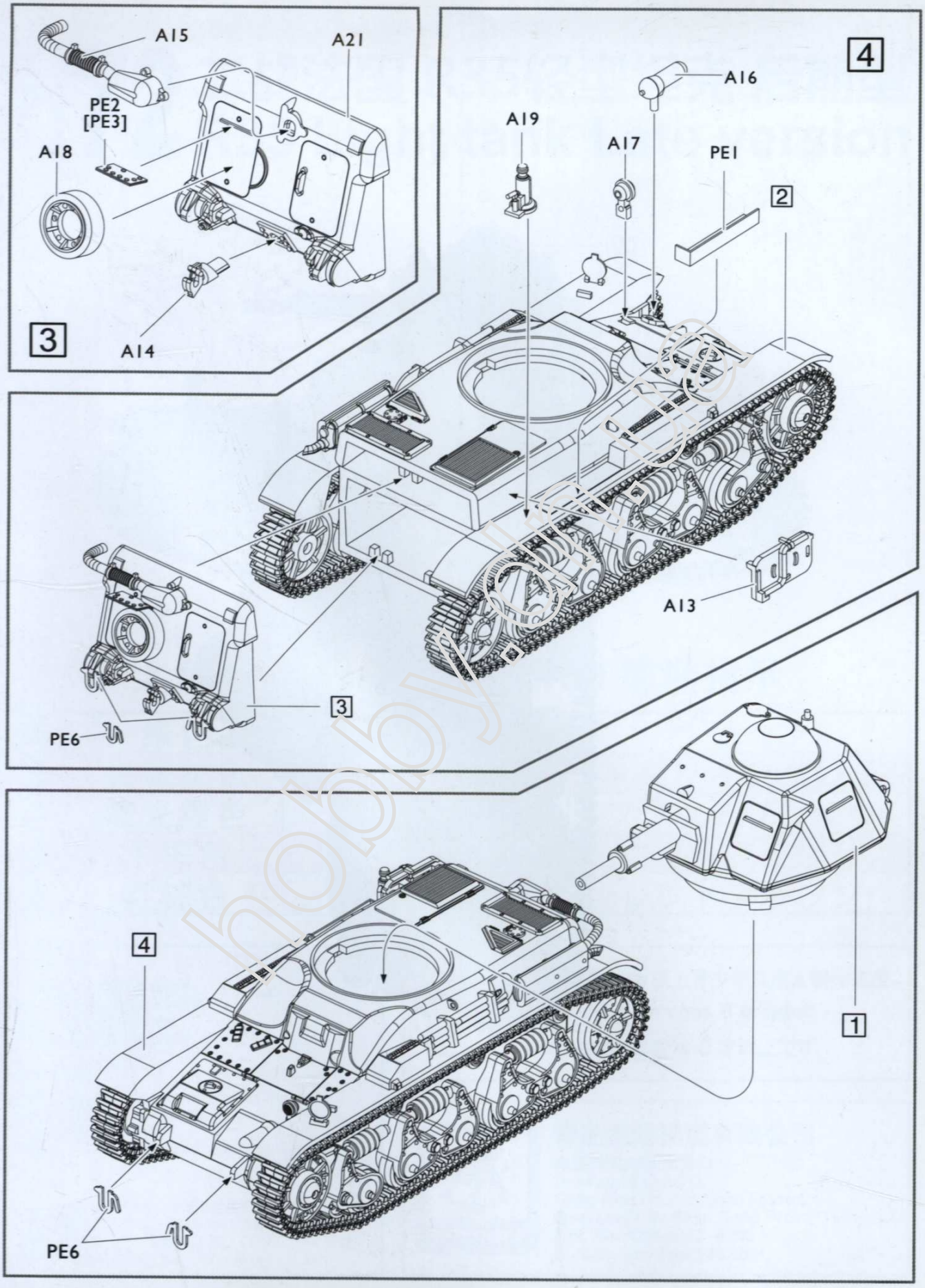
A15
A21
PE2
[PE3]
A18
A14
3
4
A16
A19
A17
PE1
2
A13
3
PE6
4
1
PE6

hobby.dn.ua