ITEM 14065

# GSX1100S

TAMIYA

# KATANA
## CUSTOM TUNED

1/12 オートバイシリーズNO.65
GSX1100Sカタナ
カスタムチューン

The Suzuki GSX1100S Katana was brought about by the brilliant German designer Hans A. Muth, and was first unveiled to the public during the 1980 Cologne Show in Germany. The idea behind this strikingly aggressive, yet highly aerodynamic body styling came from the Japanese Samurai sword, or "Katana." With its integrated front cowling and fuel tank sculpture, the Katana successfully departed from conventional motorcycle styling and offered the rider unsurpassed comfort and running performance. The powerplant is a 1074cc, 4-stroke, 16-valve, 4-cylinder DOHC engine that uses the innovative TSCC (Twin Swirl Combustion Chamber) to provide a high power output while obtaining superb fuel economy. This 111 horsepower engine is mounted on a lightweight, highly rigid double cradle steel-pipe frame. This awesome power, when combined with the excellent aerodynamic shape allows the Katana to reach speeds of almost 237km/h. Since beginning mass production in 1981, the Katana has continued to capture motorcycle fans around the world with its unique styling and performance, giving it an exceptionally long mass production run. Many motorcyclists prefer to add their own special parts, to meet their own tastes and requirements. 4-into-1 exhaust systems, reinforced front and rear brakes, oil-coolers, and high performance rear shock absorbers are a few of the items found on custom modified Katanas.

Die SUZUKI GSX1100S KATANA, entworfen von dem ausgezeichneten Deutschen Konstrukteur HANS A. MUTH, wurde erstmals bei der 1980er KÖLNER Ausstellung in DEUTSCHLAND der Öffentlichkeit vorgestellt. Das Konzept der auffallend aggressiven aber doch sehr aerodynamischen Karosserieauslegung basierte auf dem Aussehen des Japanischen SAMURAI-Schwerts "KATANA". Mit der eingearbeiteten Fronthaube und der Ausformung des Tanks, hat sich die KATANA erfolgreich vom üblichen Aussehen des Motorrads abgesetzt und bietet dem Fahrer höchsten Fahrkomfort und Fahrleistung. Das Antriebsaggregat besteht aus einem 4-Takt 16-Ventil 4-Zylinder DOHC-Motor mit 1074ccm Hubraum, der über ein innovatives TSCC-System (Doppel-Wirbelkammer-Verbrennung) verfügt, das bei äußerst günstigem Benzinverbrauch eine hohe Leistung bringt. Der 111 PS starke Motor ist in einen leichten aber äußerst stabilen, doppelt ausgesteiften Stahlrohrrahmen eingebaut. Mit dessen enormer Leistung und ihren hervorragend aerodynamischen Umrissen erreicht die KATANA eine Höchstgeschwindigkeit von etwa 237 km/h. Seit Aufnahme der Serienproduktion 1981 hat die KATANA nicht aufgehört, Motorradfans aus aller Welt mit ihrem Styling und ihrer Leistung in ihren Bann zu ziehen, wodurch sie zu einem ausgesprochenen Langzeit-Verkaufsschlager wurde. Viele Motorradfahrer lieben es, eigene Zubehörteile nach ihren Wünschen und Anforderungen anzubauen. Ein 4-in-1 Auspuffsystem, verstärkte Vorderradbremsen, Ölkühler und hinten Hochleistungs-Öldruckdämpfer sind einige der Bauteile, die an Eigen-Umbau-Versionen der KATANA zu finden sind.

La Suzuki GSX1100S Katana conçue par le brillant designer allemand Hans A. Muth fut présentée au public lors du Salon de Cologne, Allemagne en 1980. Le dessin du carénage très agressif et aérodynamique était inspiré de l'image du sabre japonais de Samurai alias "Katana". Avec son réservoir intégré au carénage, la Katana se démarquait considérablement des autres motos de style conventionnel et procurait confort de pilotage et performances inégalées. Le moteur 4 temps 4 cylindres 16 soupapes, double arbre à cames en tête de 1.074 $cm^3$ était doté du système révolutionnaire TSCC (Twin Swirl Combustion Chamber) capable de produire une puissance phénoménale tout en limitant la consommation de carburant. Le moteur développant 111 chevaux est monté sur un châssis tubulaire en double berceau léger et très rigide. La formidable puissance ainsi que l'excellent coefficient aérodynamique permettant à la Katana d'atteindre une vitesse maximale de 237 km/h. Depuis le début de sa production en série en 1981, la Katana a continué à fasciner les fans de moto du monde entier par son look et ses performances. En conséquence, elle a été commercialisée sur une durée exceptionnellement longue. Beaucoup de motards aiment équiper leurs machines de pièces optionnelles en fonction de leurs propre goûts ou besoins. Un échappement 4 en 1, des freins avant renforcés, des radiateurs d'huile et des amortisseurs arrière hautes performances sont quelques unes des options que l'on peut voir sur une Katana Custom.

1980年のケルンショーで発表され、翌81年から海外向けモデルとして生産されたスズキＧＳＸ1100Ｓカタナ。H.ムートの手による斬新なスタイルと高性能な走りでファンの注目を集めたのです。ライトをかこむ小さなフェアリングは先端が鋭くとがったサイドビューを持ち、いかにも空気を切り裂いて進むと言った挑戦的なムードを醸し出し、盛り上がった大きなガソリンタンクはフェアリングと一体となるラインを構成。一見デザイン優先に見えるスタイリングですが、ライダーの乗車姿勢を十分追求して生まれたものです。大きく後退したバックステップとクリップオンハンドルにより、ライディングポジションはスーパースポーツバイクならではのかなり前傾したものとなり、この時、独特なスタイルのタンク、シートなどは違和感なくライディングポジションにフィットすることになります。もちろん、風洞実験がなされていることは言うまでもなく、小さなスクリーンとともに高速でも安定した操縦性を発揮させ、走行風圧からライダーを有効に保護する空力的にも優れたものとなっています。輸出タイプとして登場した1100Ｓカタナですが、その人気から国内では750cc 仕様などが登場。そして1994年に1100ccが国内ラインナップ初登場となったのです。1994年モデルの1100Ｓカタナは強烈な個性を発揮するスタイルはそのままに、総排気量1074ccの水冷並列４気筒ＤＯＨＣ４バルブエンジンの特性変更をはじめ、フロントフォークやリザボアタンク付きのリヤショックユニットへの変更などが加えられ、現代のスーパースポーツバイクらしいしなやかな乗り味を実現、その人気をさらに高めたのです。もちろん、多くのファンを持つカタナだけに、前後ブレーキキャリーパーおよびローター、大型オイルクーラー、そして集合マフラーなど様々な性能アップパーツも数多く販売され、オーナーはそれらのパーツを組込んでカスタム仕様に仕上げ、スポーツライディングを楽しんでいます。

0994 ©1994 TAMIYA

★お買い求めの際、または組み立ての前には必ずキットの内容をお確め下さい。
★組み立てに入る前に、説明図をよく見て、全体の流れをつかんで下さい。
★接着剤、塗料は、必ずプラスチック用をお使い下さい。(別売)
★接着剤や塗料を使用する際は、十分換気に気をつけて下さい。
★メッキ部品を接着する時は、必ず接着面のメッキをはがして下さい。

★Study the instructions thoroughly before assembly.
★Use plastic cement and paints only (available separately).
★Use cement sparingly and ventilate room while constructing.
★Remove plating from areas to be cemented.

★Vor Baubeginn die Bauanleitung genau durchlesen.
★Nur Klebstoff und Farben für Plastik verwenden (separat erhältlich).
★Nicht zuviel Klebstoff verwenden. Der Raum sollte beim Basteln gut gelüftet sein.
★An den Klebestellen muß die Chromschicht abgeschabt werden.

★Bien étudier les instructions de montage.
★Utiliser uniquement une colle et des peintures spéciales pour le polystyrène (disponibles séparément).
★Utiliser aussi peu que possible la colle et aérer la pièce pendant la construction.
★Enlever le revêtement chromé des parties à encoller.

★下図の工具を用意して下さい。
★Tools required
★Benötigtes Werkzeug
★Outillage nécessaire

接着剤(プラスチック用)
Cement
Kleber
Colle

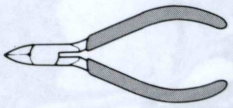

ニッパー
Side cutter
Zwickzange
Pince coupante

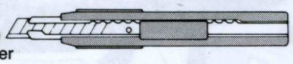

ナイフ
Modeling knife
Modelliermesser
Couteau de modéliste

ピンセット
Tweezers
Pinzette
Précelles

塗装指示のマークです。タミヤカラーのカラーナンバーで指示しました。
This mark denotes numbers for Tamiya Paint colors. / Dieses Zeichen gibt die Tamiya-Farbnummern an. / Ce signe indique la référence de la peinture TAMIYA à utiliser.

| | | |
|---|---|---|
| TS-17 | ● | アルミシルバー / Gloss aluminum / Alu-Silber / Aluminium brillant |
| X-1 | ● | ブラック / Black / Schwarz / Noir |
| X-2 | ● | ホワイト / White / Weiß / Blanc |
| X-3 | ● | ロイヤルブルー / Royal blue / Königsblau / Bleu Royal |
| X-10 | ● | ガンメタル / Gun metal / Metall-Grau / Gris acier |
| X-11 | ● | クロームシルバー / Chrome silver / Chrom-Silber / Aluminium chromé |
| X-18 | ● | セミグロスブラック / Semi gloss black / Seidenglanz Schwarz / Noir satiné |
| X-26 | ● | クリヤーオレンジ / Clear orange / Klar-Orange / Orange translucide |
| X-27 | ● | クリヤーレッド / Clear red / Klar-Rot / Rouge translucide |
| XF-1 | ● | フラットブラック / Flat black / Matt Schwarz / Noir mat |
| XF-16 | ● | フラットアルミ / Flat aluminum / Matt Aluminium / Aluminium mat |
| XF-25 | ● | ライトシーグレイ / Light sea grey / Helles Meergrau / Gris de mer clair |
| XF-56 | ● | メタリックグレイ / Metallic grey / Grau-Metallic / Gris métallisé |

## 1 エンジンのくみたて
Engine assembly
Motor-Zusammenbau
Assemblage du moteur

《クランクケース》
Crankcase
Kurbelgehäuse
Carter de transmission

Ⓐ ビニールパイプ(太)65mm
Thick vinyl tubing
Dicker Vinylschlauch
Gaine vinyl épaisse

Ⓑ ビニールパイプ(太)54mm
Thick vinyl tubing
Dicker Vinylschlauch
Gaine vinyl épaisse

《シリンダー》
Cylinder block
Motorblock
Bloc-cylindres

Ⓒ ビニールパイプ(細)40mm
Thin vinyl tubing
Dünner Vinylschlauch
Gaine vinyl fine

Ⓓ ビニールパイプ(細)45mm
Thin vinyl tubing
Dünner Vinylschlauch
Gaine vinyl fine

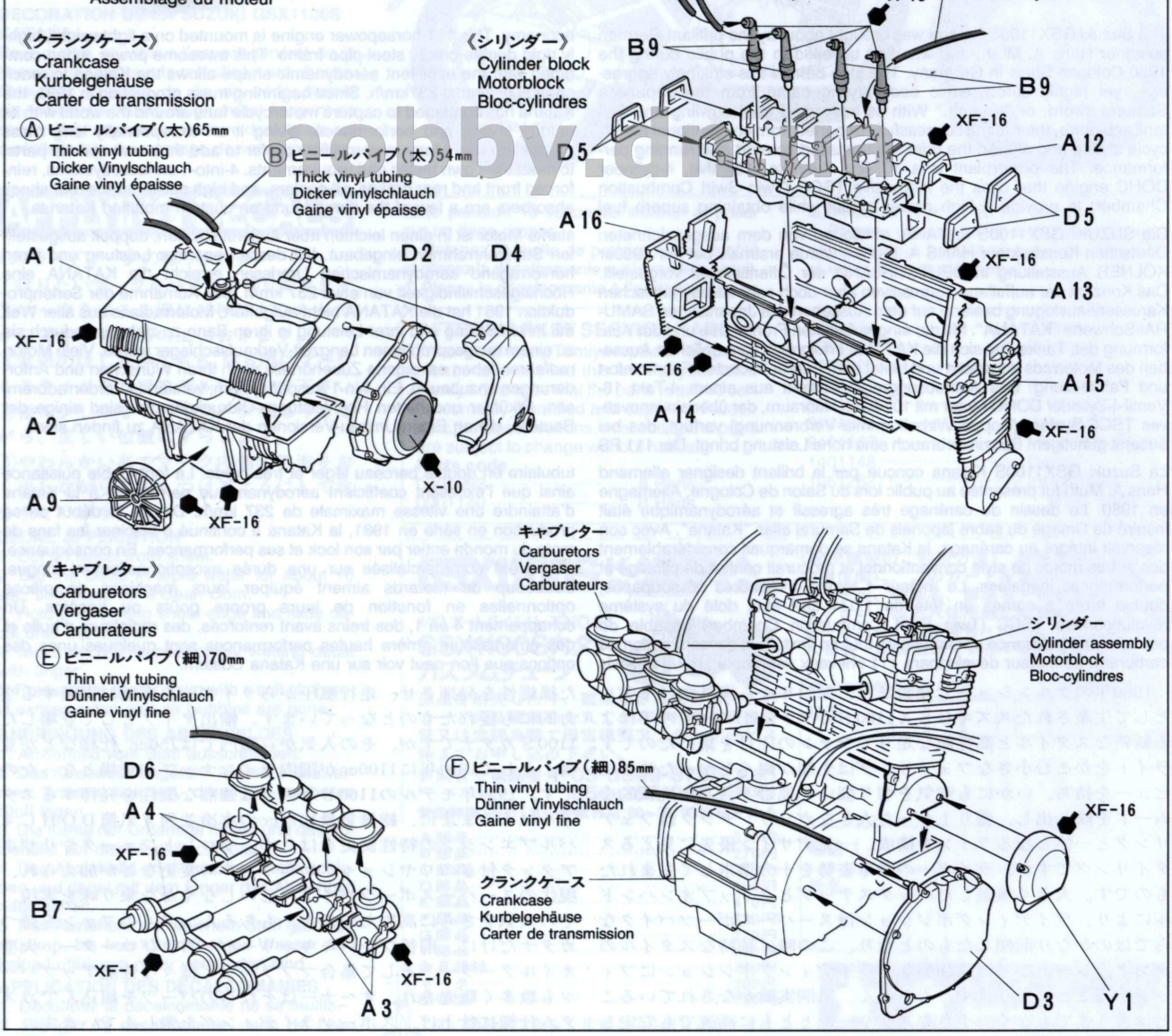


《キャブレター》
Carburetors
Vergaser
Carburateurs

Ⓔ ビニールパイプ(細)70mm
Thin vinyl tubing
Dünner Vinylschlauch
Gaine vinyl fine




キャブレター
Carburetors
Vergaser
Carburateurs

シリンダー
Cylinder assembly
Motorblock
Bloc-cylindres

Ⓕ ビニールパイプ(細)85mm
Thin vinyl tubing
Dünner Vinylschlauch
Gaine vinyl fine

クランクケース
Crankcase
Kurbelgehäuse
Carter de transmission




hobby.dmtp.eu

## ② エンジンのとりつけ
Attaching engine
Motor-Einbau
Mise en place du moteur

指示の番号のスライドマークをはります。
Number of decal to apply.
Nummer des Abziehbildes, das anzubringen ist.
Numéro de la décalcomanie à utiliser.

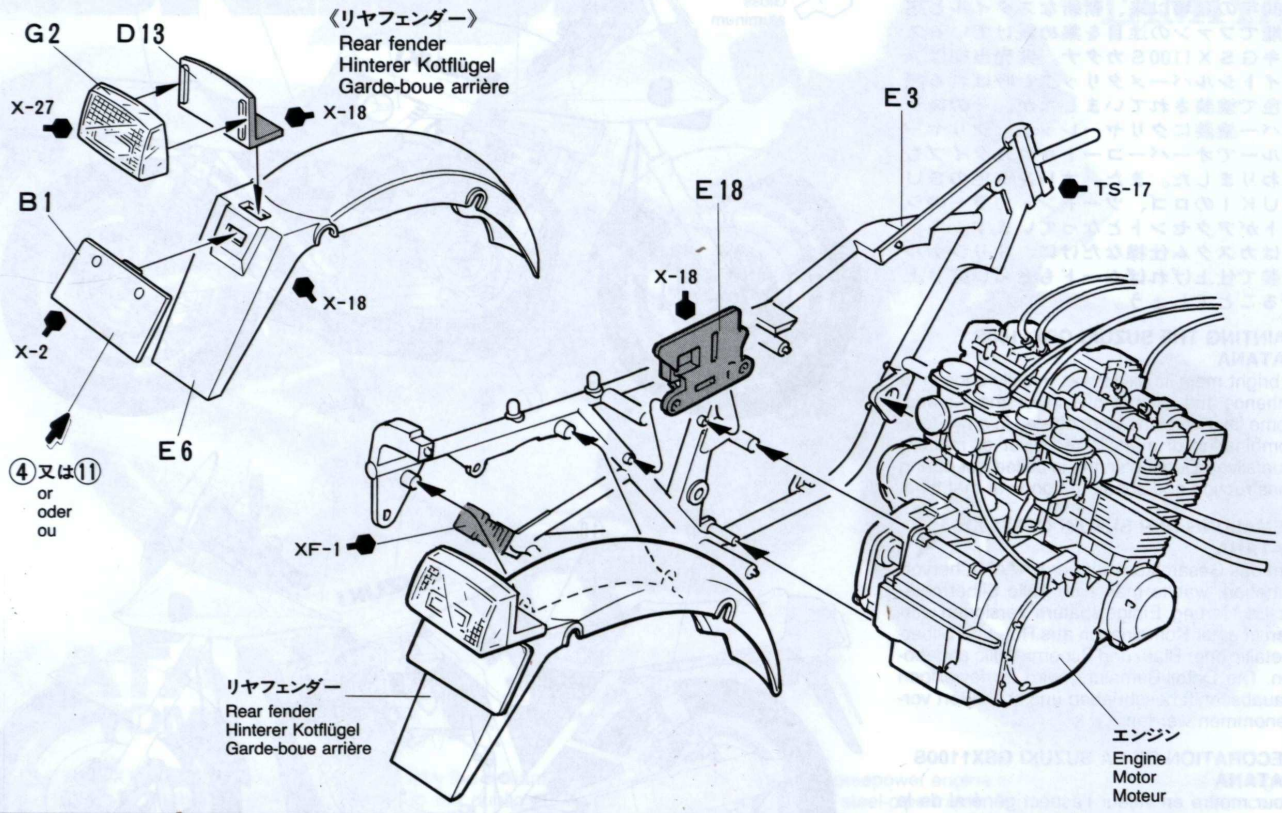


## ③ フレームのくみたて
Frame assembly
Rahmen-Zusammenbau
Assemblage du cadre

hobby.dn.ua

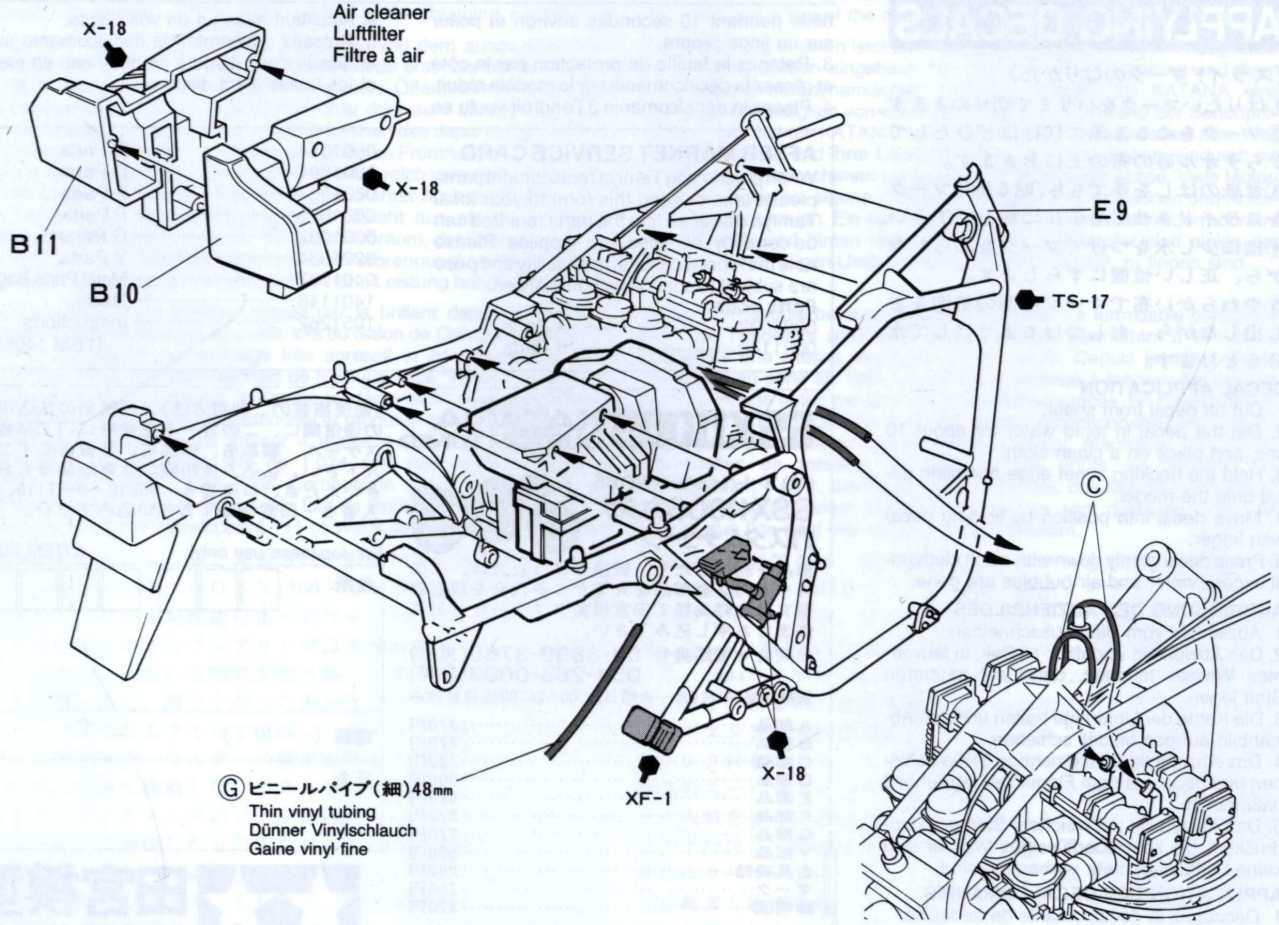

## 4 マフラーのとりつけ
Attaching muffler
Einbau des Auspuffrohrs
Installation des échappements

《カーボンサイレンサータイプ》
Carbon silencer type

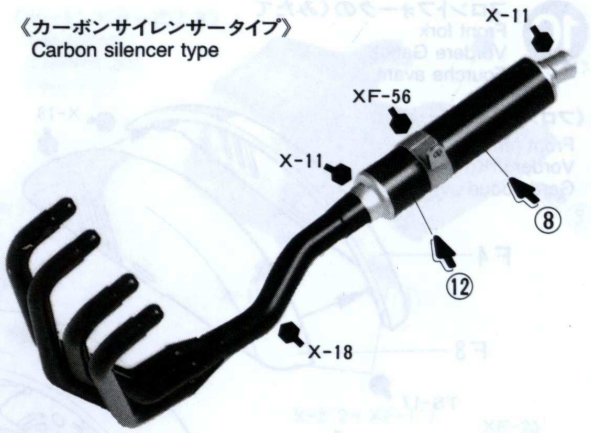


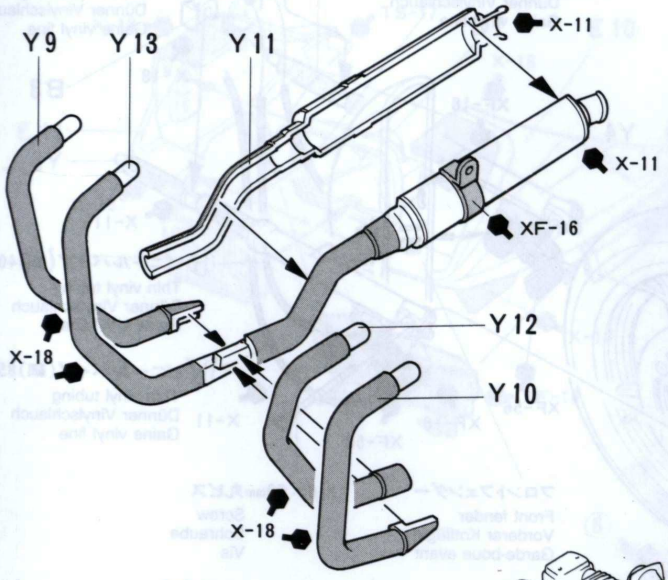


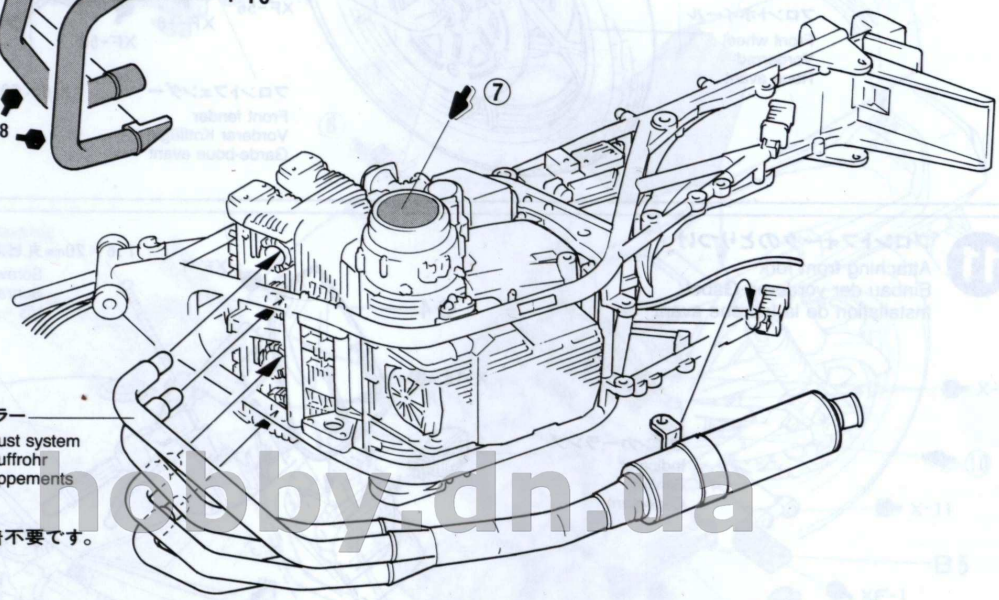


マフラー
Exhaust system
Auspuffrohr
Echappements

hobby.dn.ua

このマークの所は接着不要です。
Do not cement.
Nicht kleben.
Ne pas coller.

## 5 スイングアームのくみたて
Swing arm
Schwingarm
Bras oscillant

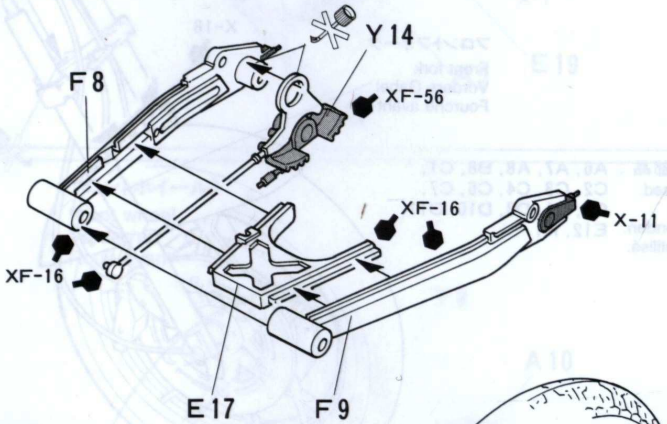


リヤタイヤ
Rear tire
Hinterer Reifen
Pneu arrière

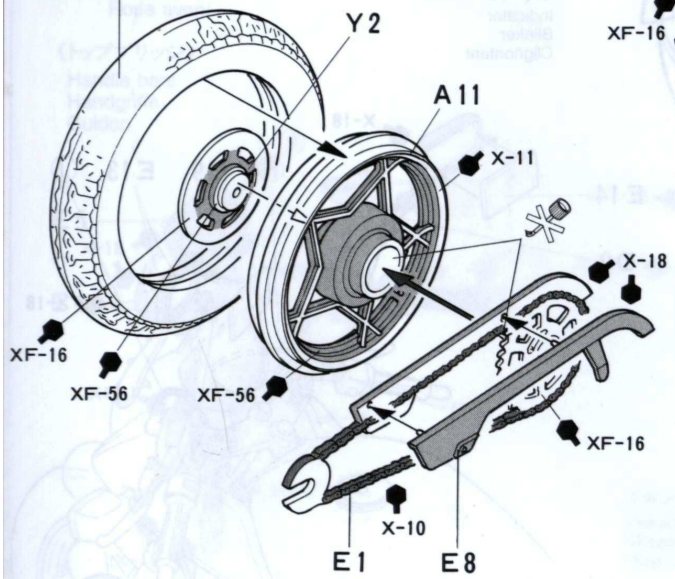


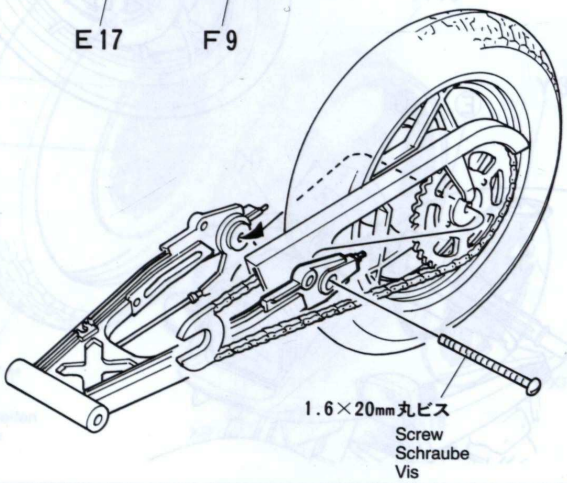

## 6 スイングアームのとりつけ
Attaching swing arm
Anbringung des Schwingarmes
Fixation du bras oscillant

《リヤダンパーL》
Left rear damper
Hinterer Dämpfer links
Amortisseur arrière gauche

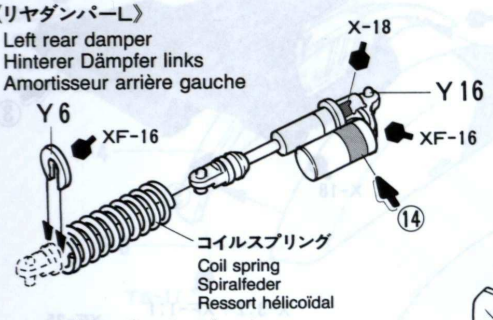


《リヤダンパーR》
Right rear damper
Hinterer Dämpfer rechts
Amortisseur arrière droit

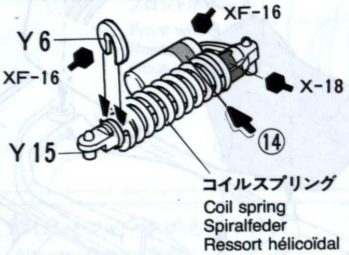


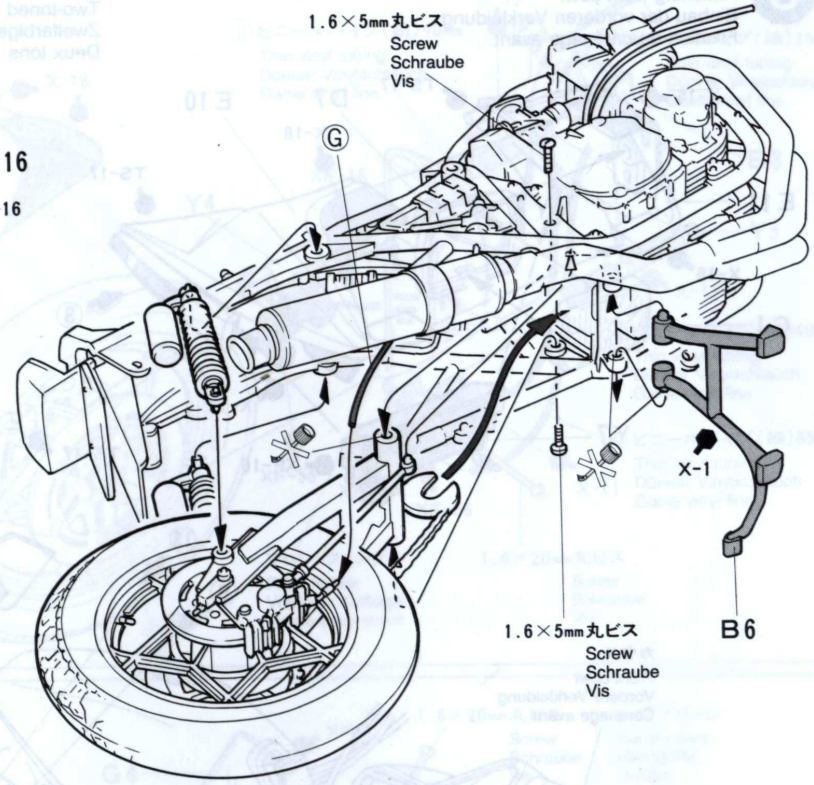


## 7 フューエルタンクのとりつけ
Attaching fuel tank
Benzintank-Einbau
Fixation du réservoir

《フューエルタンク》
Fuel tank
Benzintank
Réservoir

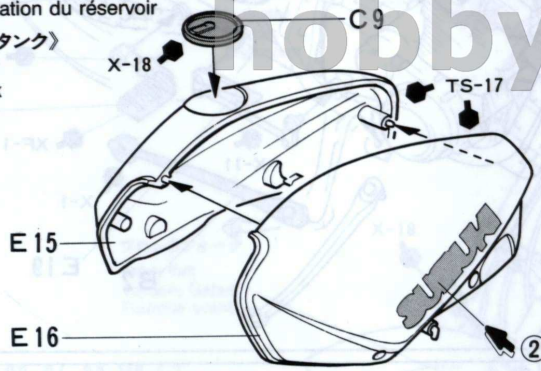


《ツートンカラーのとき》
Two-toned
Zweifarbigen
Deux tons

フューエルタンク
Fuel tank
Benzintank
Réservoir

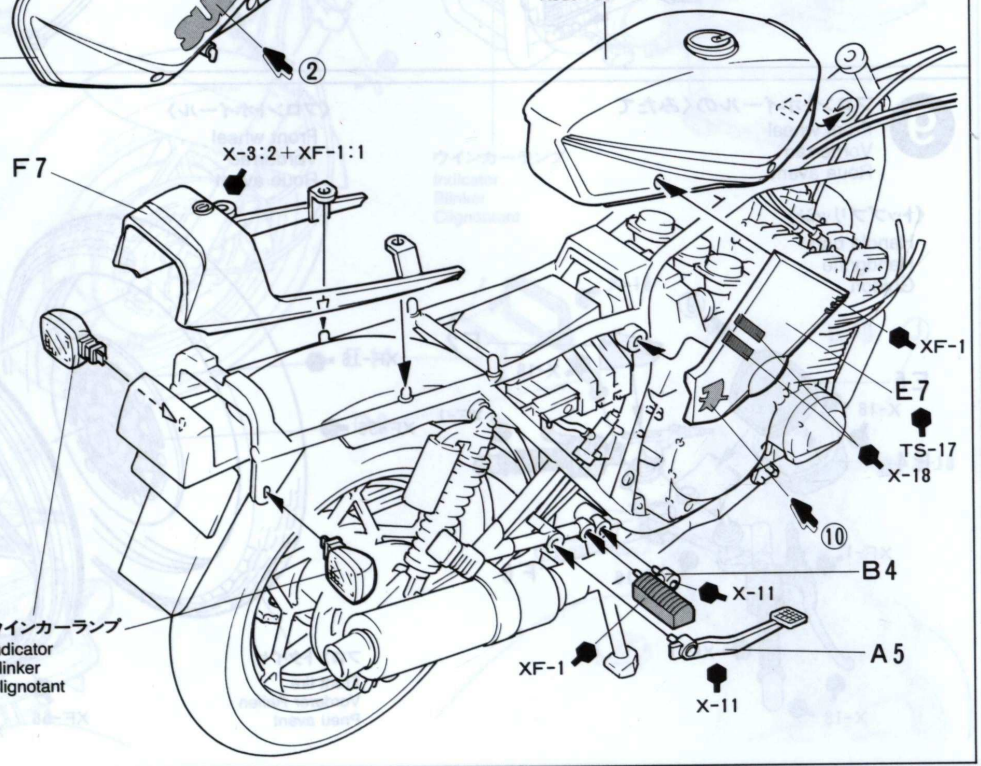


《ウインカーランプ》
Indicator
Blinker
Clignotant

4 個作ります。
Make 4.
4 Satz anfertigen.
Faire 4 jeux.

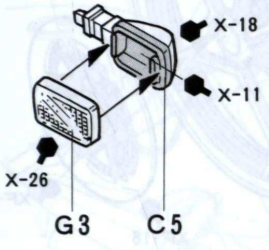


ウインカーランプ
Indicator
Blinker
Clignotant

hobby.dn.ua

## 8 カウルのとりつけ
Attaching front cowl
Einbau der vorderen Verkleidung
Fixation du carénage avant

《ツートンカラーのとき》
Two-toned
Zweifarbigen
Deux tons

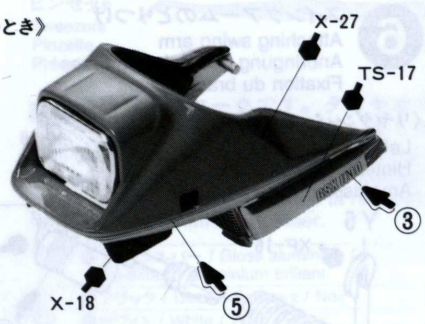


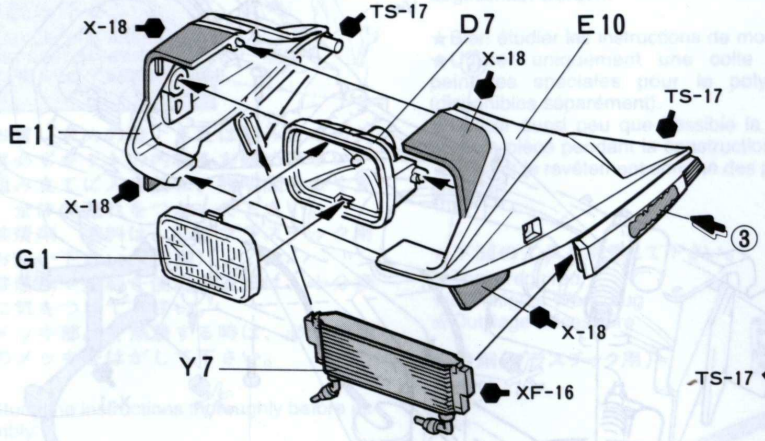


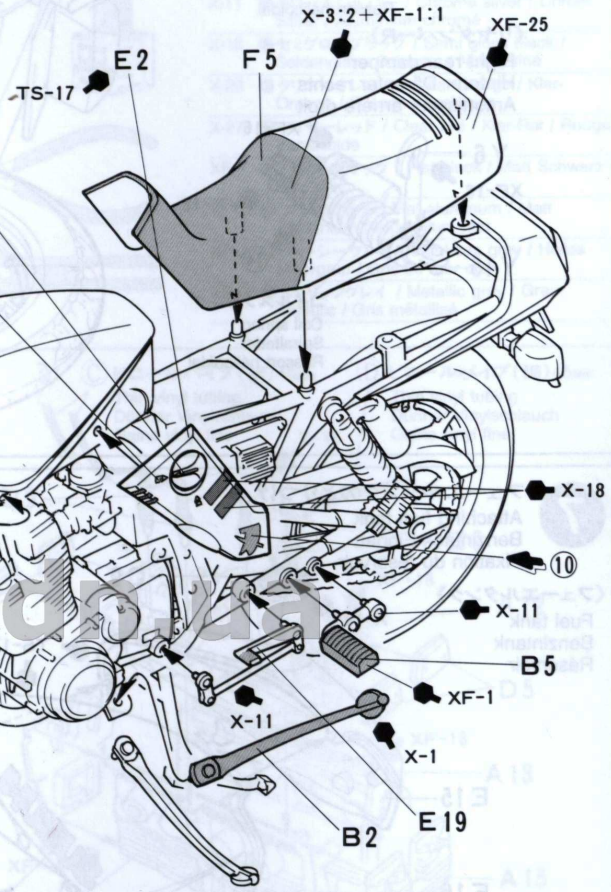


カウル
Front cowl
Vordere Verkleidung
Carénage avant

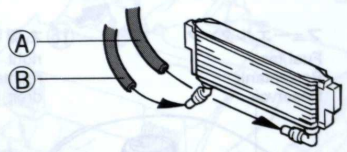


## 9 フロントホイールのくみたて
Front wheel
Vorderrad
Roue avant

《トップブリッジ》
Handle bars
Handgriffe
Guidon

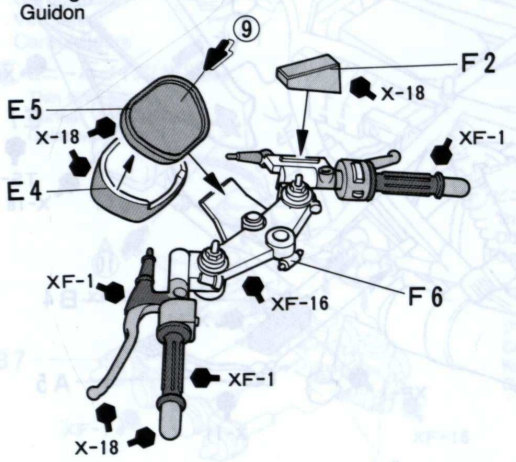


《フロントホイール》
Front wheel
Vorderrad
Roue avant

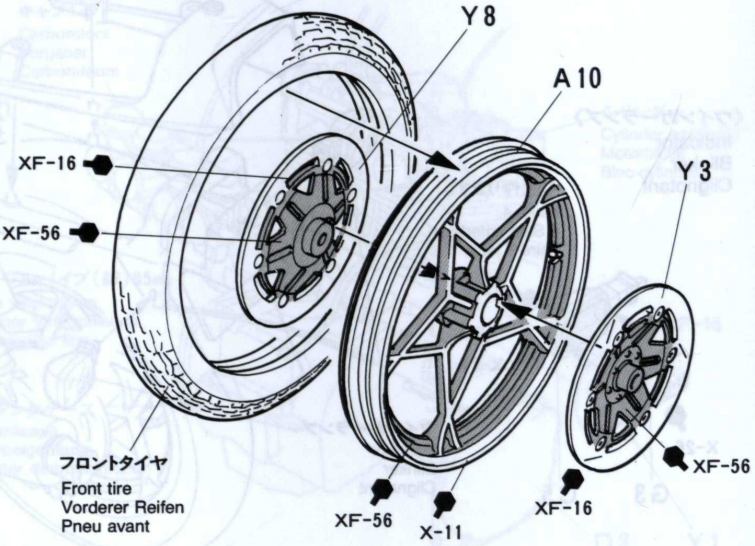


フロントタイヤ
Front tire
Vorderer Reifen
Pneu avant

Hobby Japan

## 10 フロントフォークのくみたて
Front fork
Vordere Gabel
Fourche avant

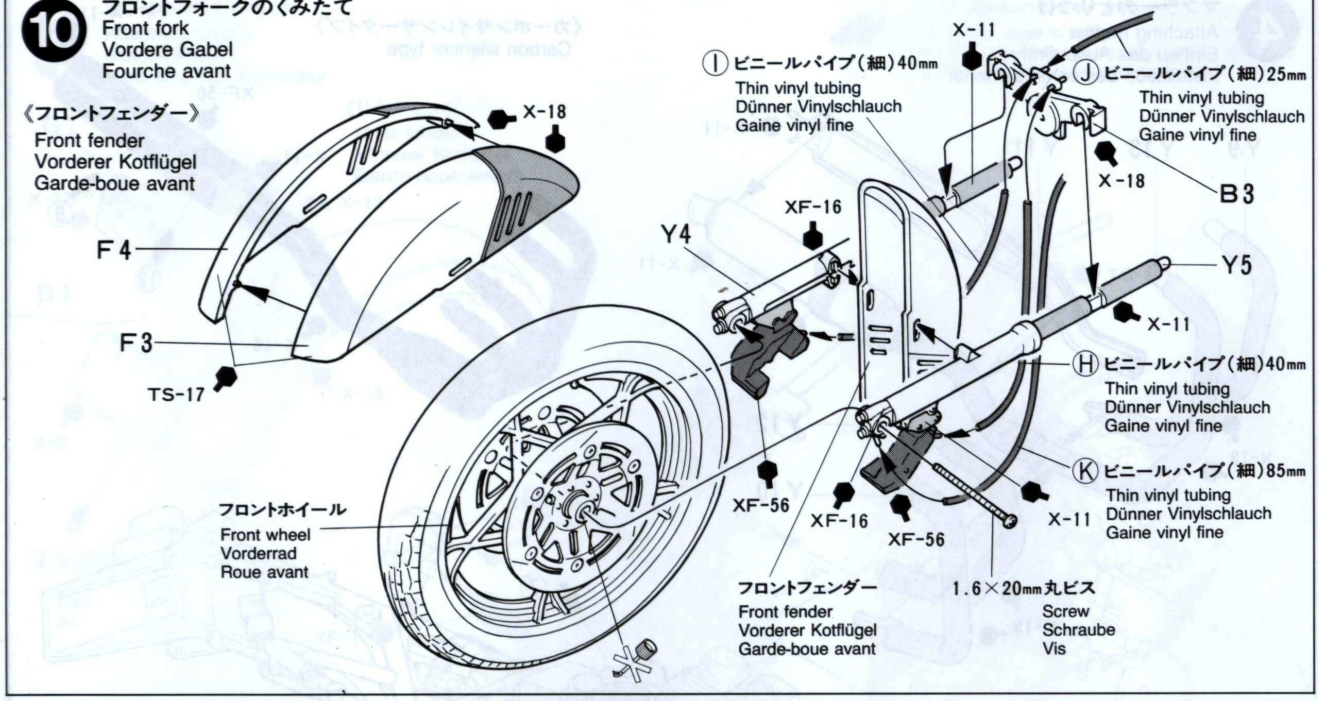


## 11 フロントフォークのとりつけ
Attaching front fork
Einbau der vorderen Gabel
Installation de la fourche avant

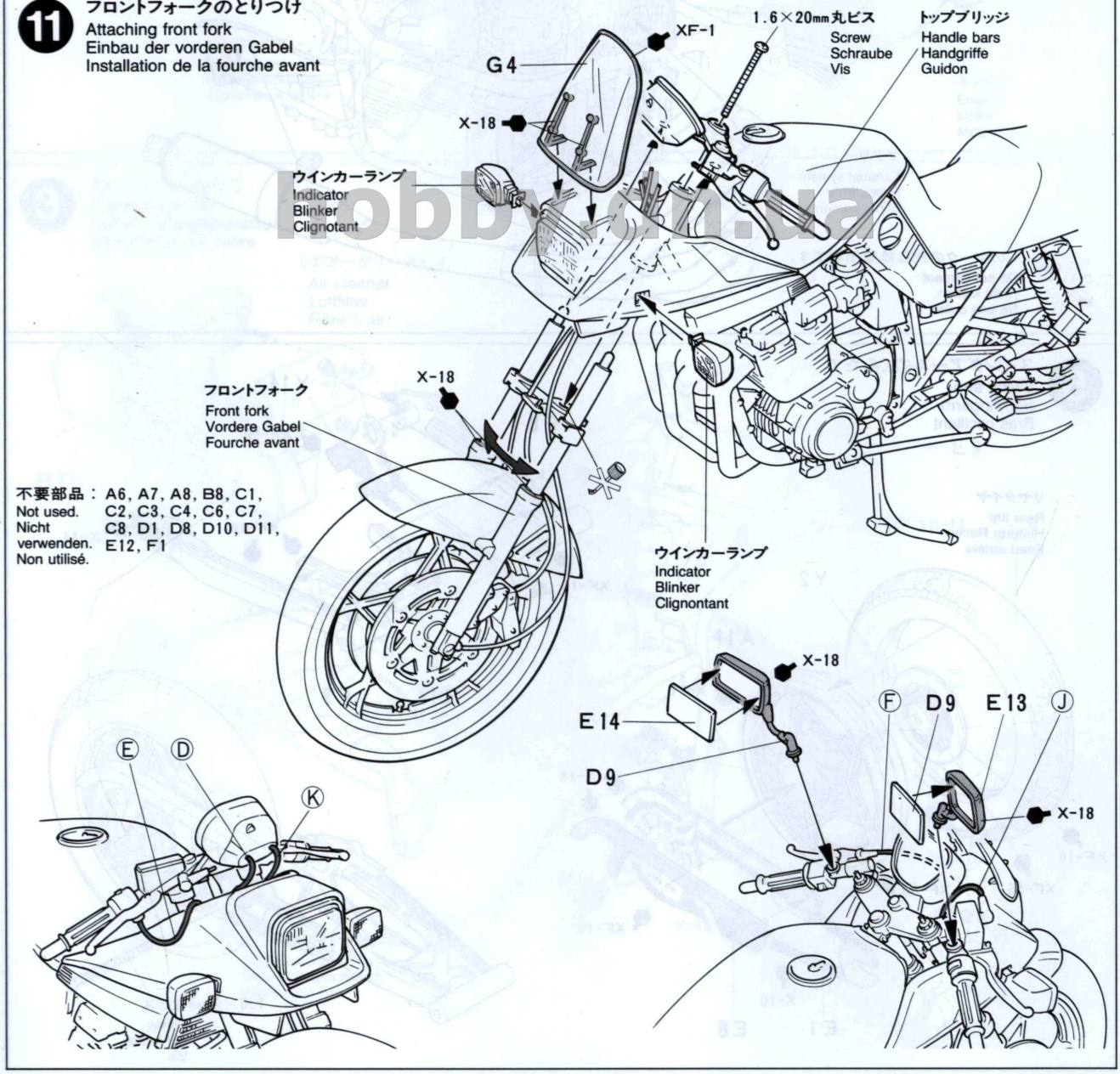


Hobby-ua.com.ua

# PAINTING

《カタナ・カスタムチューンの塗装》

1980年の登場以来、斬新なスタイルと高性能でファンの注目を集め続けているスズキＧＳＸ1100Ｓカタナ。発売当初はブライトシルバーメタリックと呼ばれる銀一色で塗装されていましたが、その後シルバー塗装にクリヤーレッド、クリヤーブルーでオーバーコートされたタイプも加わりました。また、オレンジ色のＳＵＺＵＫＩのロゴ、ツートン・カラーのシートがアクセントとなっています。キットはカスタム仕様なだけに、オリジナル塗装で仕上げればムードもさらに盛り上がることでしょう。

**PAINTING THE SUZUKI GSX1100S KATANA**

A bright metallic silver was initially chosen to enhance the overall styling of the Katana. Some later versions were offered in a two-tone combination of metallic red/silver or metallic blue/silver. Detail painting is called out during construction and should be done at that time.

**BEMALUNG DER SUZUKI GSX1100S KATANA**

Um das Gesamtkonzept der KATANA hervorzuheben, wählte man eine helle Silbermetallic-Lackierung. Einige spätere Versionen wurden in einer Kombination aus Rot- und Silbermetallic oder Blau- und Silbermetallic angeboten. Die Detail-Bemalung wird im jeweiligen Bauabschnitt beschrieben und sollte dort vorgenommen werden.

**DECORATION DE LA SUZUKI GSX1100S KATANA**

Pour mettre en valeur l'aspect général de la Katana, une teinte gris métallisé a été choisie. Quelques versions de fin de série étaient proposées en 2 tons rouge métal / argent ou bleu métal / argent. La peinture des détails est à réaliser lors du montage de votre modèle.

# MARKINGS

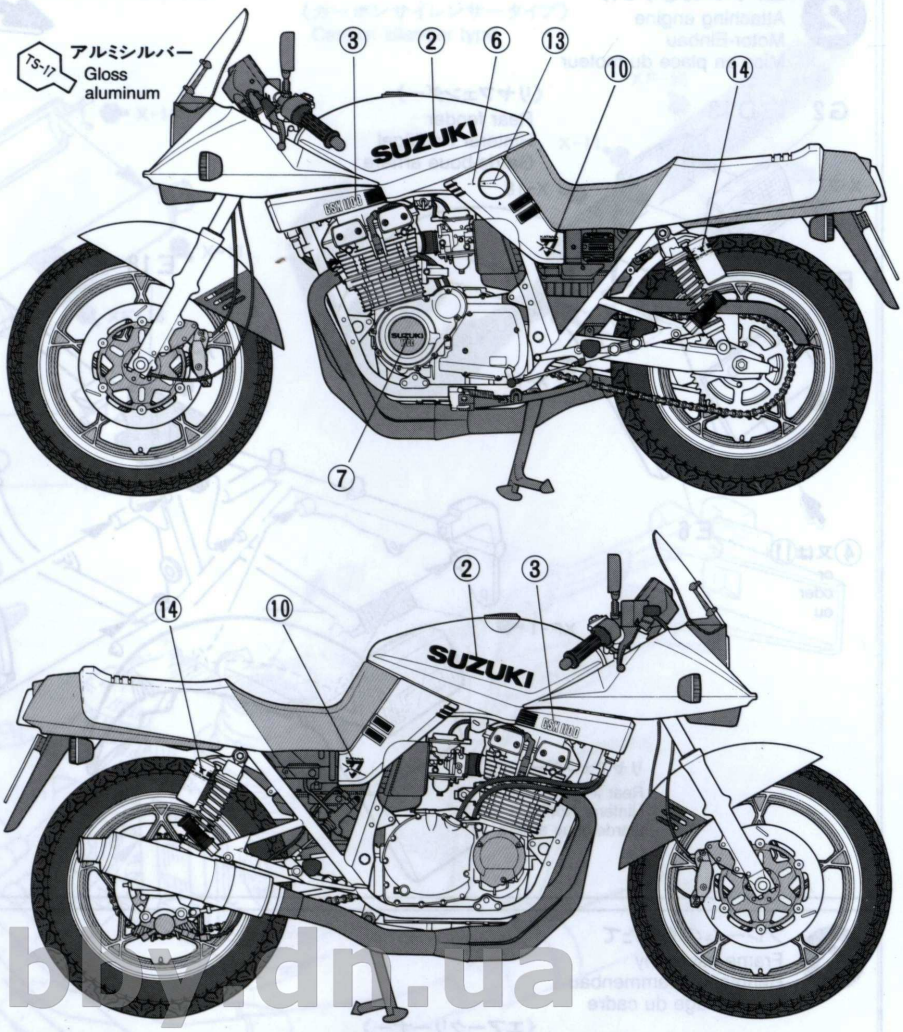


hobbydn.ua

# APPLYING DECALS

《スライドマークのはりかた》

①はりたいマークをハサミで切りぬきます。
②マークをぬるま湯に10秒ほどひたしてからタオル等の布の上におきます。
③台紙のはしを手でもち、貼る所にマークをスライドさせてモデルに移して下さい。
④指に少し水をつけてマークをぬらしながら、正しい位置にずらします。
⑤やわらかい布でマーク内側の気泡をおし出しながら、おしつけるようにして水分をとります。

**DECAL APPLICATION**

1. Cut off decal from sheet.
2. Dip the decal in tepid water for about 10 sec. and place on a clean cloth.
3. Hold the backing sheet edge and slide decal onto the model.
4. Move decal into position by wetting decal with finger.
5. Press decal gently down with a soft cloth until excess water and air bubbles are gone.

**ANBRINGUNG DES ABZIEHBILDES**

1. Abziehbild vom Blatt ausschneiden.
2. Das Abziehbild ungefähr 10 Sek. in lauwarmes Wasser tauchen, dann auf sauberen Stoff legen.
3. Die Kante der Unterlage halten und das Abziehbild auf das Modell schieben.
4. Das Abziehbild an die richtige Stelle schieben und dabei mit dem Finger das Abziehbild naßmachen.
5. Das Abziehbild mit weichem Stoff ganz andrücken, bis kein überflüssiges Wasser und keine Luftblasen mehr vorhanden sind.

**APPLICATION DES DECALCOMANIES**

1. Découpez la décalcomanie de sa feuille.
2. Plongez la décalcomanie dans de l'eau tiède pendant 10 secondes environ et poser sur un linge propre.
3. Retenez la feuille de protection par le côté et glissez la décalcomanie sur le modèle réduit.
4. Placez la décalcomanie à l'endroit voulu en la mouillant avec un de vos doigts.
5. Pressez doucement la décalcomanie avec un tissue doux jusqu'à ce que l'eau en excès et les bulles aient disparu.

**AFTER MARKET SERVICE CARD**

When purchasing Tamiya replacement parts, please take or send this form to your local Tamiya dealer so that the parts required can be correctly identified and supplied. Please note that specifications, availability and price are subject to change without notice.

**Parts code**

| | |
|---|---|
| 0001092 | A Parts |
| 0001140 | B Parts |
| 0601074 | C Parts |
| 0001094 | D Parts |
| 0601027 | E Parts |
| 0601075 | F Parts |
| 0001097 | G Parts |
| 9221034 | Y Parts |
| 9401187 | Metal Parts Bag |
| 1401148 | Decal |
| 1051262 | Instructions |

ITEM 14065


**GSX1100S KATANA CUSTOM TUNED**

1/12 オートバイシリーズNO.65

**GSX1100Sカタナ カスタムチューン**

部品を紛失したり、破損なさった方は、このカードの必要部品を丸でかこみ代金を現金書留又は定額為替で田宮模型アフターサービス係までお申し込み下さい。

お問合せ電話番号 03-3899-3765(東京)
054-283-0003(静岡)

営業時間/平日(月～金曜日)8:00～20:00祝日▶休み

| | |
|---|---|
| A部品 | 370円 |
| B部品 | 270円 |
| C部品 | 320円 |
| D部品 | 300円 |
| E部品 | 470円 |
| F部品 | 320円 |
| G部品 | 270円 |
| Y部品 | 550円 |
| 金具袋詰 | 290円 |
| マーク | 200円 |
| 説明図 | 320円 |

上記の価格は予告なく変更となる場合があります。

《郵便振替のご利用方法》 郵便局の払込用紙の通信欄に、このカードを参考にITEM番号、スケール、製品名、部品名、数量を必ずご記入下さい。払込人住所欄には電話番号もお書きいただき、口座番号・00810－9－1118、加入者名・田宮模型でお払い込み下さい。

For Japanese use only! ☆ITEM 14065

住所 □□□－□□□□

電話 (　　) －

氏名

田宮模型
静岡市恩田原3-7 〒422-8610