1:72 GOLDEN WINGS SERIES

IJA Type 3 Fighter Ki61-1 'Hien' (Tony)

3 in 1

Ki61-1-KOH | **Ki61-1-OTSU** | **Ki61-1-HEI**

DRAGON

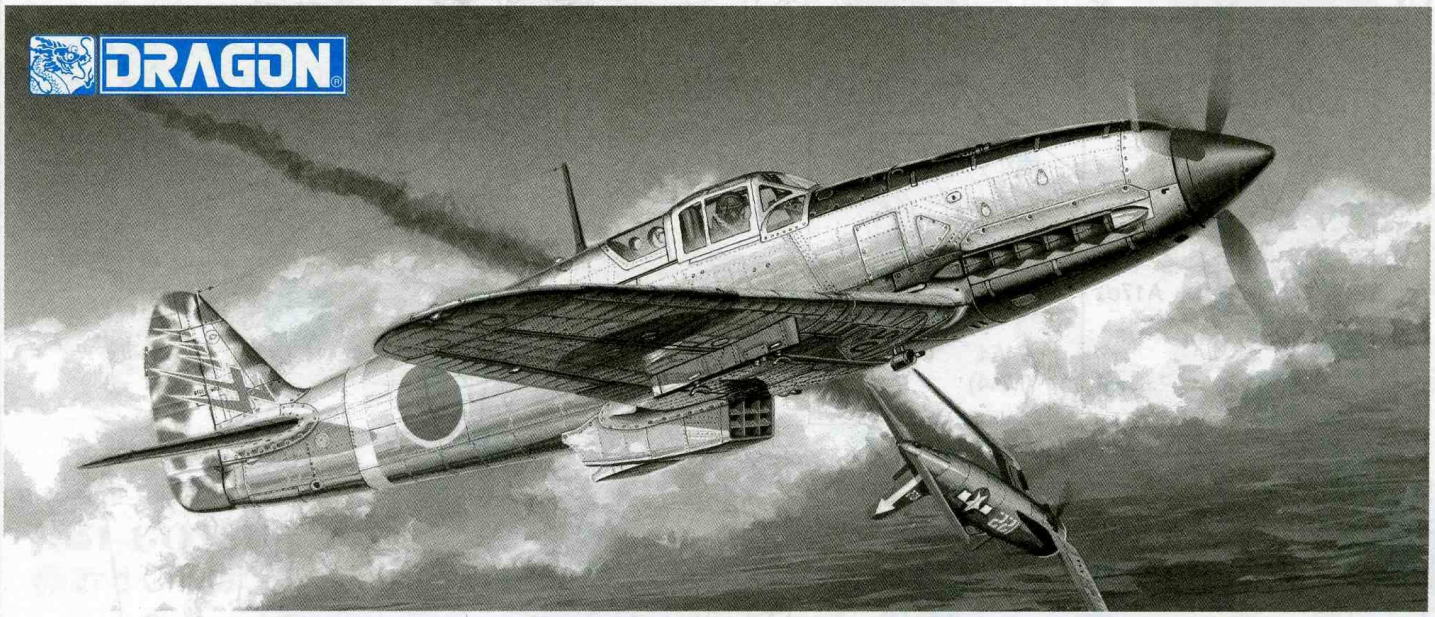

KIT NO:5028

A

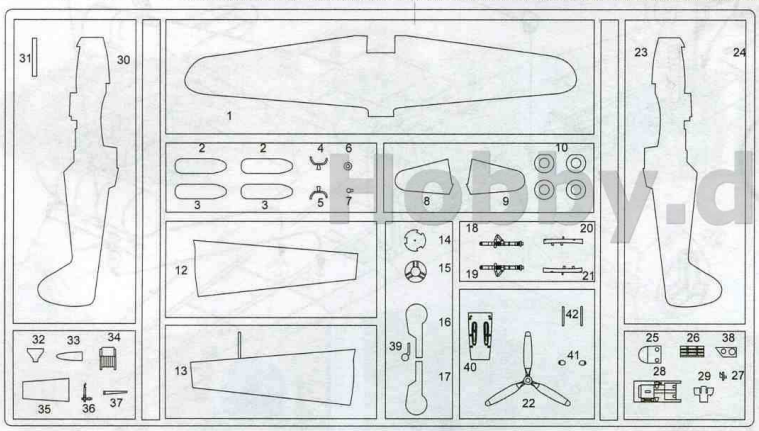

MA
(Photo-etched Parts)

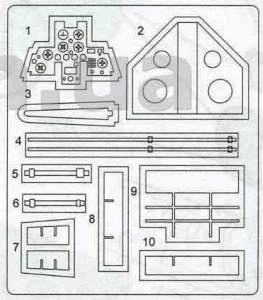

B

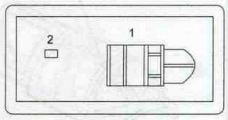

の部品は使用しません
Parts not for use.
Teile werden nicht verwendet.
Pieces a ne pas utiliser.
Parti nin ulizzati.
不需要使用的部件

Hobby.dragon

組立ての注意
・接着剤や塗料は火の、近くで使わないでください。使う時はときどき窓を開けて換気に気をつけましょう。
・塗料指定の[1]は GSI CREOS CORP. Mr.カラーの番号です。
接着剤 や塗料は入っていませんので別にお買い求めください。
・部品をランナーから切り離す時は模型用ハサミ等を使い、余分な部分はカッターやヤスリ等で仕上げてください。
・組立図のサインマークは下の説明をごらんください。

《注意》
・勿於近火處使用膠水或油漆・並打開窗戶保持空氣流通・
・[1]代表 GSI CREOS CORP. 出品 MR.COLOR 的顏色編號・
不包括膠水及油漆・
・自膠架中取出部件時・應用模型專用剪・並用界刀或小銼除去多餘的膠料・
・各圖型的含意可參考本模以下的說明・

ZUR BEACHTUNG
・Kleber und Farbe nicht nahe von offenem Feuer verwenden und das Fenster von Zeit zu Zeit zur Belüftung öffnen.
・Der [1] der Farbkennzeichnung bedeutet die Farbnummer von GSI CREOS CORP. MR. COLOR. Kleber und Farbe sind nicht enthalten.
・Zum Abschneiden der Teile vom Verbundstück eine Modellierschere verwenden und die übersteheenden Plastikteile mit einem Messer oder einer Feile beseitigen.
・Die Bedeutung der Symbols finden Sie unten in dieser Spalte.

CAUTION
・When you use glue or paint, do not use near a naked flame, and use in a well-ventilated room.
・Symbols such as [1] refer to the color number of GSI CRECS CORPS. MR. COLOR. Glue and paint are not included.
・When you take parts off the runner frame, use modeling scissors and trim excess plastic with a cutter or a file.
・See below for the meaning of symbols.

ATTENTION
・Ne pas utiliser de colle ou de peinture a proximité d'une flamme nue, et aérer la pièce de temps en temps.
・Le numéro [1] pour L'indication de couleurs correspond au numéro de GSI CREOS CORP. MR. COLOR. La colle et la peinture ne sont pas comprises.
・Pour retirer les pièces hors du cadre, utiliser des ciseaux spéciaux pour maquette le plastique en excès avec un cutter ou une lime.
・Voir la fin de cette colonne pour la signification des symboles

ATTENZIONE
・Non usare colla a vernice vicino a fiamme esposte, e aprire le finestre di tanto in tanto per cambiare l'aria.
・[1] dalle indicazioni di colore si riferisce al numero di colore di GSI CREOS CORP. MR. COLOR. Colla e vernice non sono incluse.
・Quando si staccano parti del carrello, usare forbici da modellismo e eliminare la plastica in eccesso con un coltello o una lima.
・Vedere in fondo a questa colonna per il significato dei simboli.

x2 2つつくってください / MAKE 2pcs / 2 TEILE FERTIGEN / EFFECTUER 2 PIECES / FARE DUE PEZZI / TEE 2 KPL / GÖR 2 ST / 製作二組

切り取ってください / REMOVE / ENTFERNEN / RETIRER / SEPARARE / POISTA / AVLÄGSNA / 切去

接着しないでください / DO NOT CEMENT / NICHT KLEBEN / NE PAS COLLER / NON INCOLLARE / EILIIMAA / LIMMAEJ / 不用貼合

テカールをけってください / APPLY DECAL / HIER ABZIEHBILD / APPLIQUER DECALCOMANIE / APPLICARE DECALCOMANIE / ASETA SIIRTOKUVÄ / APPLICERA DECALEN / 貼上水印紙

穴をうめてください / FILL HOLE / SCHLIESSEN / BOUCHER LE TROU / FORD PIENO / TAYTÄ REIKÄ / FYLL HÅLET / 把孔填平

接着剤が乾くまで 2~3 分待ちます。 / PLEASE WAIT FOR A FEW MINUTES UNTIL DRY / EINIGE MINUTEN WARTEN BIS DER KLEBSTOFF GETROCKNET IST / ASPETTARE ALCUNI MINUTI FINCHE LA COLLA SI È ASCIUGATA / VEUILLEZ PATIENTER QUELQUES JUSQU'AU SECHAGE / YÄNTÄ NÄGRA MINUTER TILLS TORR / ODOTA MUUTAMA MINUUTTI KUINES KUIVAUTUT / 稍候數分鐘 直至接著劑乾固

注意してください / BE CAREFUL / HIER VORSICHT / FAIRE ATTENTION / USARE ATTENZIONE / VAROVASTI / FORIKTIGT / 小心留意

穴をあけてください / OPEN HOLE / OFFNEN / FAIRE UN TROU / FORO APERTO / AVAA REIKÄ / ÖPPNA HÅLET / 鑽孔

接着してください / CEMENT TOGETHER / ZUSAMMENKLEBEN / COLLER ENSEMBLE / INCOLLARE INSIEME / LIIMAA YHTEEN / LIMMA IHOP / 用膠貼合

折り曲けてください / BEND / BITTE BIEGEN / PLIER S'IL VOUS PLAIT / PIEGARE / TAITA / BOCKA / 屈曲

どちらかを選んでください / OPTIONAL / NACH BELIEBEN / FACULTATIF / FACOLTATIVO / VALINNANVARAINEN / VALBAR / 可以選擇採用

瞬間接着剤（金属用） / INSTANT GLUE FOR METAL / METALLKLEBER / COLLA A METAL INSTANTANEE / COLLA ISTANTANEA PER METALLI / PIKALIIMAA METALLIOSIA VARTEN / SNABBLIM FÖR METALLDELAR / 金屬用速乾膠

H 1 GSI CREOS CORP. AQUEOUS HOBBY COLOUR | **1 GSI CREOS CORP. MR. COLOUR** | **MODEL MASTER COLOR**

H 2 2 ブラック	1747	BLACK	SCHWARZ	NOIR	NERO	黑色
H 3 3 レッド	1503	RED	ROT	ROUGH	ROSSO	紅色
H 4 4 イエロー	1514	BLUE	BLAU	BLEU	BLU	藍色
H 5 5 ブルー	1510	YELLOW	GELB	JAUNE	GIALLO	黃色
H 8 8 シルバー	1546	SILVER	SILBER	ARGENT	ARGENTO	銀色
H 11 62 つや消しホワイト	1768	FLAT WHITE	MATTWEISS	BLANC MAT	BLANCO OPACO	啞白色
H 12 33 つや消しブラゥワ	1749	FLAT BLACK	MATTSCHWARZ	NOIR MAT	NERO OPACO	啞黑色
H 18 28 黒鐵色	1415	STEEL	STAHL	ACIER	ACCIAIO	黑鐵色
H 24 58 オレンズイエロー	1527	ORANGE YELLOW	GELBORANGE	JAUNE-ORANGE	GIALLO ARANCIO	橙黃色
H 47 41 ブルー	1533	RED BROWN	ROTBRAUN	MARRON ROUGE	MARRONE ROSSICCIO	紅褐,啡紅色
H 66 119 RLMサンディブラウン79	1706	RLM SANDY BROWN 79	RLM SAND GELB 79	RLM BRUN SABLE 79	SABBIA RLM 79	RLM砂褐色79
H 76 61 焼鐵色	1406	BURNT IRON	GEBR, EISEN	FER BRULE	FERRO BRUCIATO	燒鐵色
H 90 47 クリアーレッド	1503	CLEAR RED	ROT, REIN	ROUGE CLAIR	ROSSO CHIARO	透明紅
H 93 50 クリアーズルー	1510	CLEAR BLUE	BLAU, REIN	BLEU CLAIR	BLU CHIARO	透明藍
H 128 灰緑色	1730	GRAY GREEN	GRAU GRUN	GRIS VERT	GRIGIO VERDE	灰綠色
H 130 濃緑色(川崎系)	1710	DARK GREEN(KAWASAKI)	DUNKEL GRUN(KAWASAKI)	VERT FONCE(KAWASAKI)	VERDE SCURO(KAWASAKI)	濃綠色(川崎系)

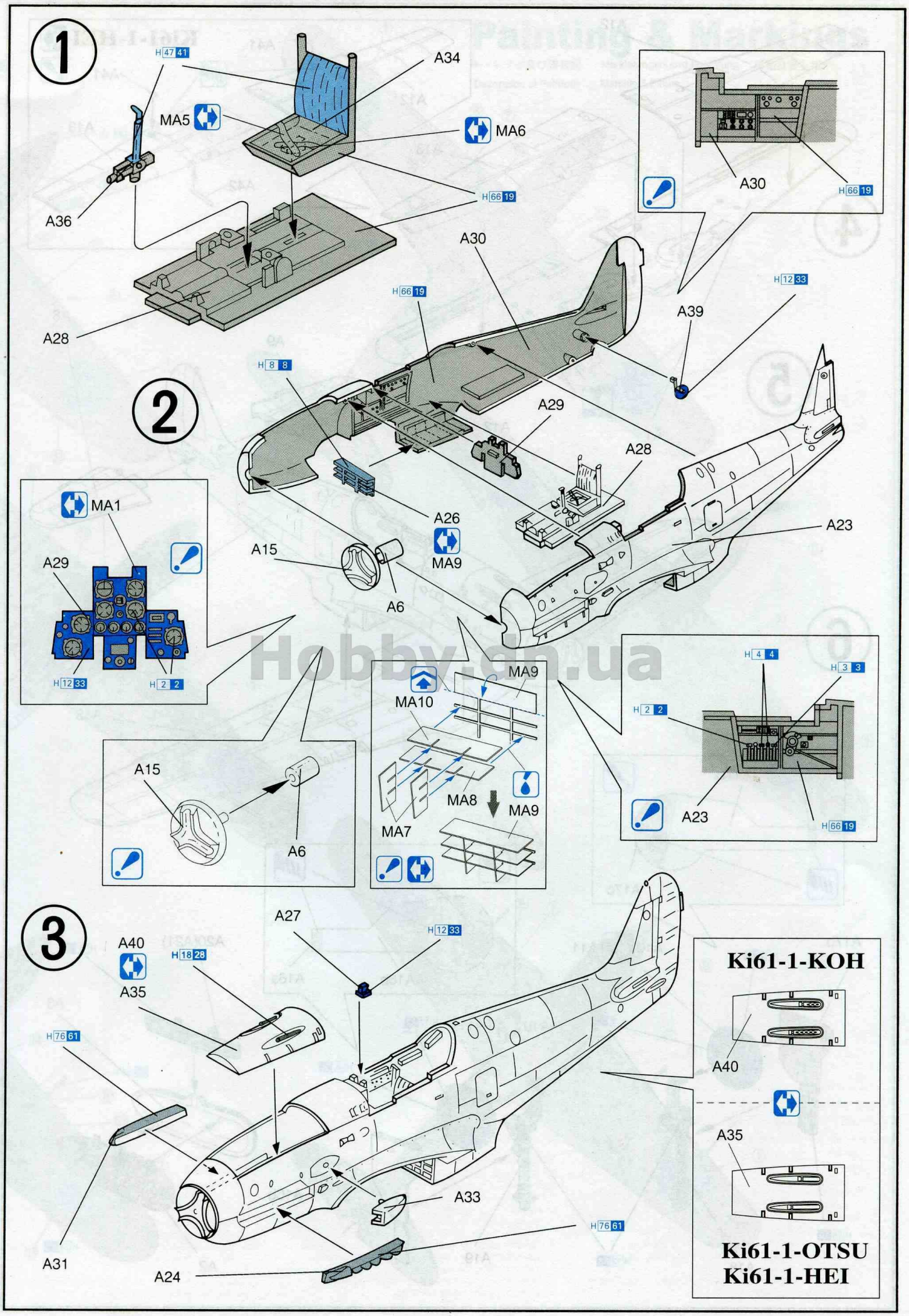
1
H 47 41
A34
MA5
MA6
A36
H 66 19
A28
A30
H 66 19
A30
H 66 19
H 12 33
A39
2
H 8 8
A29
A28
A26
MA9
A23
A15
A6
MA1
A29
H 12 33
H 2 2
A15
A6
MA9
MA10
MA8
MA9
MA7
H 4 4
H 3 3
H 2 2
A23
H 66 19
3
A27
H 12 33
A40
H 18 28
A35
H 76 61
A33
H 76 61
A31
A24
Ki61-1-KOH
A40
A35
Ki61-1-OTSU
Ki61-1-HEI
Hobby.dn.ua

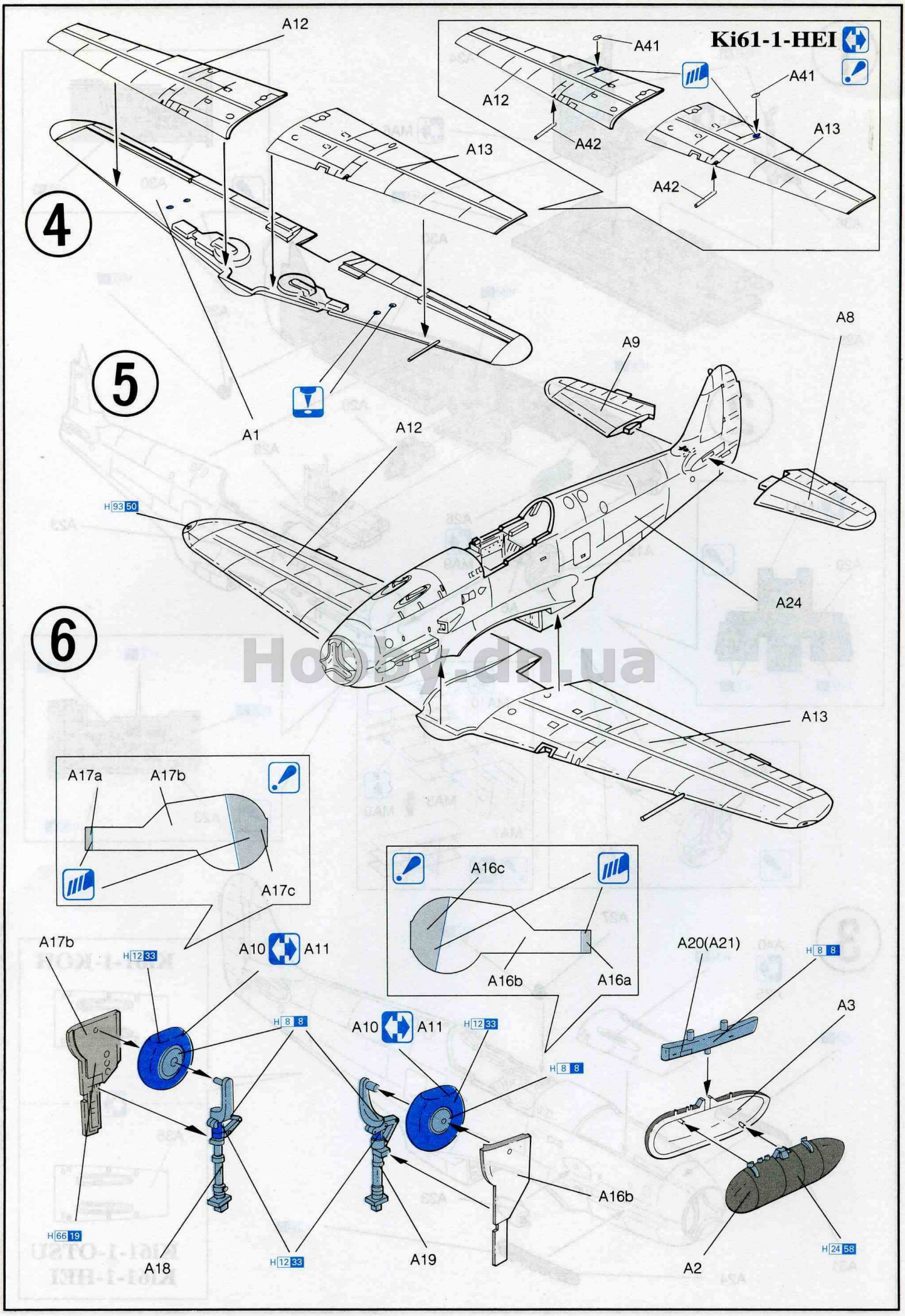
Ki61-1-HEI
4
5
6
A12
A13
A1
A41
A42
A9
A8
A24
H 93 50
A17a
A17b
A17c
A16c
A16b
A16a
A10
A11
H 12 33
H 8 8
H 66 19
A18
A19
A20(A21)
A3
A2
H 24 58
Hobby-dn.ua

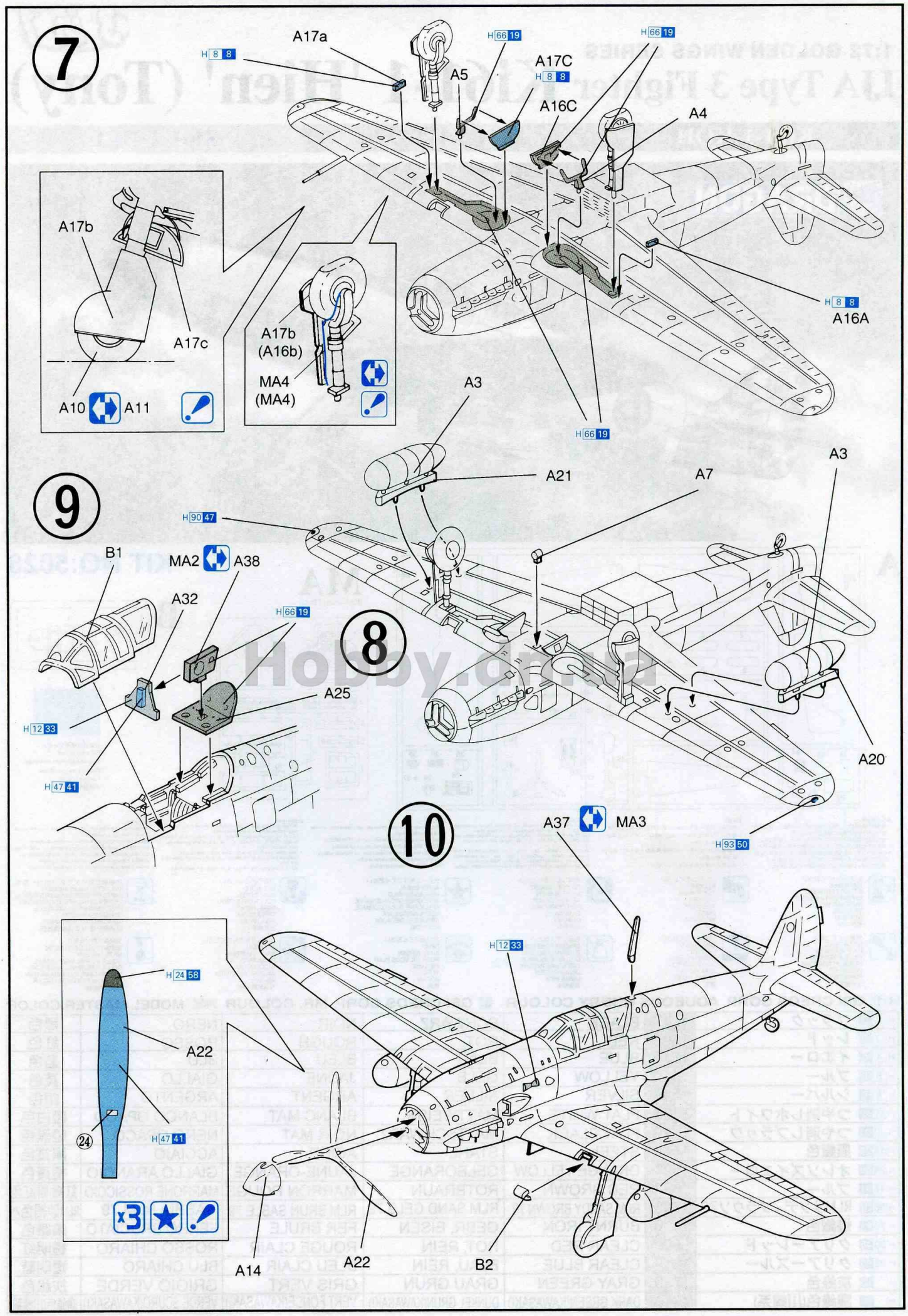
7
A17a
H 8 8
H 66 19
A5
A17C
H 8 8
A16C
H 66 19
A4
A17b
A17c
A10
A11
A17b
(A16b)
MA4
(MA4)
H 8 8
A16A
H 66 19
A3
A21
A7
A3
9
H 90 47
B1
MA2
A38
A32
H 66 19
8
A25
H 12 33
H 47 41
A20
H 93 50
10
A37
MA3
H 12 33
H 24 58
A22
24
H 47 41
x3
A14
A22
B2
HoBby.dn.ua

Ki61-1-KOH

❶ 37th Training Squadron, 1944

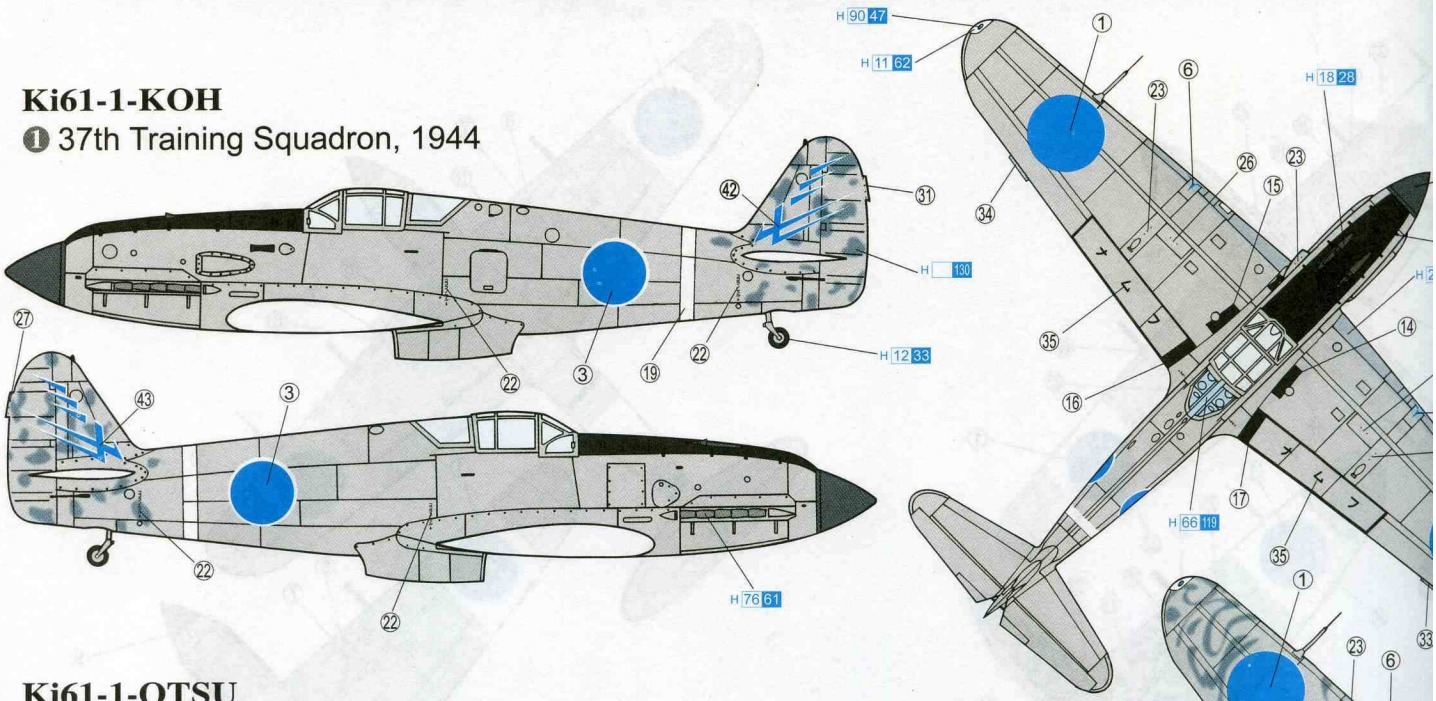

Ki61-1-OTSU

❷ 2nd Chutai, 68 Sentai, 1944

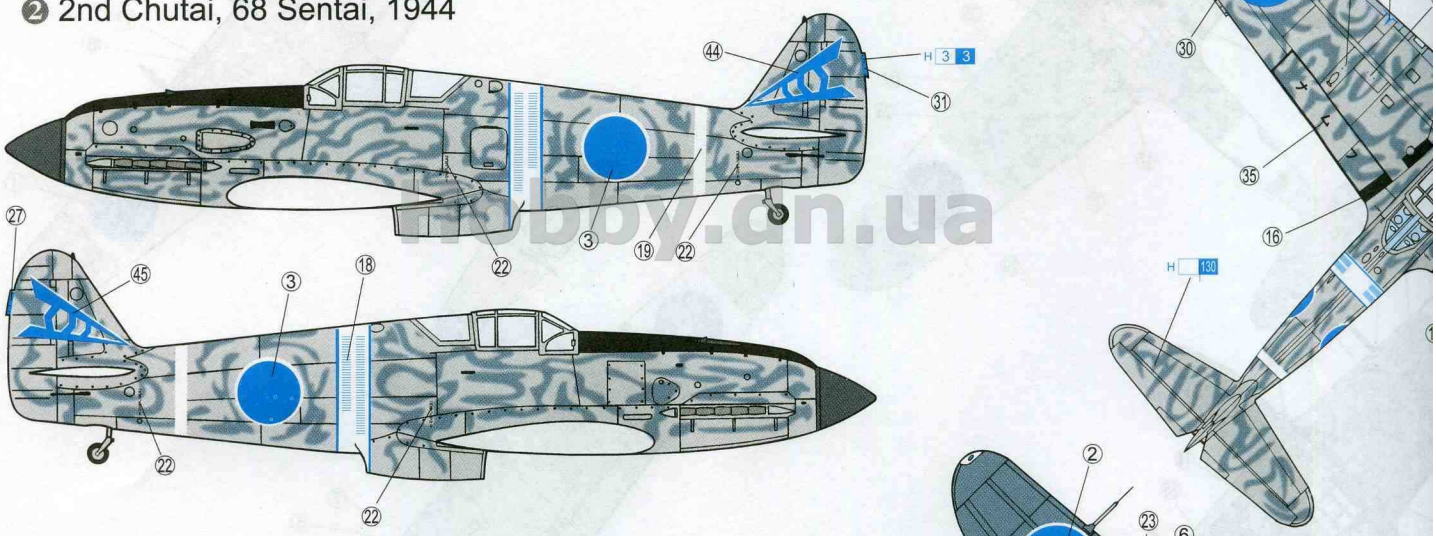

Hobby.dn.ua

Ki61-1-HEI

❸ 2nd Chutai, 39th Sentai, 1944

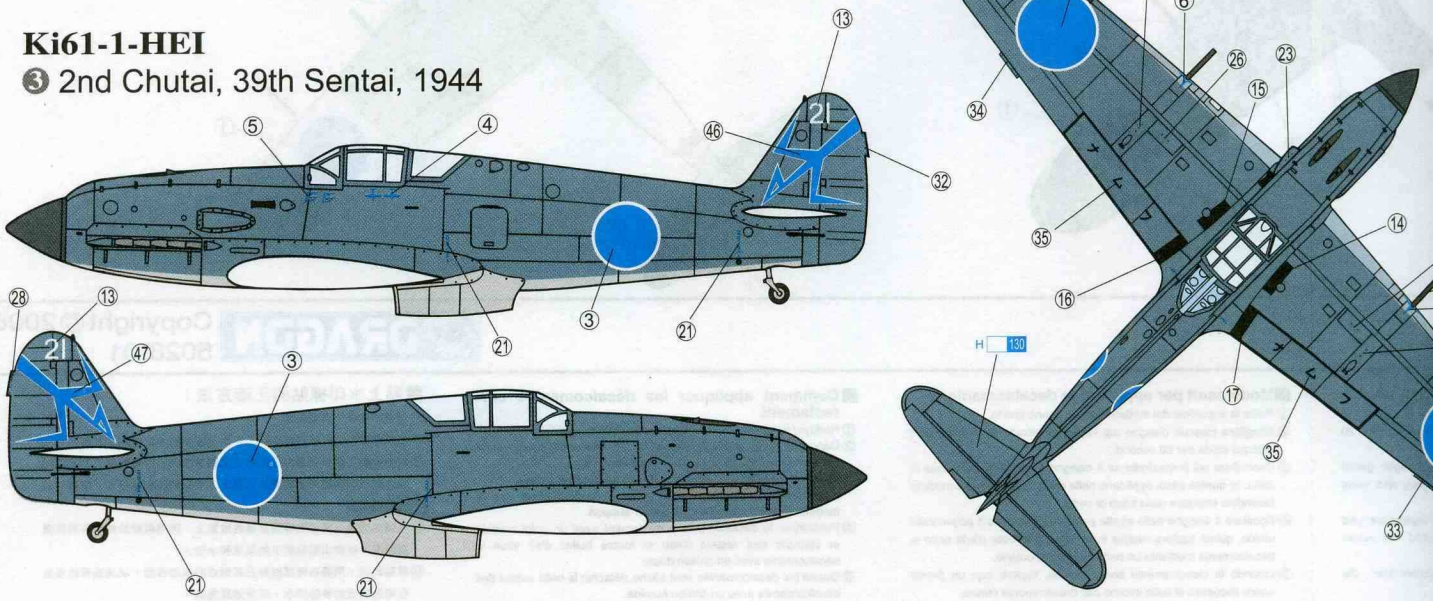

Painting & Markings

マーキソグ及び塗装図　Markierungen und Bemalung　標貼及着色指示

Decoration et Peinture　Marchio & Pittura

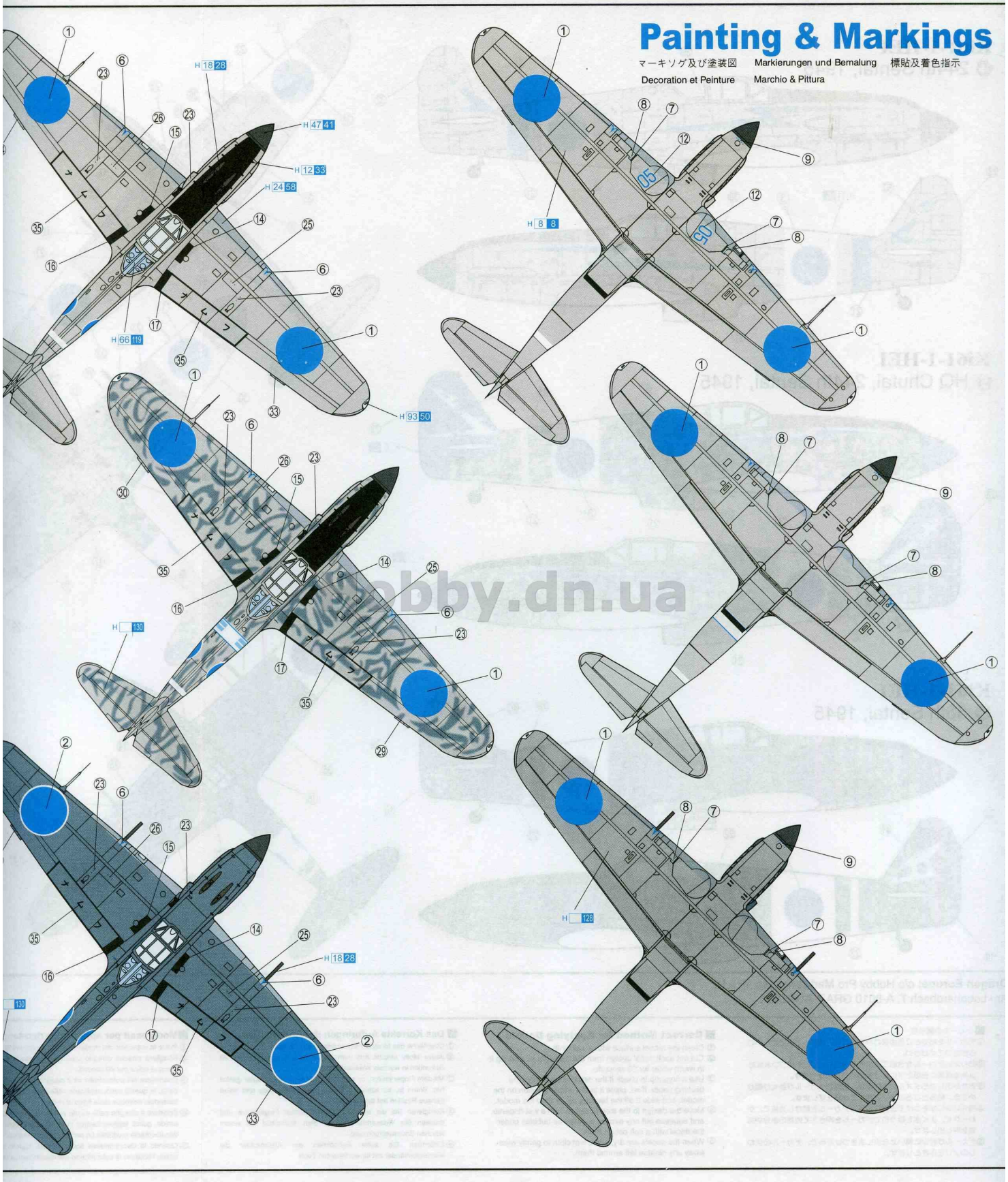

hobby.dn.ua

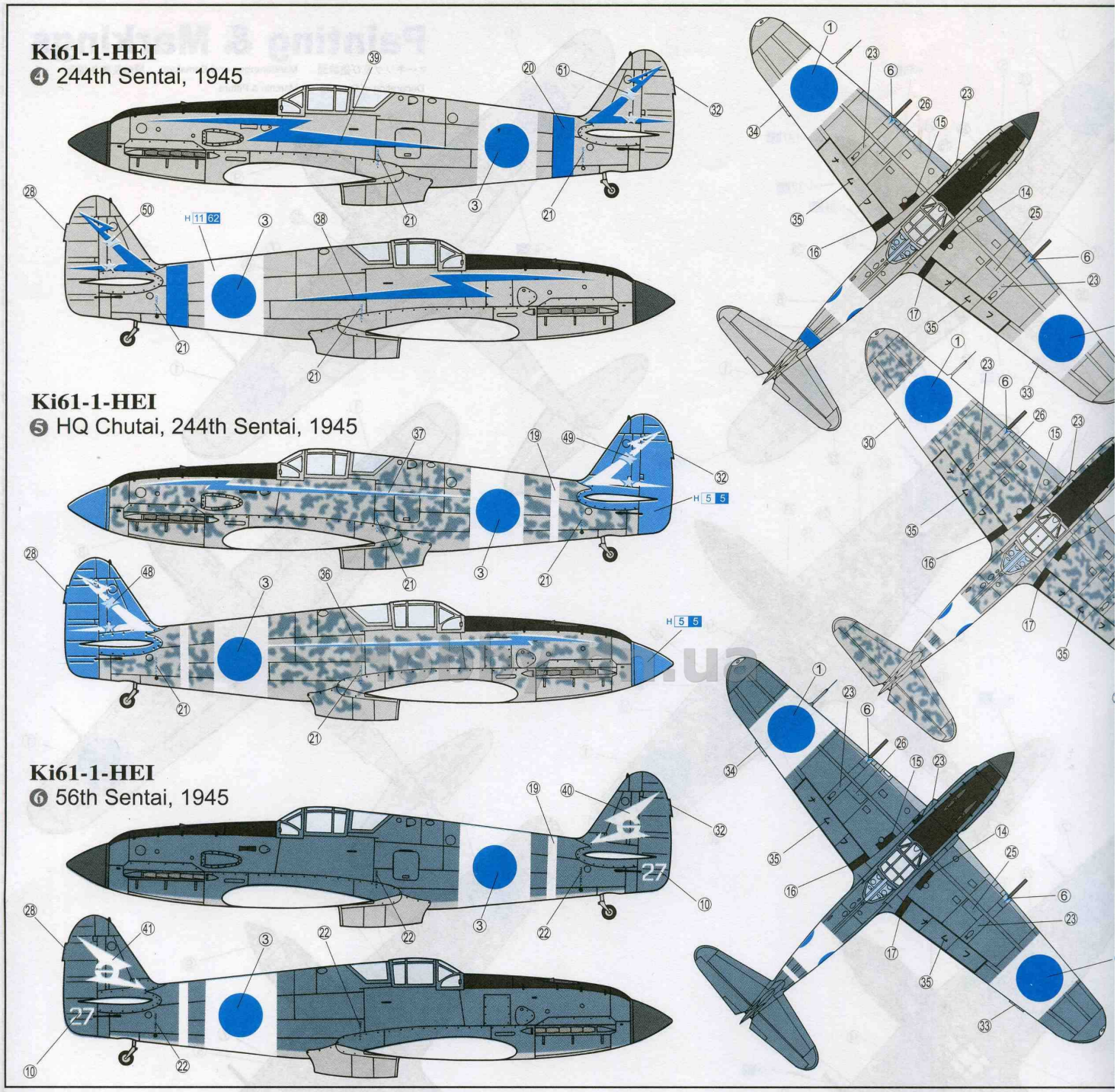

Dragon Europe: c/o Hobby Pro Marketing Ges. m.b.H.
Am Leonhardbach 7, A-8010 GRAZ, AUSTRIA

■デカールの貼り方

①デカールを貼るところのほこりや汚れを、ぬらした布できれいにふきとってください。

②貼りたいデカールを台紙ごとハサミで切りとり、1枚づつ水またはぬるま湯に台紙を下にして20秒くらい浮かべます。

③水から出したらタオルの上にのせ、指先でデカールが動くか確かめた後、貼るところにおいて静かに台紙をずします。

④指先に少し水をつけて正確な位置にデカールを動かした後で、やわらかく、よく水を吸う布でデカールを押さえて内側の水分や気泡を押し出します。

⑤デカールが完全に乾いたら少し水をつけた布で、デカールのまわりのノリをふきとります。

■ Correct Method for Applying Decals

① Clean the model surface with a wet cloth.
② Cut out each decal design from the decal sheet, and dip it in warm water for 20 seconds.
③ Use a fingertip to check if the decal is loose from the backing paper. If so, place it in the proper position on the model, and slide it off the backing paper onto the model.
④ Move the design to the exact position with a wet fingertip, and squeeze out any excess water or air bubbles under the decal with a soft cotton cloth.
⑤ When the decals are dry, use a wet cloth to gently wipe away any residue left around them.

■ Das Korrekte Aufbringen der Abziehblider

① Oberfläche des Modells mit feuchtem Tuch reinigen.
② Jedes Motiv einzein aus dem Bogen herausschneiden und 20 Sekunden in warmes Wasser tauchen.
③ Mit dem Finger prüfen, ob sich das Motiv vom Trägerpapier gelöst hat. Wenn ja, so schieben Sie es vom Papier weg and seine genaue Position auf dem Modell.
④ Korrigieren Sie die exakte Lage mit nasser Fingerspitze und drücken Sie Wasserblasen unter dem Abziehbild mit einem weichen Baumwolltuch weg.
⑤ Entferman Sie beim Antrocknen der Abziehbilder die Klebemittelränder mit einem feuchten Tuch.

■Modo esatt per applicare le deca

① Pulire la superficie del modello con un panno u
② Ritagliare ciascun disegno dal foglio decalco
inacqua calda per 20 secondi.
③ Controllare col polpastrello se il disegno é all
carta. In questo caso, applicario nella esatta p
facendolo scivolare dalla base di carta.
④ Spostare il disegno nella esatta posizione me
umido, quindi togliere l'acqua in eccesso e le
decalcomania mediante un panno soffice di co
⑤ Quando la decalcomanie sono asciutte, tog
umido l'eccesso di colla intorno alla decalcoma

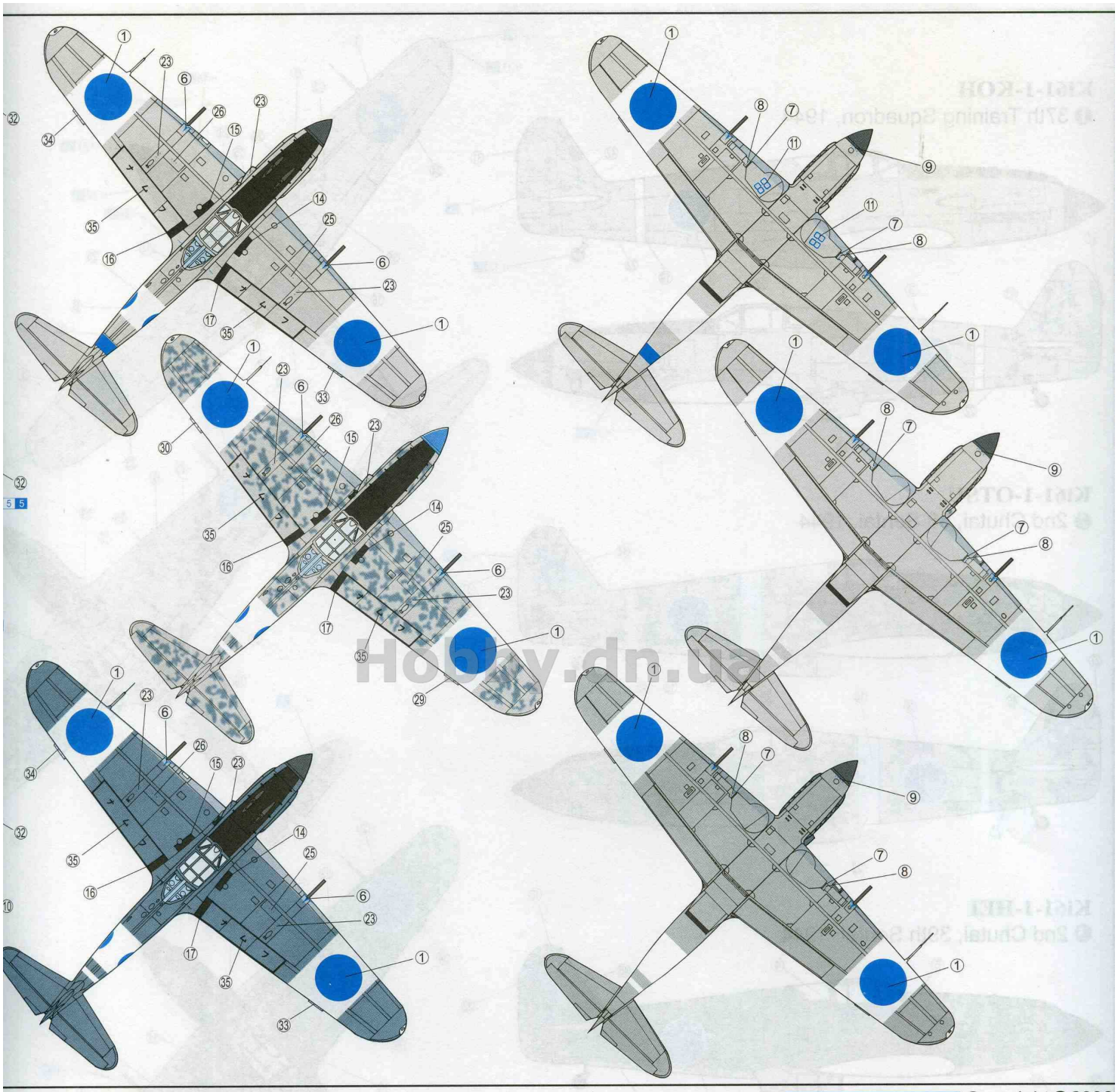

Hobby.dn.ua

DRAGON Copyright © 2006
5028-01

kte Aufbringen der Abziehblider

Modells mit feuchtem Tuch reinigen.
einzein aus dem Bogen herausschneiden und 20
armes Wasser tauchen.
prüfen, ob sich das Motiv vom Trägerpapier gelöst
so schieben Sie es vom Papier weg and seine
n auf dem Modell.
die exakte Lage mit nasser Fingerspitze und
Wasserblasen unter dem Abziehbild mit einem
wolltuch weg.
ie beim Antrocknen der Abziehbilder die
der mit einem feuchten Tuch.

■Modo esatt per applicare le decalcomanie

① Pulire la superficie del modello con un panno umido.
② Ritagliare ciascun disegno dal foglio decalcomanie e immergerli inacqua calda per 20 secondi.
③ Controllare col polpastrello se il disegno é allentato sulla base di carta. In questo caso, applicario nella esatta posizione sul modello facendolo scivolare dalla base di carta.
④ Spostare il disegno nella esatta posizione mediante il polpastrello umido, quindi togliere l'acqua in eccesso e le bolle d'aria sotto la decalcomania mediante un panno soffice di cotone.
⑤ Quando la decalcomanie sono asciutte, toglere con un panno umido l'eccesso di colla intorno alla decalcomania stessa.

■Comment appliquer les décalcomanies correctement

① Nettoyer la surface du modèle avec un chiffon humide.
② Découper chaque décalcomanie de sa fenille de papier et la plonger dans l'eau tiède pendant vingt secondes.
③ Vérifier avec le bout du doigt s le dessin se détache de son papier-support. Si oui, le positionner à l'endroit choisi sur le modèle et retirer doucement le papier-support.
④ Positionner la décalcomanie correctement avec un doigt humide et éponger tout restant d'eau et toutes bulles d'air sous la décalcomanie avec un chiffon doux.
⑤ Quand les decalcomanies sont sèche, détacher le colle autour des décalcomanies avec un chiffon humide.

■貼上水印標貼的正確方法：

①用濕布抹乾淨模型表面。
②按照各標貼的形狀從標貼紙上切出，浸到溫水之中約２０秒。
③用指尖試行觸摸以確定標貼是否已脫離底紙，如果屬實，則把標貼連底紙放到模型表面的適當位置上，小心地將底紙移去，把標貼留在模型表面。
④以濕水的指尖把標貼移到正確的位置上，再用柔軟的綿質布料把標貼輕壓，以擠出標貼底下的氣泡和水份。
⑤標貼乾後，用濕布輕拭標貼及其附近的模型表面，以洗去可能殘留在標貼附近的多餘膠水，確保效果完美。