1:35 '39-'45 SERIES

Pz.Kpfw.IV Ausf.B

mit Schneeräumer System Schmidt

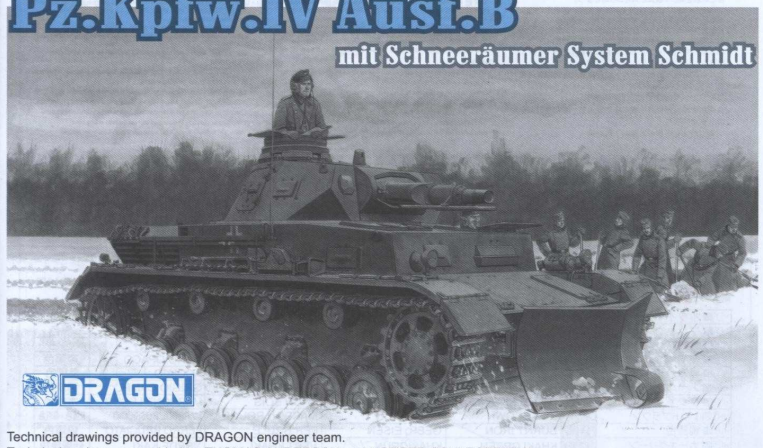

DRAGON

Technical drawings provided by DRAGON engineer team.
Technical assistance provided by THOMAS ANDERSON and NOTGER SCHLEGTENDAL.
Thanks to TOM COCKLE and GARY EDMUNDSON as Technical Consultants.

KIT NO.6764

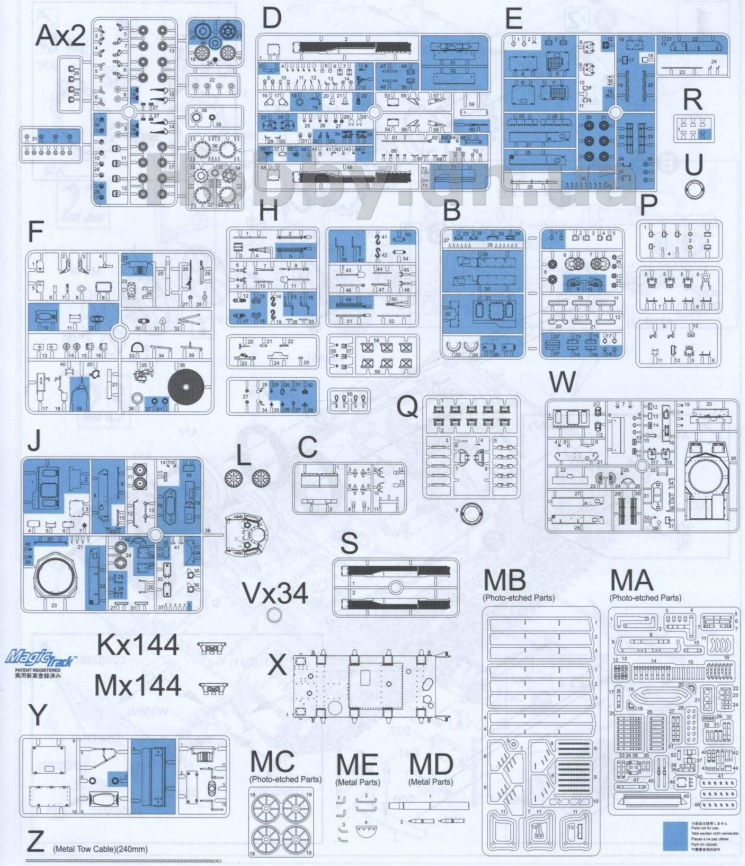

組立ての注意

- 接着剤や塗料は火の、近くで使わないでください。使う時はときどき窓を開けて換気に気をつけましょう。
- 塗料指定の[1]は GSI CREOS CORP. Mr.カラーの番号です。接着剤や塗料は入っていませんので別にお買い求めください。
- 部品をランナーから切り離す時は模型用ハサミ等を使い、余分な部分はカッターやヤスリ等で仕上げてください。
- 組立図のサインマークは下の説明をごらんください。

《注意》

- 勿於近火處使用膠水或油漆。並打開窗戶保持空氣流通。
- [1] 代表 GSI CREOS CORP. 出品 MR.COLOR 的顏色編號。不包括膠水及油漆。
- 自膠架中取出部件時，應用模型專用剪，並用界刀或小銼除去多餘的膠料。
- 各圖型的含意可參考本欄以下的說明。

ZUR BEACHTUNG

- Kleber und Farbe nicht nahe von offenem Feuer verwenden und das Fenster von Zeit zu Zeit zur Belüftung öffnen.
- Der [1] der Farbkennzeichnung bedeutet die Farbnummer von GSI CREOS CORP. MR. COLOR. Kleber und Farbe sind nicht enthalten.
- Zum Abschneiden der Teile vom Verbundstück eine Modellierschere verwenden und die überstehenden Plastikteile mit einem Messer oder einer Feile beseitigen.
- Die Bedeutung der Symbols finden Sie unten in dieser Spalte.

CAUTION

- When you use glue or paint, do not use near a naked flame, and use in a well-ventilated room.
- Symbols such as [1] refer to the color number of GSI CREOS CORPS. MR. COLOR. Glue and paint are not included.
- When you take parts off the runner frame, use modeling scissors and trim excess plastic with a cutter or a file.
- See below for the meaning of symbols.

ATTENTION

- Ne pas utiliser de colle ou de peinture a proximité d'une flamme nue, et aérer la pièce de temps en temps.
- Le numéro [1] pour L'indication de couleurs correspond au numéro de GSI CREOS CORP. MR. COLOR. La colle et la peinture ne sont pas comprises.
- Pour retirer les pièces hors du cadre, utiliser des ciseaux spéciaux pour maquette le plastique en excès avec un cutter ou une lima.
- Voir la fin de cette colonne pour la signification des symboles

ATTENZIONE

- Non usare colla a vernice vicino a fiamme esposte. e aprire le finestre di tanto in tanto per cambiare l'aria.
- [1] delle indicazioni di colore si riferisce al numero di colore di GSI CREOS CORP. MR. COLOR. Colla e vernice non sono incluse.
- Quando si staccano parti del carrello, usare forbici da modellismo e eliminare la plastica in eccesso con un coltello o una lima.
- Vedere in fondo a questa colonna per il significato dei simboli.

H1 GSI CREOS CORP. AQUEOUS HOBBY COLOUR / MODEL MASTER COLOR — 1 GSI CREOS CORP. MR. COLOUR

H1 1	ホワイト	1745	WHITE	WEISS	BLANC	BIANCO	白色
H2 2	ブラック	1747	BLACK	SCHWARZ	NOIR	NERO	黑色
H8 8	シルバー	1546	SILVER	SILBER	ARGENT	ARGENTO	銀色
H12 33	つや消しブラッワ	1749	FLAT BLACK	MATTSCHWARZ	NOIR MAT	NERO OPACO	啞黑色
H18 27	黒鐵色	1415	STEEL	STAHL	ACIER	ACCIAIO	黑鐵色
H32 40	ダークグレー(1)	1723	FIELD GRAY(1)	FELD GRAU(1)	GRIS DES TROUPES ALLEMANDES(1)	GRIGIO CAMPO	田灰色
H37 53	ウッドブラウソ	1735	WOOD BROWN	HOLZBARAUN	BRUN BOIS	MARRONE LEGNO	木棕色
H47 61	レッドブラウン	2096	RED BROWN	ROT BRAUN	MARRON ROUGE	MARRONE ROSSICCIO	紅褐色・暗紅色
H76 34	焼鐵色	1406	BURNT IRON	GEBR. EISEN	FER BRULE	FERRO BRUCIATO	燒鐵色
H80 54	カーキグリーン	1710	KHAKI GREEN	KHAKIGRÜN	VERT KHAKI	VERDE KAKI	卡機綠色
H96 17	クリアーレッド	1503	CLEAR RED	ROT, REIN	ROUGE CLAIR	ROSSO CHIARO	透明紅

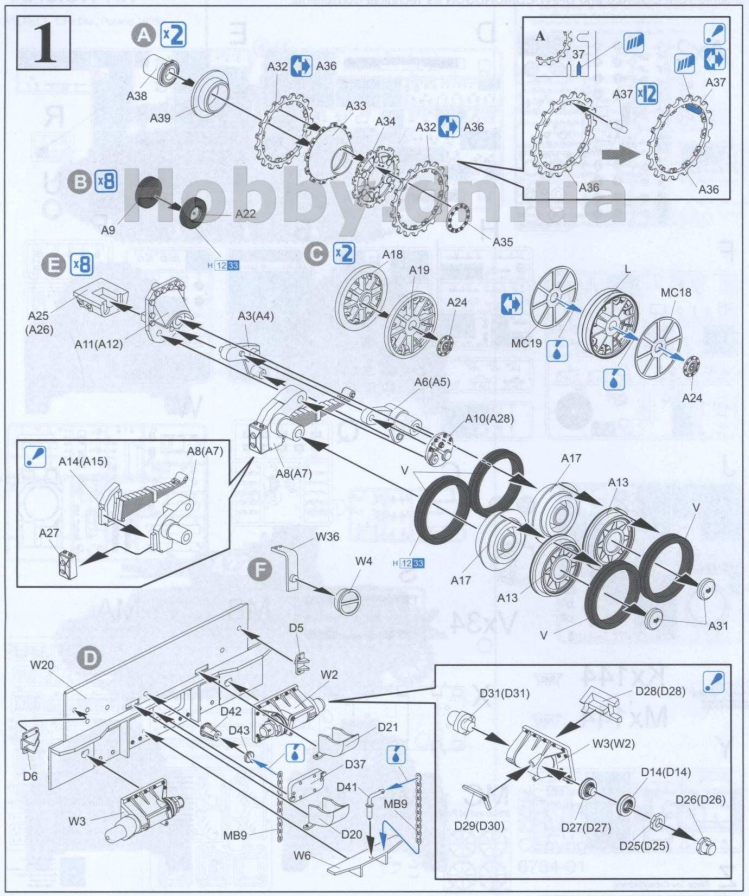

Hobbyton.ua

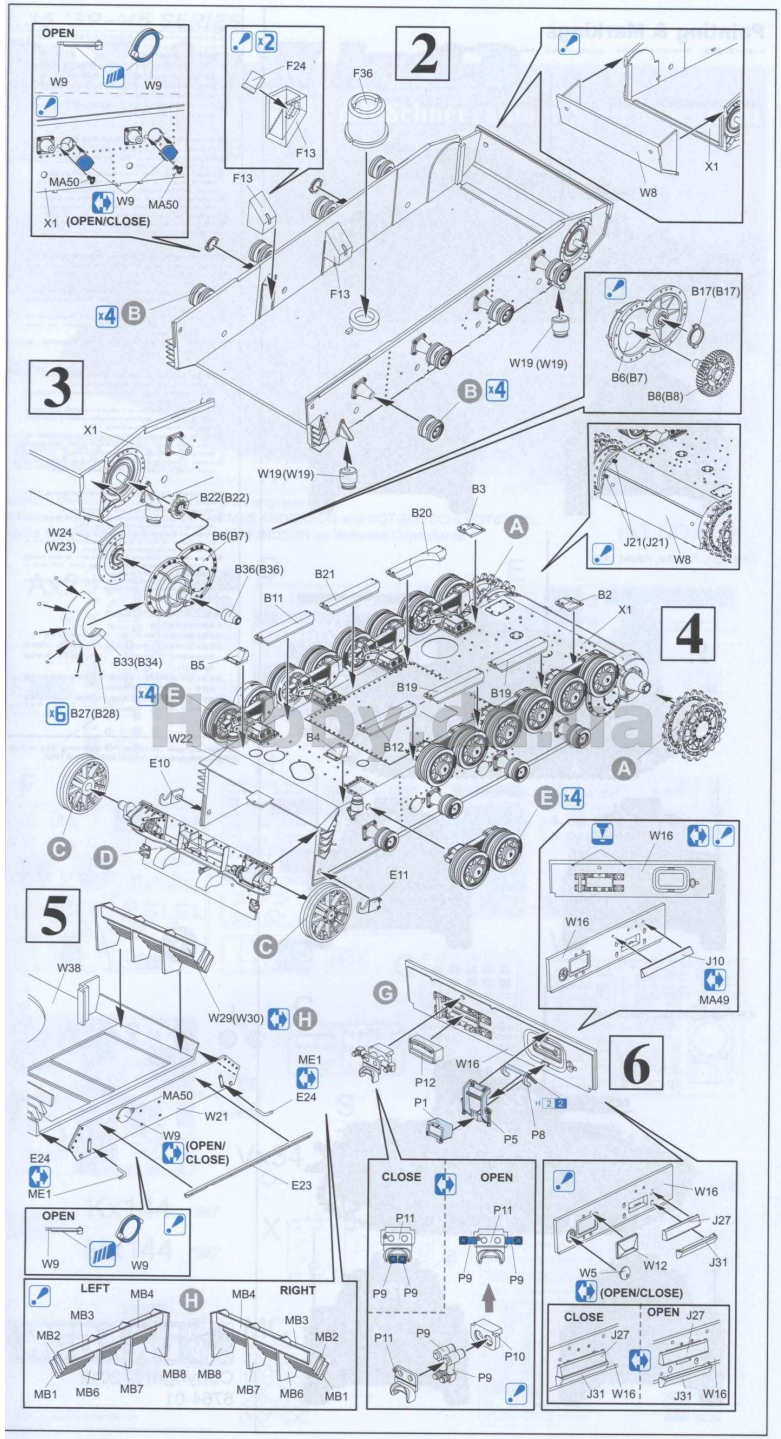
2
OPEN
W9
W9
MA50
W9
MA50
X1 (OPEN/CLOSE)
x2
F24
F13
F36
F13
F13
X1
W8
x4 B
B17(B17)
B6(B7)
B8(B8)
W19 (W19)
B x4
W19(W19)
3
X1
B22(B22)
W24
(W23)
B6(B7)
B36(B36)
B33(B34)
B27(B28)
x6
J21(J21)
W8
B3
B20
A
B21
B11
B2
X1
4
B5
x4 E
B19
B19
W22
B4
B12
A
E10
C
D
E x4
E11
C
W16
W16
J10
MA49
5
W38
W29(W30) H
G
ME1
E24
MA50
W21
W9
(OPEN/
CLOSE)
E24
ME1
E23
W16
P12
P1
P5
P8
6
OPEN
W9
W9
LEFT
MB4
H
MB4
RIGHT
MB3
MB3
MB2
MB2
MB1
MB6
MB7
MB8
MB8
MB7
MB6
MB1
CLOSE
OPEN
P11
P11
P9
P9
P9
P9
P11
P9
P10
P9
W16
J27
W12
J31
W5
(OPEN/CLOSE)
CLOSE
OPEN
J27
J27
J31
W16
J31
W16

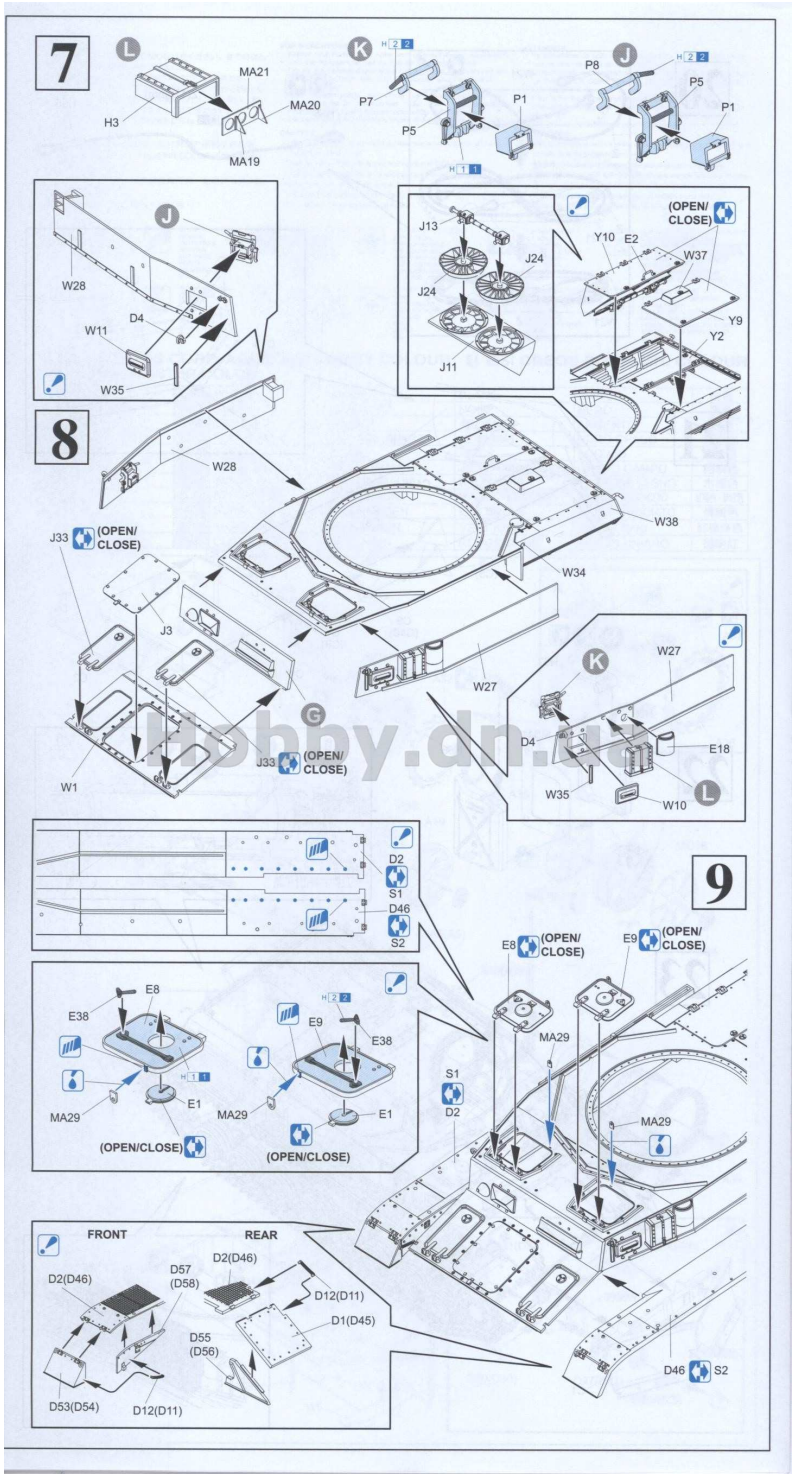
7
L
MA21
MA20
H3
MA19
K
P7
P5
P1
J
P8
P5
P1
J
W28
D4
W11
W35
J13
J24
J24
J11
(OPEN/ CLOSE)
Y10
E2
W37
Y9
Y2
8
W28
W38
J33
(OPEN/ CLOSE)
J3
W34
W27
G
W1
J33
(OPEN/ CLOSE)
K
W27
D4
E18
W35
W10
L
D2
S1
D46
S2
9
E8
(OPEN/ CLOSE)
E9
(OPEN/ CLOSE)
E38
E8
E9
E38
MA29
E1
MA29
E1
(OPEN/CLOSE)
(OPEN/CLOSE)
MA29
S1
D2
MA29
FRONT
REAR
D2(D46)
D57 (D58)
D2(D46)
D12(D11)
D1(D45)
D55 (D56)
D53(D54)
D12(D11)
D46
S2

10

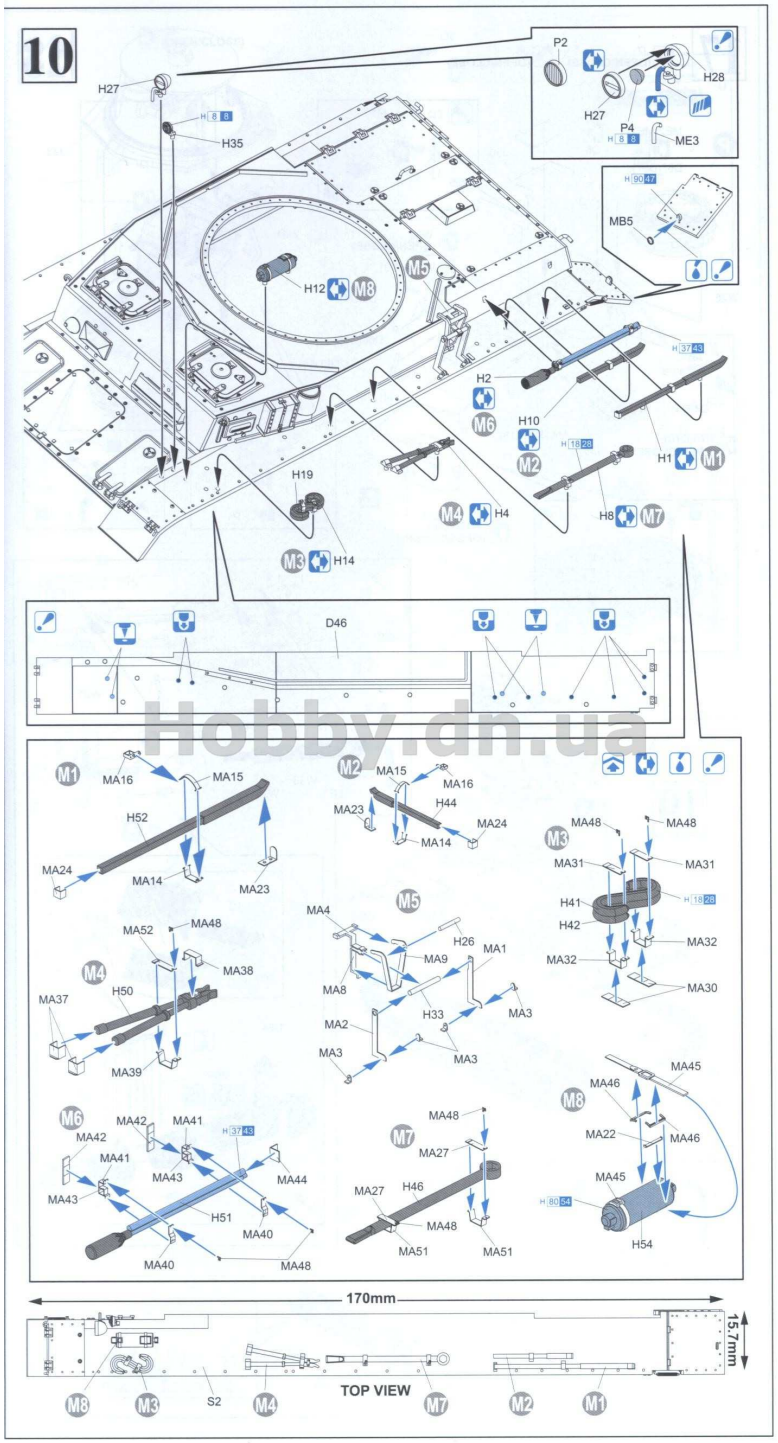

Hobby.dn.ua

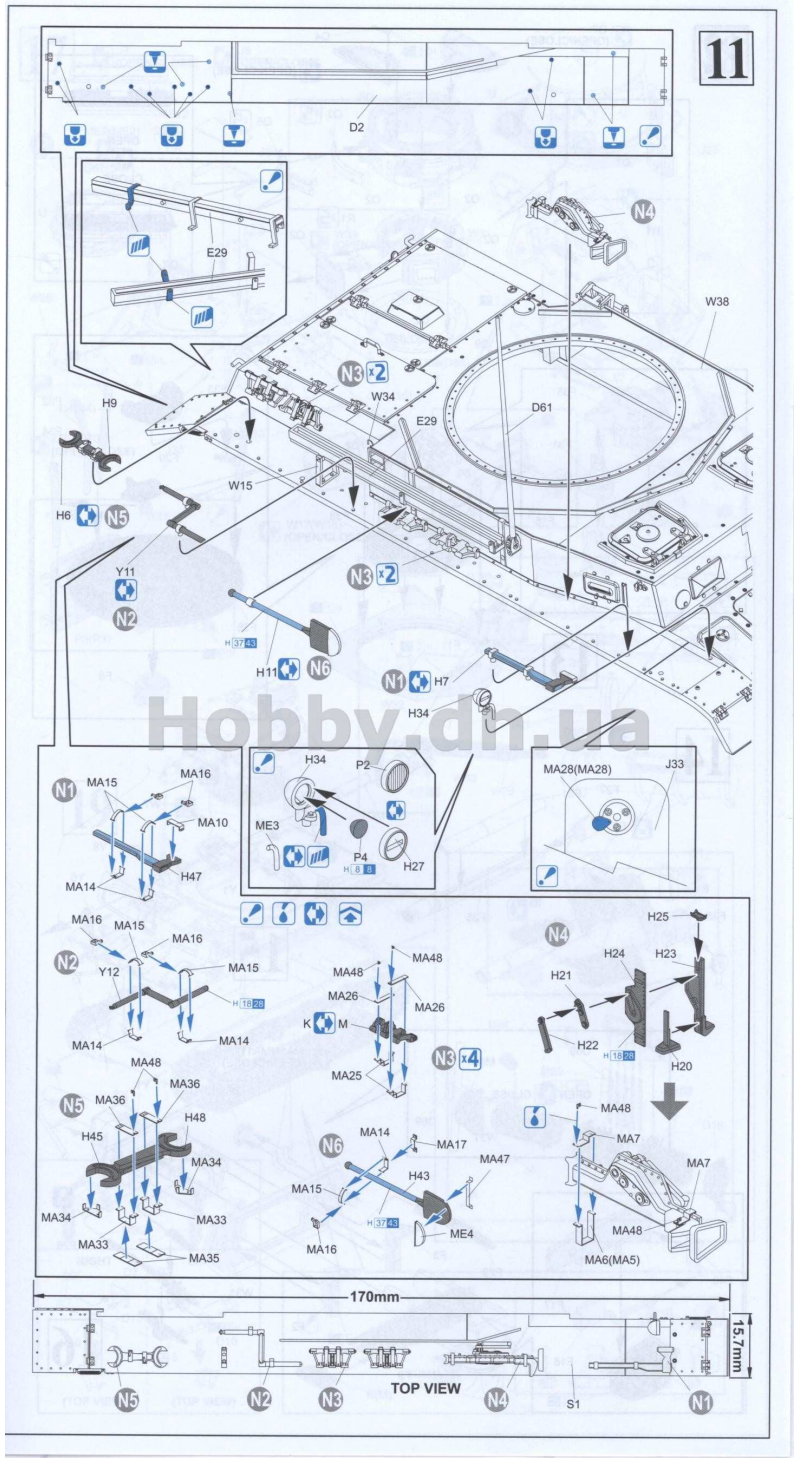
D2
E29
N4
W38
N3 x2
W34
E29
D61
H9
W15
H6 N5
Y11
N2
N3 x2
H 37 43
H11 N6
N1 H7
H34
N1
MA15
MA16
MA10
H47
MA14
H34
P2
ME3
P4
H 8 9
H27
MA28(MA28)
J33
MA16
MA15
MA16
N2
Y12
MA15
H 18 29
MA14
MA14
MA48
MA48
MA26
MA26
K M
N3 x4
MA25
N4
H25
H24
H23
H21
H22
H 18 29
H20
MA48
MA36
MA36
N5
H48
H45
MA34
MA34
MA33
MA33
MA35
N6
MA14
MA17
MA47
H43
MA15
H 37 43
ME4
MA16
MA48
MA7
MA7
MA48
MA6(MA5)
170mm
15.7mm
TOP VIEW
N5
N2
N3
N4
S1
N1

Hobby.dn.ua

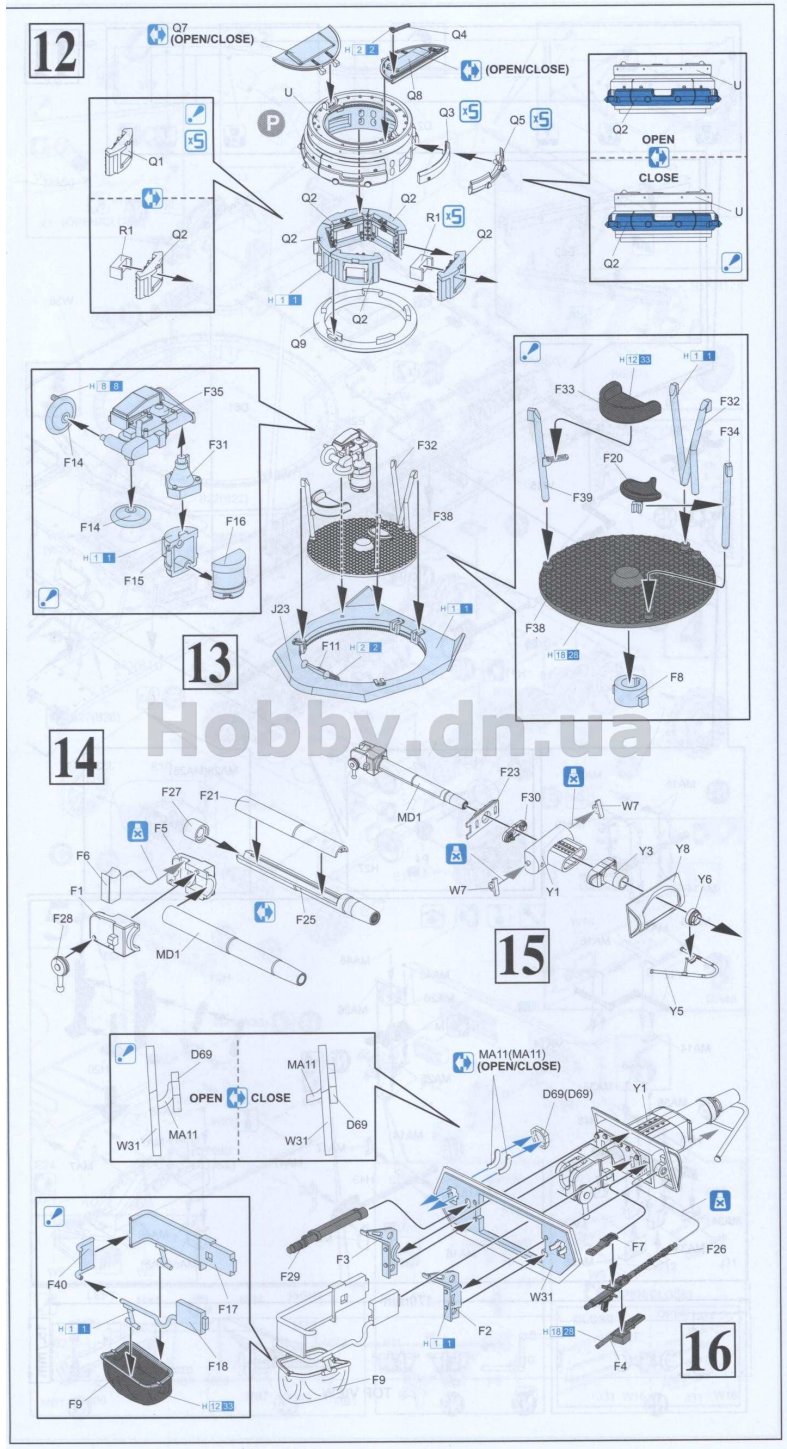
12
Q7 (OPEN/CLOSE)
Q4
(OPEN/CLOSE)
Q8
U
Q3
Q5
Q1
R1
Q2
OPEN
CLOSE
Q9
13
F35
F31
F14
F16
F15
F32
F38
J23
F11
F33
F34
F20
F39
F8
14
F27
F21
F5
F6
F1
F28
MD1
F25
15
F23
F30
W7
Y3
Y8
Y6
Y1
Y5
16
D69
MA11
W31
MA11(MA11) (OPEN/CLOSE)
D69(D69)
F40
F17
F18
F9
F29
F3
F2
F7
F26
F4
Hobby.dn.ua

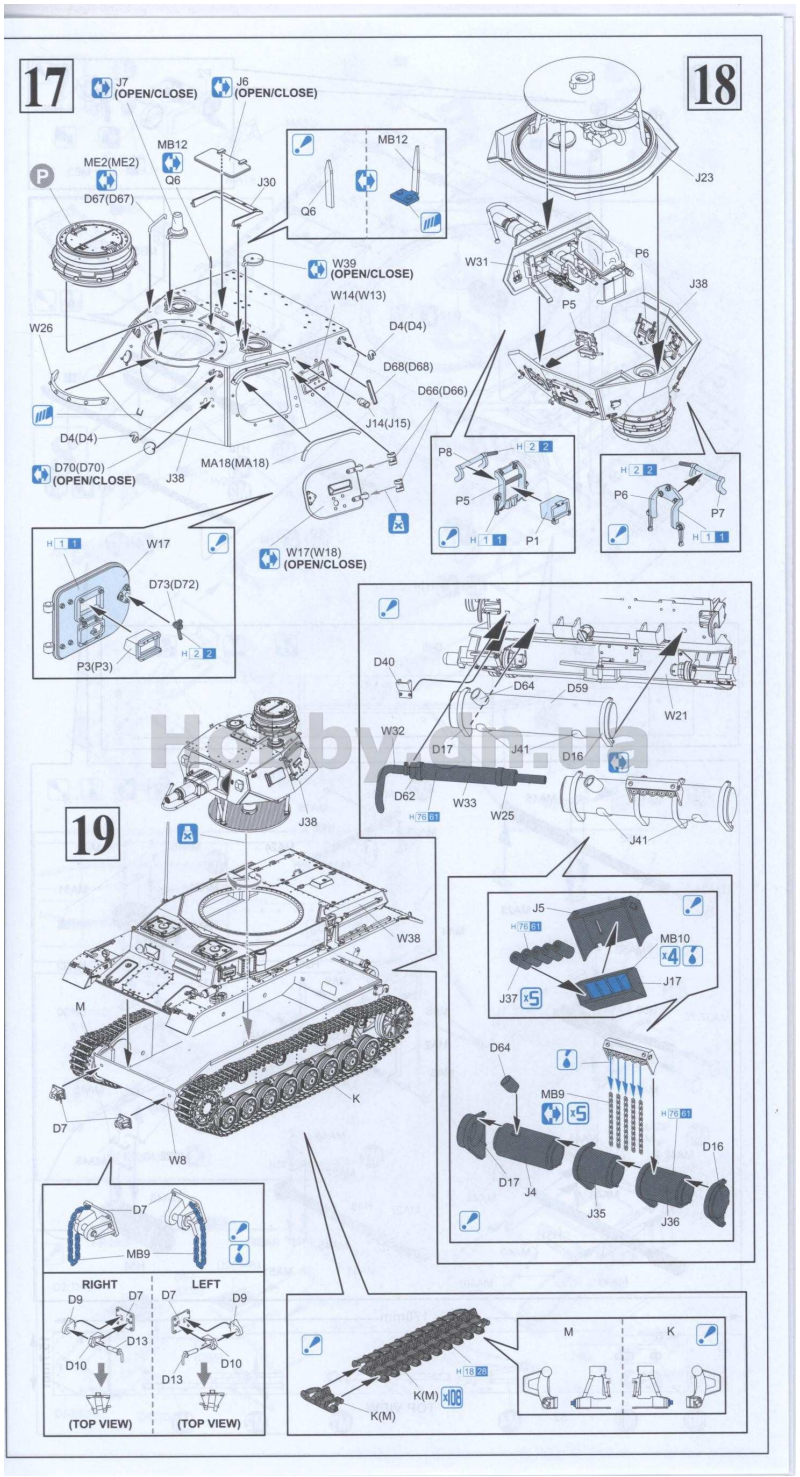
17
J7 (OPEN/CLOSE)
J6 (OPEN/CLOSE)
MB12
Q6
ME2(ME2)
D67(D67)
J30
W39 (OPEN/CLOSE)
W14(W13)
W26
D4(D4)
D68(D68)
D66(D66)
J14(J15)
D70(D70) (OPEN/CLOSE)
J38
MA18(MA18)
W17(W18) (OPEN/CLOSE)
W17
D73(D72)
P3(P3)
18
J23
W31
P6
P5
J38
P8
P1
P7
19
D40
D64
D59
W21
W32
D17
J41
D16
D62
W33
W25
J38
W38
M
K
D7
W8
J5
MB10
J17
J37
D64
MB9
D16
D17
J4
J35
J36
RIGHT
LEFT
D9
D7
D13
D10
(TOP VIEW)
K(M)
M
K

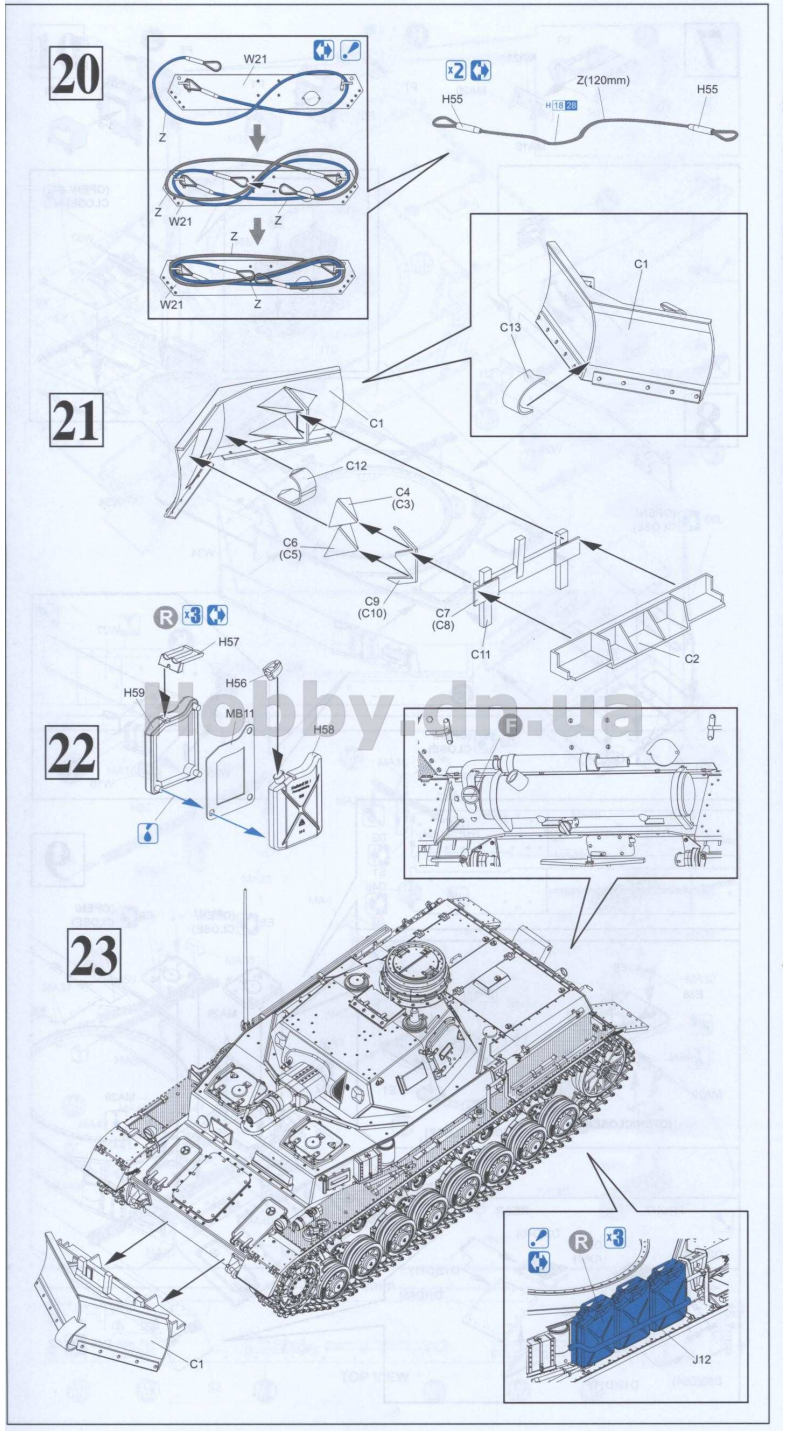
20
W21
Z
Z
W21
Z
Z
W21
Z
Z(120mm)
H55
H55
C1
C13
21
C1
C12
C4
(C3)
C6
(C5)
C9
(C10)
C7
(C8)
C11
C2
H57
H56
H59
MB11
H58
22
23
C1
J12

Hobby.dn.ua

Painting & Markings

マーキング及び塗装図　Markierungen und Bemalung　Decoration et Peinture　Marchio & Pittura　標貼及彩色指示

Unidentified unit, 1939

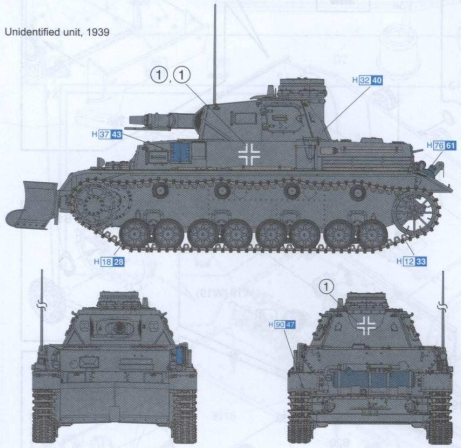

8./Pz.Rgt.1, 1.Pz.Div., Poland 1939

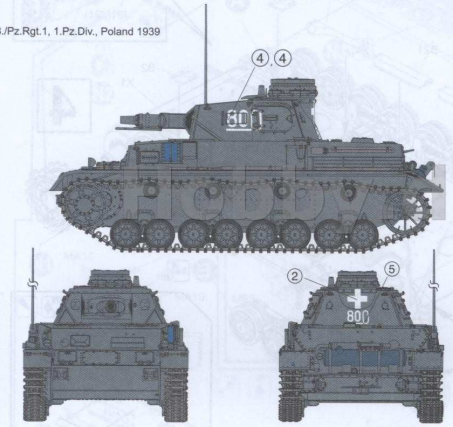

4./Pz.Rgt.1, 1.Pz.Div., France 1940

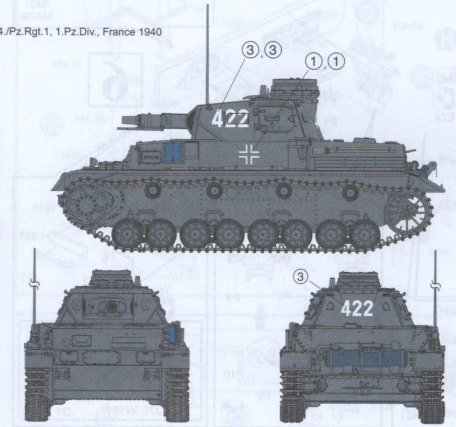

■デカールの貼り方

① あらかじめデカールを貼る場所の汚れを拭き取ってください。
② 貼りたいデカールを切り取り、１枚ずつ水、またはぬるま湯に台紙を下に 20 秒ほど浸します。
③ 水から引き上げたらタオル等に乗せ、指先で動くか確かめます。その後、台紙をずらしながら所定の位置に貼ります。
④ 指先に少量の水をつけて微調整した後、柔らかな布等で内側の水分や気泡を押し出してください。
⑤ デカールが完全に乾いたら多少の水を含んだ布で、デカールまわりの糊を拭き取ってください。

■Correct Method for Applying Decals

① Clean the model surface with a wet cloth.
② Cut out each decal design from the decal sheet, and dip it in warm water for 20 seconds.
③ Use a fingertip to check if the decal is loose from the backing paper. If so, place it in the proper position on the model, and slide it off the backing paper onto the model.
④ Move the design to the exact position with a wet fingertip, and squeeze out any excess water or air bubbles under the decal with a soft cotton cloth.
⑤ When the decals are dry, use a wet cloth to gently wipe away any residue left around them.

■Das Korrekte Aufbringen der Abziehbilder

① Oberfläche des Modells mit feuchtem Tuch reinigen.
② Jedes Motiv einzein aus dem Bogen herausschneiden und 20 Sekunden in warmes Wasser tauchen.
③ Mit dem Finger prüfen, ob sich das Motiv vom Trägerpapier gelöst hat. Wenn ja, so schieben Sie es vom Papier weg and seine genaue Position auf dem Modell.
④ Korrigieren Sie die exakte Lage mit naaser Fingerspitze und drücken Sie Wasserblasen unter dem Abziehbild mit einem weichen Baumwolltuch weg.
⑤ Entferman Sie beim Antrocknen der Abziehbilder die Klebemittelränder mit einem feuchten Tuch.

■Modo esatt per applicare le decalcomanie

① Pulire la superficie del modello con un panno umido.
② Ritagliare ciascun disegno del foglio decalcomanie e immergerli inacqua calda per 20 secondi.
③ Controllare col polpastrello se il disegno é allentato sulla base di carta. In questo caso, applicarlo nella esatta posizione sul modello facendolo scivolare dalla base di carta.
④ Spostare il disegno nella esatta posizione mediante il polpastrello umido, quindi togliere l'acqua in eccesso e le bolle d'aria sotto la decalcomania mediante un panno soffice di cotone.
⑤ Quando la decalcomanie sono asciutte, togliere con un panno umido l'eccesso di colla intorno alla decalcomania stessa.

■Comment appliquer les dècalcomanies correctement

① Nettoyer la surface du modèle avec un chiffon humide.
② Découper chaque dècalcomanie de sa feuille de papier et la plonger dans l'eau tiède pendant vingt secondes.
③ Vérifier avec le bout du doigt s le dessin se détache de son papier-support. Si oui, le positionner à l'endroit choisi sur le modèle et retirer doucement le papier-support.
④ Positionner la dècalcomanie correctement avec un doigt humide et éponger tout restant d'eau et toutes bulles d'air sous la dècalcomanie avec un chiffon doux.
⑤ Quand les decalcomanies sont sèche, détacher le colle autour des decalcomanies avec un chiffon humide.

■貼上水印標貼的正確方法：

① 用濕布擦乾淨模型表面。
② 按照各標貼的形狀從標貼紙上切出，浸到溫水之中約２０秒。
③ 用指尖試行輪廓以確定標貼是否已脫離底紙，如果屬實，則把標貼轉底紙放到模型表面的適當位置上，小心地將底紙移去，把標貼留在模型表面。
④ 以濕水的指尖把標貼移到正確的位置上，再用柔軟的棉質布料把標貼壓，以便出標貼底下的氣泡和水份。
⑤ 標貼乾後，用濕布輕拭標貼及其附近的模型表面，以洗去可能殘留在標貼附近的多餘膠水，達到效果完美。

Dragon Europe: c/o Hobby Pro Marketing Ges. m.b.H.
Am Leonhardbach 7, A-8010 GRAZ, AUSTRIA

Copyright © 2012

6764-01