1:72 ARMOR PRO

Heavy Uniform Personnel Vehicle Type 40
All Weather Configuration

Thanks to TOM COCKLE and GARY EDMUNDSON as Technical Consultants.

KIT NO. 7421

Hobby.dn.ua

Ax2

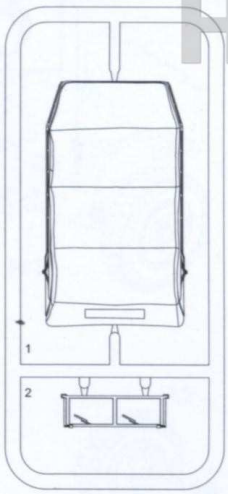

Bx2

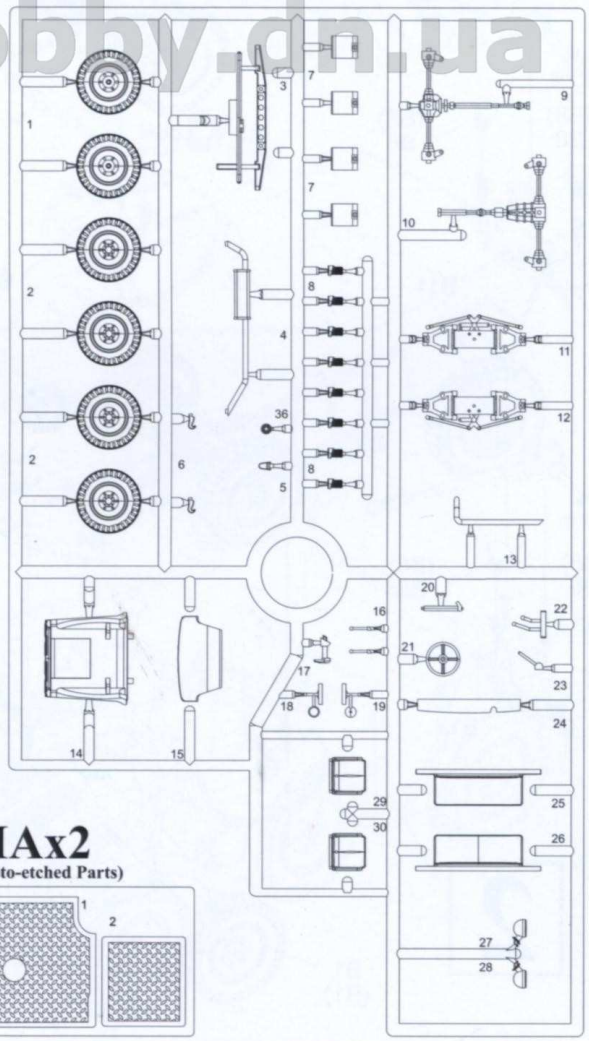

Cx2

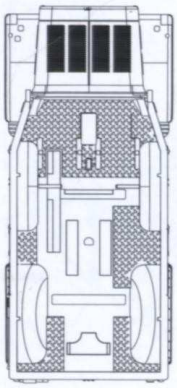

MAx2
(Photo-etched Parts)

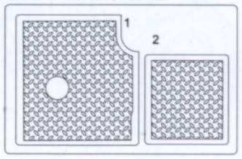

の部品は使用しません
Parts not for use.
Telle werden nicht verwendet.
Pieces a ne pas utiliser.
Parti nin ulizzati.
不需要使用的部件

組立ての注意
- 接着剤や塗料は火の近くで使用しないでください。使用する際は窓を開けて換気に気をつけましょう。
- 塗料指定の 1 は GSI CREOS CORP.Mr カラーの番号です。接着剤や塗料は含まれておりませんので、別にお買い求めください。
- 部品をランナーから切り離す時は模型用ハサミ等を使用し、余分な部分はカッターやヤスリ等で仕上げてください。
- 組立図のサインマークは下記をご覧ください。

《注意》
- 勿於近火處使用膠水或油漆・並打開窗戶保持空氣流通。
- 1 代表 GSI CREOS CORP. 出品 MR.COLOR 的顏色編號。不包括膠水及油漆。
- 自膠架中取出部件時・應用模型專用剪・並用界刀或小銼除去多餘的膠料。
- 各圖型的含意可參考本欄以下的說明。

ZUR BEACHTUNG
- Kleber und Farbe nicht nahe von offenem Feuer verwenden und das Fenster von Zeit zu Zeit zur Belü ftung öfnen.
- Der 1 der Farbkennzeichnung bedeutet die Farbnummer von GSI CREOS CORP. MR. COLOR. Kleber und Farbe sind nicht enthalten.
- Zum Abschneiden der Teile vom Verbundstück eine Modellierschere verwenden und die überstehenden Plastikteile mit einem Messer oder einer Feile beseitigen.
- Die Bedeutung der Symbols finden Sie unten in dieser Spalte.

CAUTION
- When you use glue or paint, do not use near a naked flame, and use in a well-ventilated room.
- Symbols such as 1 refer to the color number of GSI CREOS CORPS. MR. COLOR. Glue and paint are not included.
- When you take parts off the runner frame, use modeling scissors and trim excess plastic with a cutter or a file.
- See below for the meaning of symbols.

ATTENTION
- Ne pas utiliser de colle ou de peinture a proximité d'une flamme nue, et aérer la pièce de temps en temps.
- Le numéro 1 pourL'indication de couleurs correspond au numèro de GSI CREOS CORP. MR. COLOR. La colle et la peinture ne sont pas comprises.
- Pour retirer les pièces hors du cadre, utiliser des ciseaux spèciaux pour maquette le plastique en excès avec un cutter ou une lime.
- Voir la fin de cette colonne pour la signification des symboles

ATTENZIONE
- Non usare colla a vernice vicino a fiamme esposte. e aprire le finestre di tanto in tanto per cambiare l'aria.
- 1 delle indicazioni di colore si riferisce al numero di colore di GSI CREOS CORP. MR. COLOR. Colla e vernice non sono incluse.
- Quando si staccano parti del carrello. usare forbici da modellismo e eliminare la plastica in eccesso con un coltello o una lima.
- Vedere in fondo a questa colonna per il significato dei simboli.

x2 2つ製作してください / MAKE 2pcs / 2 TEILE FERTIGEN / EFFECTUER 2 PIECES / FARE DUE PEZZI / TEE 2 KPL / GÖR 2 ST / 製作二組

切り取ってください / REMOVE / ENTFERNEN / RETIRER / SEPARARE / POISTA / AVLÄGSNA / 切去

接着しないでください / DO NOT CEMENT / NICHT KLEBEN / NE PAS COLLER / NON INCOLLARE / EILIIMAA / LIMMAEJ / 不用貼合

デカールを貼ってください / APPLY DECAL / HIER ABZIEHBILD / APPLIQUER DECALCOMANIE / APPLICARE DECALCOMANIE / ASETA SIIRTOKUVÄ / APPLICERA DECALEN / 貼上水印紙

穴を埋めてください / FILL HOLE / SCHLIESSEN / BOUCHER LE TROU / FORD PIENO / TAYTÄ REIKA / FYLL HÅLET / 把孔填平

接着剤が乾くまで2～3分待ってください / PLEASE WAIT FOR A FEW MINUTES UNTIL DRY / EINIGE MINUTEN WARTEN BIS DER KLEBSTOFF GETROCKNET IST / ASPETTARE ALCUNI MINUTI FINCHE LA COLLA SIE ASCIUGATA / VEUILLEZ PATIENTER QUELQUES JUSQU'AU SECHAGE / YANTA NAGRA MINUTER TILLS TORR / ODOTA MUUTAMA MINUUTTI KUINNES KUIVUNUT / 稍候數分鐘 直至接著劑乾固

注意してください / BE CAREFUL / HIER VORSICHT / FAIRE ATTENTION / USARE ATTENZIONE / VAROVASTI / FORIKTIGT / 小心留意

穴を開けてください / OPEN HOLE / OFFNEN / FAIRE UN TROU / FORO APERTO / AVAA REIKA / ÖPPNÅ HALET / 鑽孔

接着してください / CEMENT TOGETHER / ZUSAMMENKLEBEN / COLLER ENSEMBLE / INCOLLARE INSIEME / LIIMAA YHTEEN / LIMMA IHOP / 用膠貼合

折り曲げてください / BEND / BITTE BIEGEN / PLIER S'IL VOUS PLAIT / PIEGARE / TAITA / BOCKA / 屈曲

どちらか選択してください / OPTIONAL / NACH BELIEBEN / FACULTATIF / FACOLTATIVO / VALINNANVARAINEN / VALBAR / 可以選擇採用

瞬間接着剤（金属用）/ INSTANT GLUE FOR METAL / METALLKLEBER / COLLA A METAL INSTANTANEE / COLLA ISTANTANEA PER METALU / PIKALIMAA METALLIOSIA VARTEN / SNABBLIM FÖR METALLDELAR / 金屬用速乾膠

H1 GSI CREOS CORP. AQUEOUS HOBBY COLOR / 1 GSI CREOS CORP. MR. COLOR / MODEL MASTER COLOR

H 12 33 つや消しブラック	1749	FLAT BLACK	MATTSCHWARZ	NOIR MAT	NERO OPACO	啞黑色
H 18 28 黒鉄色	1415	STEEL	STAHL	ACIER	ACCIAIO	黑銀色
H 76 81 焼鉄色	1406	BURNT IRON	GEBR, EISEN	FER BRULÉ	FERRO BRUCIATO	燒鐵色
H 37 43 ウッドブラウン	1735	WOOD BROWN	HOLZBRAUN	BRUN BOIS	MARRONE LEGNO	木棕色
H 32 40 ダークグレー(フィールドグレー)	2036	FIELD GRAY(1)	FELD GRAU(1)	GRIS DES TROUPES ALLEMANDES(1)	GRIGIO CAMPO	田灰色
H 11 62 つや消しホワイト	1768	FLAT WHITE	MATTWEISS	BLANC MAT	BLANCO OPACO	啞白色
H 90 47 クリアーレッド	4630	CLEAR RED	ROT, REIN	ROUGE CLAIR	ROSSO CHIARO	透明紅

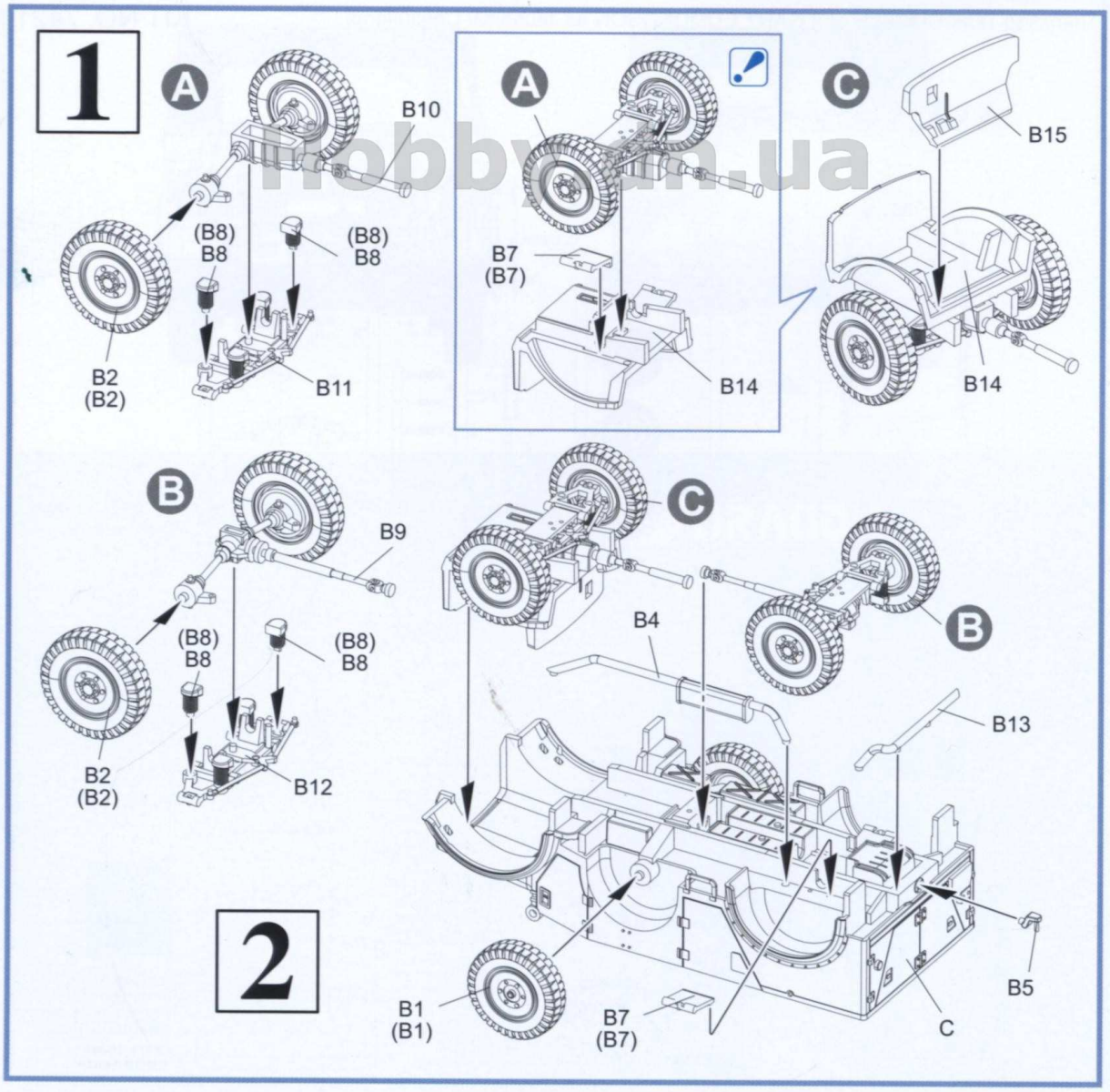

hobbyun.ua

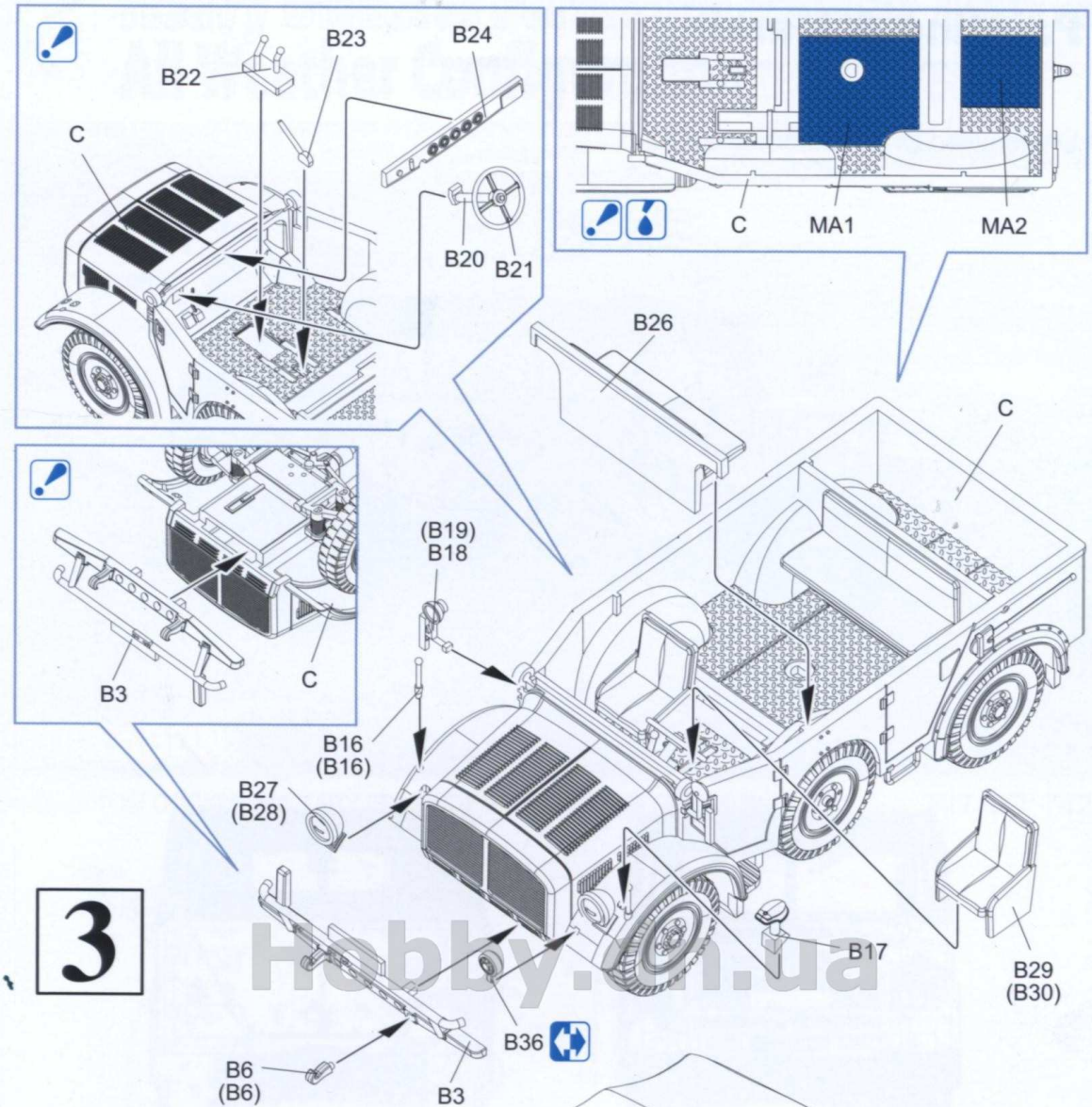

3

Hobby.ch.ua

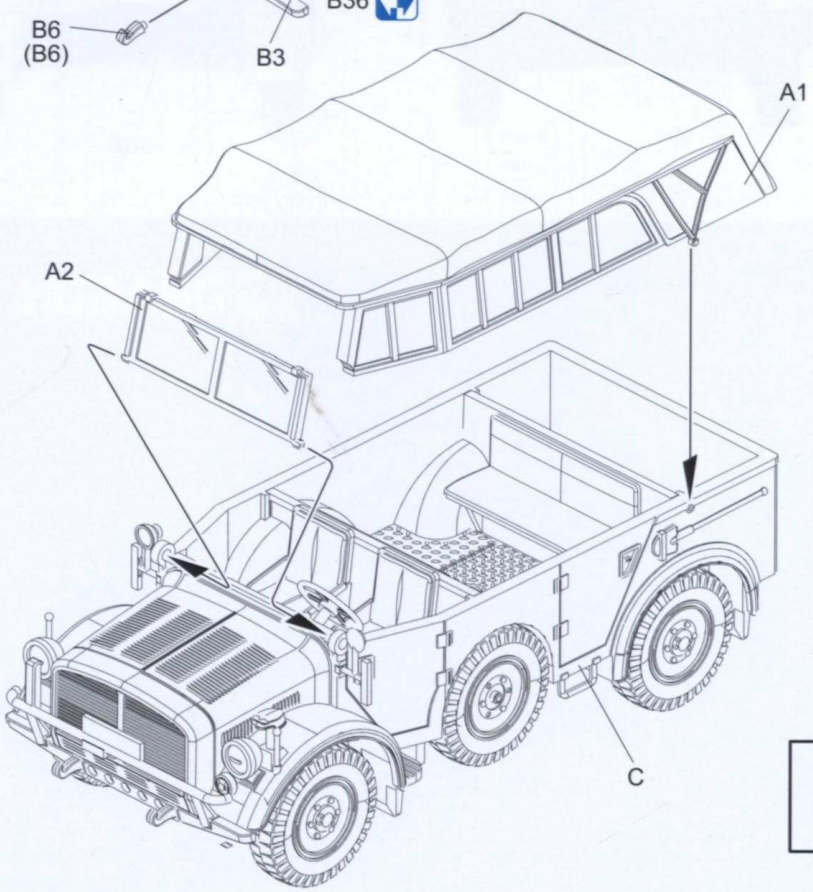

4

Painting & Marking

マーキング及び塗装図　Markierungen und Bemalung　Decoration et Peinture　Marchio & Pittura　標貼及著色指示

Unidentified Unit, Eastern Front 1941

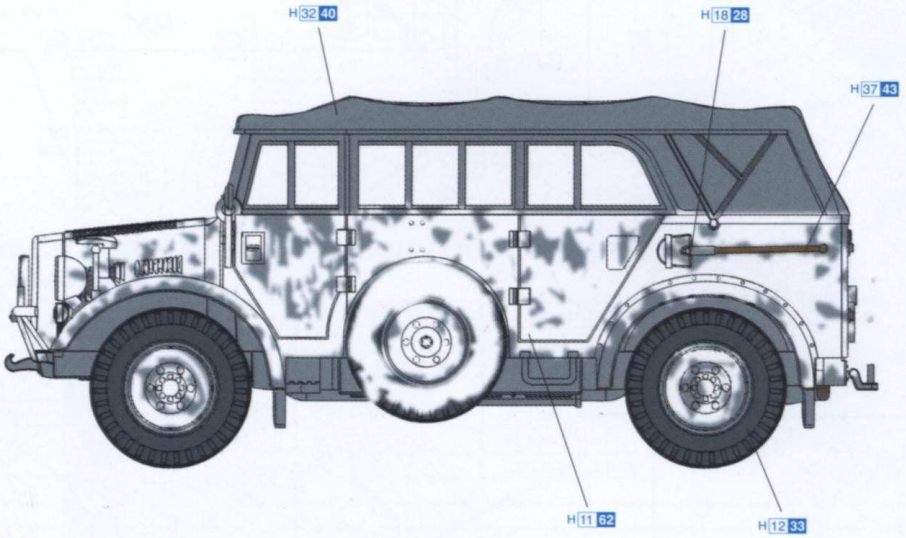

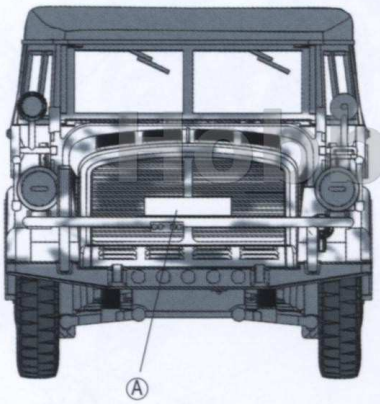

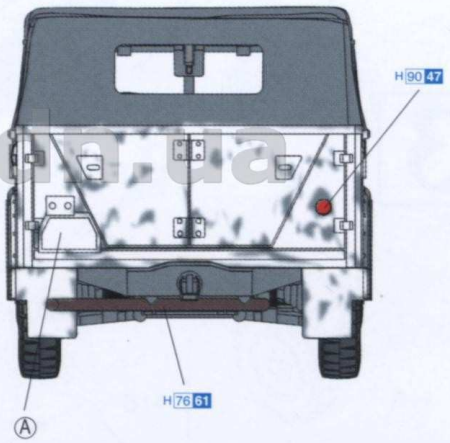

hobby.dn.ua

Dragon Europe: c/o Hobby Pro Marketing Ges. m.b.H.
Am Leonhardbach 7, A-8010 GRAZ, AUSTRIA

DRAGON

Copyright © 2011
7421-01

■デカールの貼り方

① あらかじめデカールを貼る場所の汚れを拭き取ってください。
② 貼りたいデカールを切り取り、1 枚ずつ水、またはぬるま湯に台紙を下に 20 秒ほど浸します。
③ 水から引き上げたらタオル等に乗せ、指先で動くか確かめます。その後、台紙をずらしながら所定の位置に貼ります。
④ 指先に少量の水をつけて微調整した後、柔らかな布等で内側の水分や気泡を押し出してください。
⑤ デカールが完全に乾いたら多少の水を含んだ布で、デカールまわりの糊を拭き取ってください。

■**Correct Method for Applying Decals**

① Clean the model surface with a wet cloth.
② Cut out each decal design from the decal sheet, and dip it in warm water for 20 seconds.
③ Use a fingertip to check if the decal is loose from the backing paper. If so, place it in the proper position on the model, and slide it off the backing paper onto the model.
④ Move the design to the exact position with a wet fingertip, and squeeze out any excess water or air bubbles under the decal with a soft cotton cloth.
⑤ When the decals are dry, use a wet cloth to gently wipe away any residue left around them.

■**Das Korrekte Aufbringen der Abziehblider**

① Oberfläche des Modells mit feuchtem Tuch reinigen.
② Jedes Motiv einzeln aus dem Bogen herausschneiden und 20 Sekunden in warmes Wasser tauchen.
③ Mit dem Finger prüfen, ob sich das Motiv vom Trägerpapier gelöst hat. Wenn ja, so schieben Sie es vom Papier weg and seine genaue Position auf dem Modell.
④ Korrigieren Sie die exakte Lage mit nasser Fingerspitze und drücken Sie Wasserblasen unter dem Abziehbild mit einem weichen Baumwolltuch weg.
⑤ Entferman Sie beim Antrocknen der Abziehbilder die Klebemittelränder mit einem feuchten Tuch.

■**Modo esatt per applicare le decalcomanie**

① Pulire la superficie del modello con un panno umido.
② Ritagliare ciascun disegno dal foglio decalcomanie e immergerli inacqua calda per 20 secondi.
③ Controllare col polpastrello se il disegno é allentato sulla base di carta. In questo caso, applicario nella esatta posizione sul modello facendolo scivolare dalla base di carta.
④ Spostare il disegno nella esatta posizione mediante il polpastrello umido, quindi togliere l'acqua in eccesso e le bolle d'aria sotto la decalcomania mediante un panno soffice di cotone.
⑤ Quando la decalcomanie sono asciutte, togliere con un panno umido l'eccesso di colla intorno alla decalcomania stessa.

■**Comment appliquer les dècalcomanies correctement**

① Nettoyer la surface du modèle avec un chiffon humide.
② Découper chaque dècalcomanie de sa feuille de papier et la plonger dans l'eau tiède pendant vingt secondes.
③ Vèrifier avec le bout du doigt s le dessin se dètache de son papier-support. Si oui, le positionner à l'endroit choisi sur le modèle et retirer doucement le papier-support.
④ Positionner la dècalcomanie correctement avec un doigt humide et èponger tout restant d'eau et toutes bulles d'air sous la dècalcomanie avec un chiffon doux.
⑤ Quand les decalcomanies sont séche, ditacher le colle autour des decalcomanies avec un chiffon humide.

■貼上水印標貼的正確方法：

① 用濕布抹乾淨模型表面。
② 按照各標貼的形狀從標貼紙上切出，浸到溫水之中約２０秒。
③ 用指尖試行觸摸以確定標貼是否已脫離底紙，如果屬實，則把標貼連底紙放到模型表面的適當位置上，小心地將底紙移去，把標貼留在模型表面。
④ 以濕水的指尖把標貼移到正確的位置上，再用柔軟的綿質布料把標貼輕壓，以擠出標貼底下的氣泡和水份。
⑤ 標貼乾後，用濕布輕拭標貼及其附近的模型表面，以洗去可能殘留在標貼附近的多餘膠水，確保效果完美。